Ten dokument jest wyłączną własnością DOMAX Sp. z o.o. Nie może być kopiowany w całości, ani w części bez pisemnej zgody DOMAX Sp. z o.o. Jego zawartość nie może być udostępniana osobą trzecim, ani używana do nieautoryzowanych celów. Naruszenia będą ścigane.

Rew.	Opis	Data	Zmienił	Zatwierdził

S = 1,53 dm²

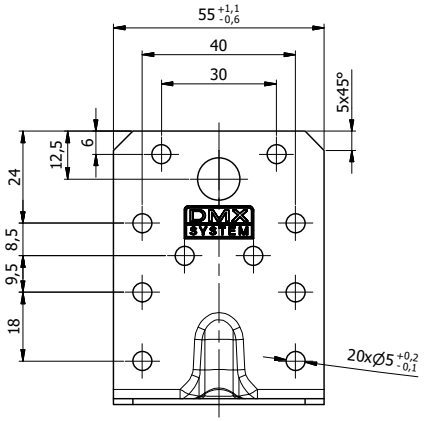

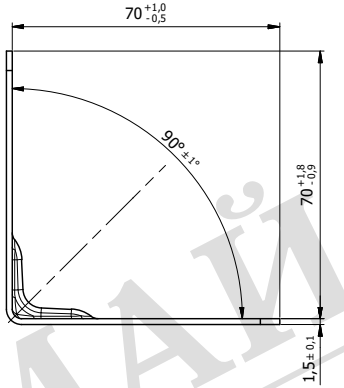

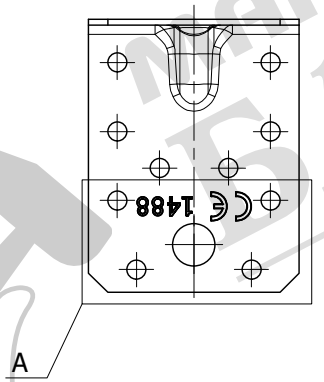

det.A

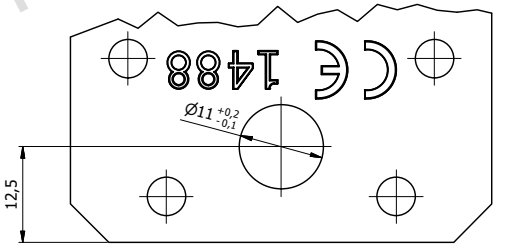

Uwagi:
1. Tolerancje ogólne PN-EN 22768 mK
2. Zabezpieczenie antykorozyjne Z275MAC

Poz.	Ilość	Detal	Opis	Materiał	Waga [kg]
1	1	Blacha	x1,5-140x55	DX51D	0,083

Projektował	Sprawdził	Zatwierdził	Kod: KP
Kreślił: K. Rytlewski			
Index: 40242	Data: 16.05.2014		Arkusz: 1/1
domax DOMAX Sp. z o.o.	Kątownik KPS 4		
	KPS 4		Rewizja

МАГАЗИН БАШ МАЙСТОРА ПРОФЕСИОНАЛНИ РЕШЕНИЯ