Ten dokument jest wyłączną własnością DOMAX Sp. z o.o. Nie może być kopiowany w całości, ani w części bez pisemnej zgody DOMAX Sp. z o.o. Jego zawartość nie może być udostępniana osobą trzecim, ani używana do nieautoryzowanych celów. Naruszenia będą ścigane.

Rew.	Opis	Data	Zmienił	Zatwierdził

S = 3,81 dm²

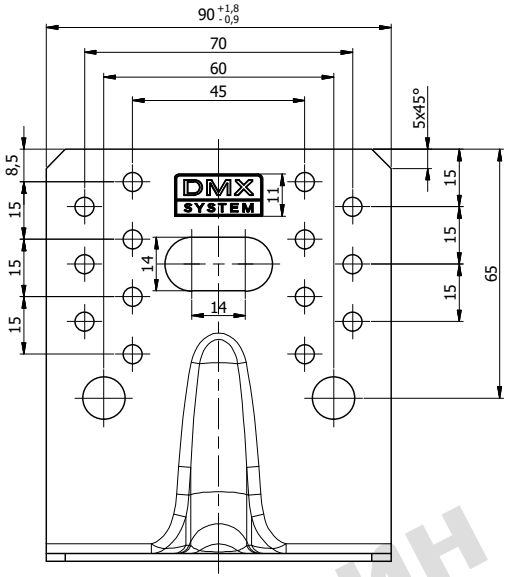

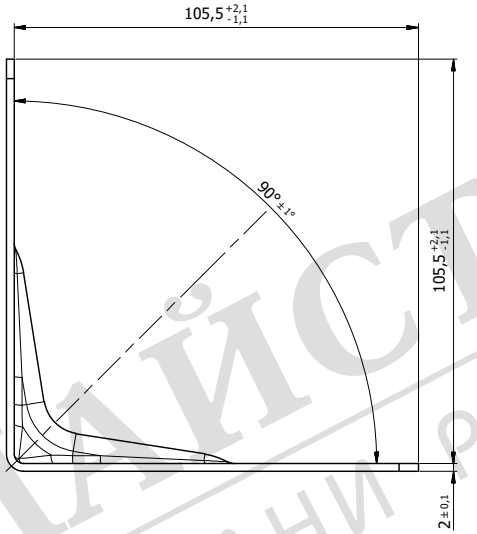

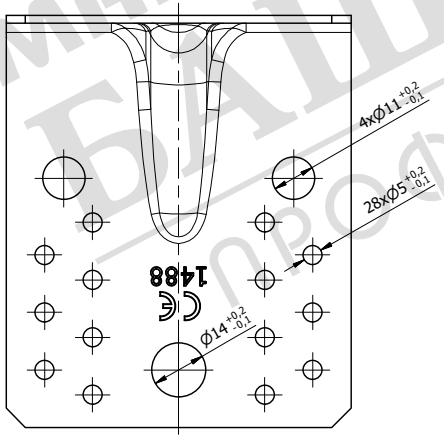

Uwagi:
1. Tolerancje ogólne PN-EN 22768 mK
2. Zabezpieczenie antykorozyjne Z275MAC

Poz.	Ilość	Detal	Opis	Materiał	Waga [kg]
1	1	Blacha	x2-210x90	DX51D	0,276

Projektował	K. Rytlewski	Zatwierdził	Kod: KP
Kreślił: K. Rytlewski			
Index: 40521	Data: 05.07.2013		Arkusz: 1/1
domax DOMAX Sp. z o.o.	Kątownik KPL 21		Rewizja
	KPL 21		

Магазин БАШ МАЙСТОРА ПРОФЕСИОНАЛНИ РЕШЕНИЯ ®