Ten dokument jest wyłączną własnością DOMAX Sp. z o.o. Nie może być kopiowany w całości, ani w części bez pisemnej zgody DOMAX Sp. z o.o. Jego zawartość nie może być udostępniana osobą trzecim, ani używana do nieautoryzowanych celów. Naruszenia będą ścigane.

Rewizja				
Rewizja	Opis	Data	Zmienił	Zatwierdził
A	Usunięcie jedno otworu Ø5 przy lini gięcia	11.06.2021	D.Kozłowski	

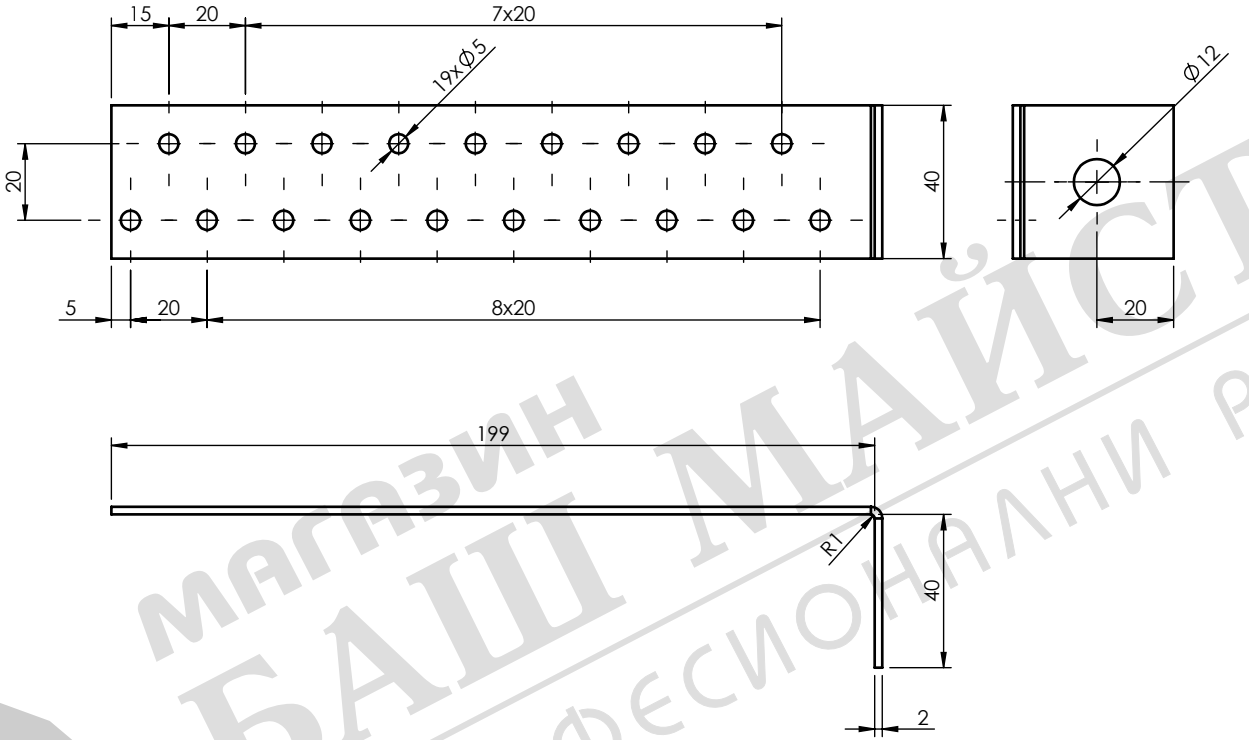

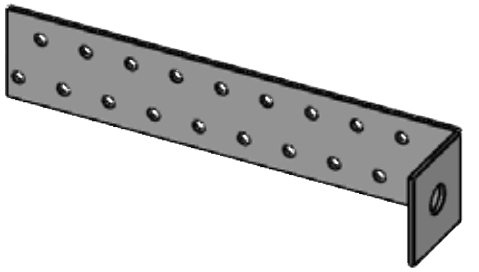

Uwagi:
1. Tolerancje ogólne wg. normy PN-EN 22768 mK.
2. Ostre krawędzie stępić.
3. Zabezpiecznie antykorozyjne Z275MAC.

Poz.	Ilość	Nazwa	Opis	Materiał	Masa [kg]
1	1	Blacha	x2-240x40	DX51D	0.14

Projektował: D. Kozłowski	Sprawdził: -	Zatwierdził: -	Uwagi:		
Kreślił: D.Kozłowski	Format: A4	Skala: 1:2	Materiał: DX51D	Masa: 0.14 kg	Powierzchnia: 2.01 dm^2
Indeks:	Data: 11.06.2021	Kątownik KK 21			Arkusz 1/1
domax DOMAX Sp. z o.o.		-			
		KK 21			Rewizja A

МАГАЗИН БАШ МАЙСТОРА ПРОФЕСИОНАЛНИ РЕШЕНИЯ