KÄRCHER

HD 6/11-4 M, HD 6/11-4 M St, HD 6/15 M, HD 6/15 MX HD 6/15 M St, HD 6/15-4 M, HD 6/16-4 M, HD 6/16-4 MX HD 7/12-4 M, HD 7/12-4 M St, HD 7/13-4 M, HD 7/14-4 M HD 7/14-4 MX, HD 7/14-4 M, HD 7/17 M, HD 7/17 MX HD 7/17 M St, HD 7/16-4 M, HD 7/16-4 MX, HD 8/18-4 M HD 8/18-4 MX, HD 8/18-4 M St

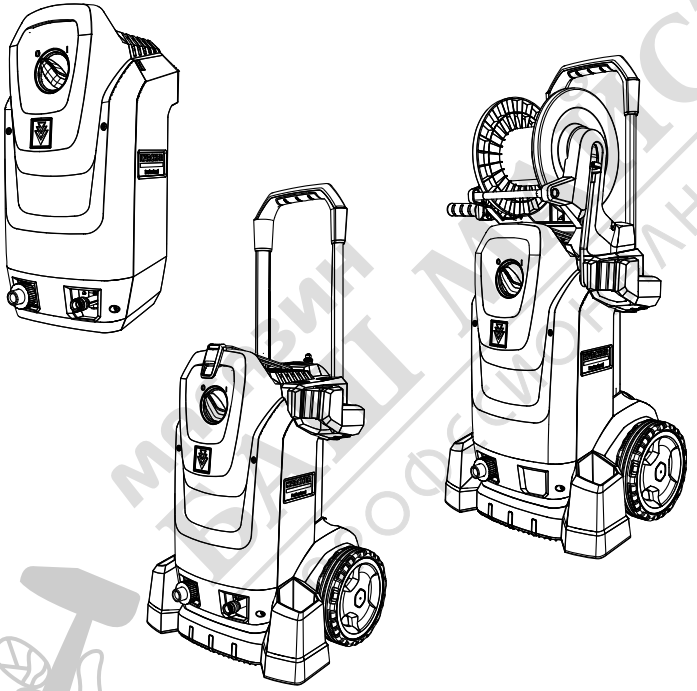

Deutsch	7
English	16
Français	26
Italiano	36
Nederlands	45
Español	55
Português	65
Dansk	74
Norsk	84
Svenska	93
Suomi	102
Ελληνικά	111
Türkçe	121
Русский	130
Magyar	141
Čeština	150
Slovenščina	160
Polski	169
Româneşte	179
Slovenčina	189
Hrvatski	198
Srpski	208
Български	217
Eesti	228
Latviešu	237
Lietuviškai	246
Українська	256
中文	266
العربية	275

Register your product
www.kaercher.com/welcome

59696490 (11/22)

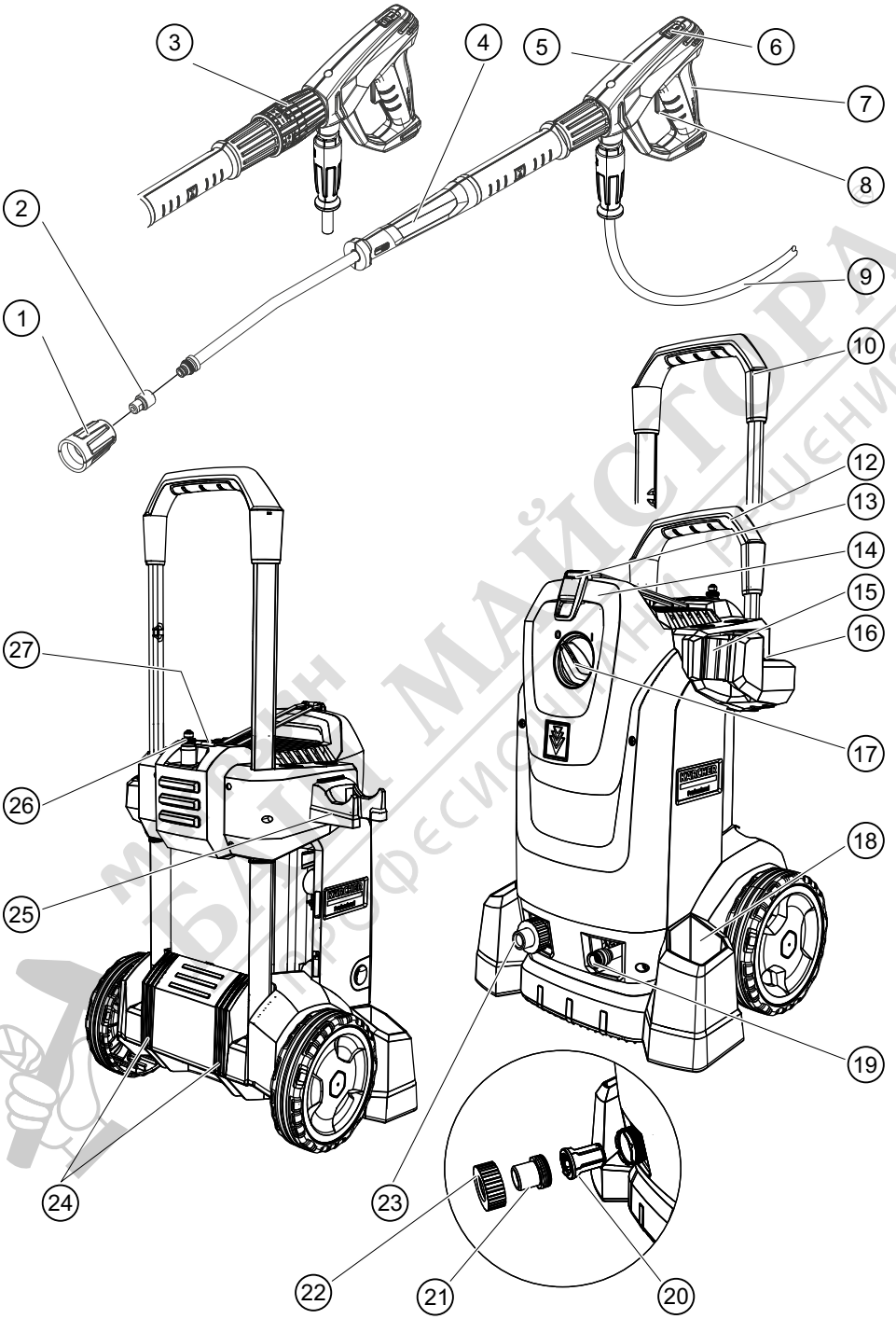
1
2
3
4
5
6
7
8
9
10
12
13
14
15
16
17
18
19
20
21
22
23
24
25
26
27

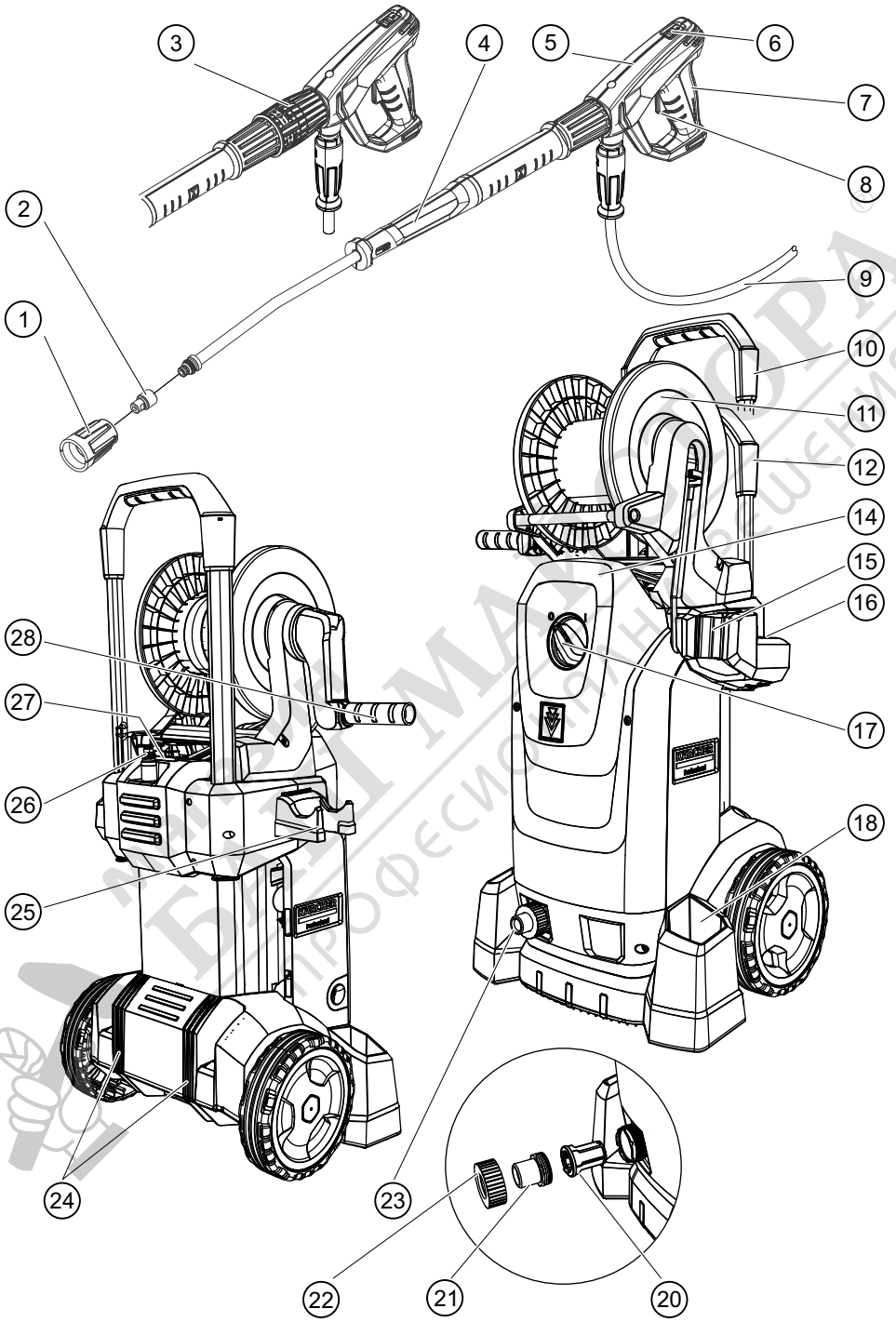
1
2
3
4
5
6
7
8
9
10
11
12
14
15
16
17
18
20
21
22
23
24
25
26
27
28

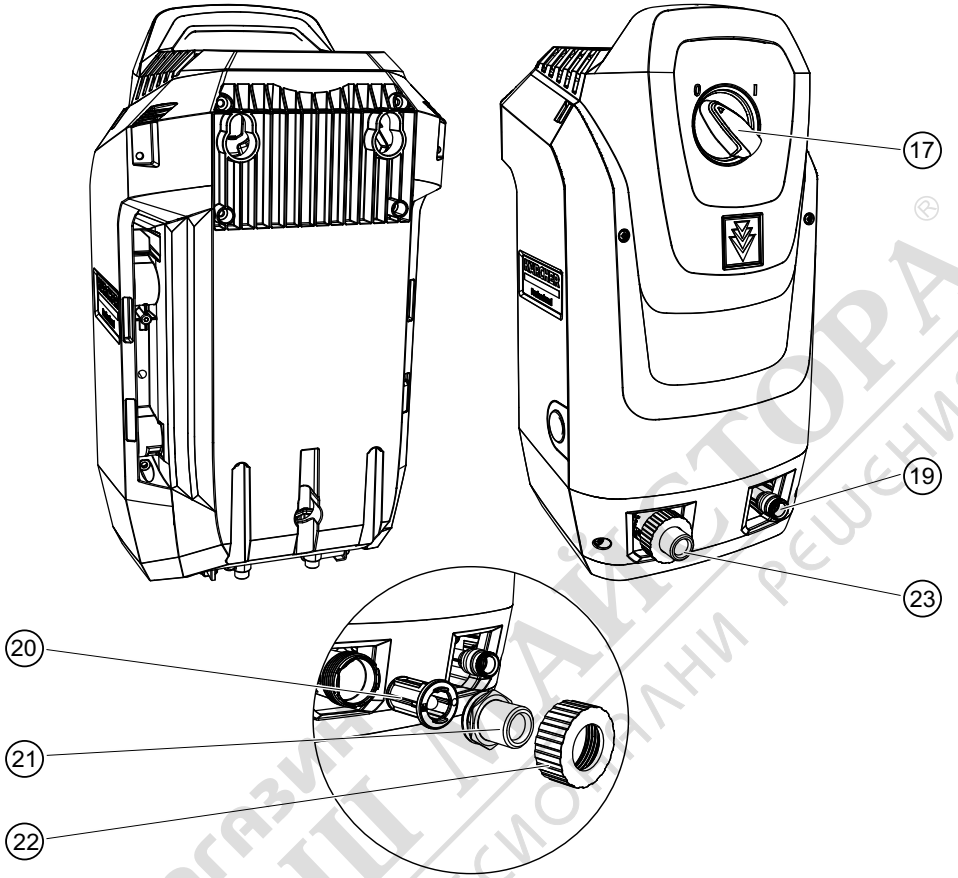

магазин БАЩ МАЙСТОРА ® професионални решения

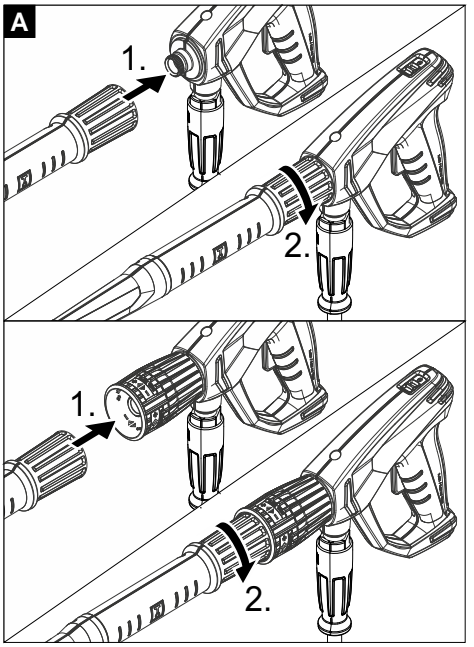

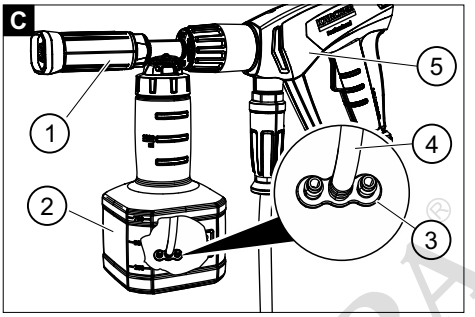

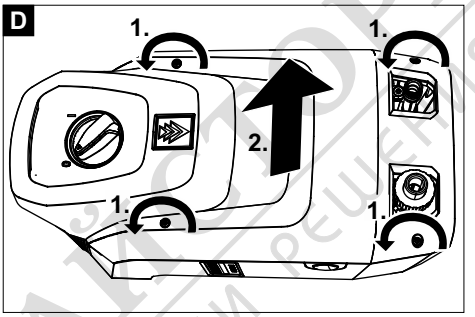

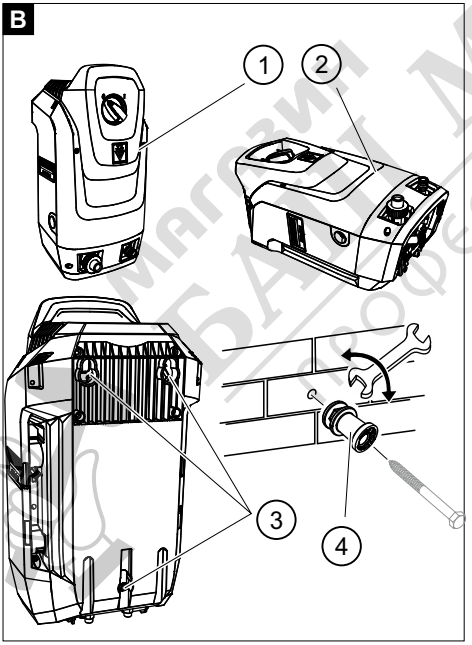

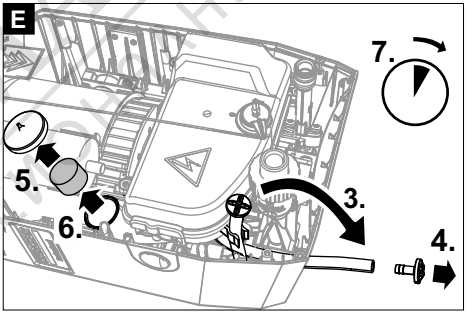

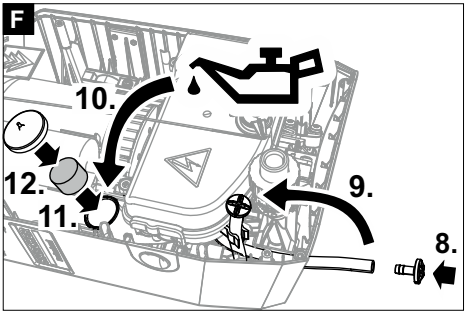

Магазин БАНТ МАЙСТОРА
профессионални решения

EN 55014-1: 2017 + A11: 2020
EN 55014-2: 2015
EN 62233: 2008
EN 61000-3-2: 2014
HD 6/15, HD 6/16, HD 7/16, HD 7/17, HD 8/18
EN 61000-3-3: 2013
HD 7/14
EN 61000-3-11: 2000

Primenjeni postupak ocenjivanja usklađenosti
2000/14/EZ: Prilog V

Nivo zvučne snage dB(A)
HD 6/15 M, HD 6/15 MX
Izmereno: 87
Garantovano: 90
HD 6/15 M St, HD 8/18-4 M St
Izmereno: 90
Garantovano: 92
HD 6/16-4 M, HD 8/18-4 MX
Izmereno: 87
Garantovano: 89
HD 6/16-4 MX, HD 7/16-4 MX
Izmereno: 86
Garantovano: 88
HD 7/17 M, HD 7/17 M St
Izmereno: 92
Garantovano: 95
HD 7/17 MX
Izmereno: 91
Garantovano: 94
HD 7/14-4 M
Izmereno: 81
Garantovano: 84
HD 7/14-4 MX
Izmereno: 82
Garantovano: 85
HD 7/16-4 M
Izmereno: 83
Garantovano: 86
HD 8/18-4 M
Izmereno: 88
Garantovano: 91
Potpisnici deluju po nalogu i uz punomoć upravnog odbora.

Lice ovlašćeno za dokumentaciju:
S. Reiser
Alfred Kärcher SE & Co. KG
Alfred-Kärcher-Str. 28 - 40
71364 Winnenden (Germany)
Tel.: +49 7195 14-0
Faks: +49 7195 14-2212
Winnenden, 2021/08/01

Съдържание

Общи указания 217
Употреба по предназначение 217
Защита на околната среда 217
Указания за безопасност 218
Обслужващи елементи 218
Цветна маркировка 218
Разопаковане 218
Монтиране на принадлежностите 219
Пускане в експлоатация 219
Обслужване 220
Прекъсване на работата 221
Приключване на работата 221
Само HD...M, HD...MX: Съхранение на уреда . 221
Защита от замръзване 221
Транспортиране 221
Съхранение 221
Грижа и поддръжка 221
Помощ при неизправности 222
Аксесоари и резервни части 222
Гаранция 222
Технически данни 223
Декларация за съответствие на ЕС 227

Общи указания

Преди първото използване на уреда прочетете това оригинално ръководство за експлоатация и приложените указания за безопасност.
Процедирайте съответно.
Запазете двете книжки за последващо използване или за следващия собственик.

Употреба по предназначение

Използвайте този уред за почистване под високо налягане единствено за следните работи:
Почиствайте машини, автомобили, сгради, инструменти и подобни обекти със струята под високо налягане.
При упорити замърсявания препоръчваме роторна дюза като специална принадлежност.
При HD...Plus в комплекта на доставката е включена роторна дюза.

ВНИМАНИЕ
Мръсната вода води до преждевременно износване или отлагания в уреда.
Захранвайте уреда само с чиста или рециклирана вода, която не превишава следните гранични стойности:

- Стойност pH: 6,5...9,5
- електрическа проводимост: проводимост на чиста вода + 1200 µS/cm, максимална проводимост 2000 µS/cm
- утаяващи се вещества (обем на пробата 1 l, време за утаяване 30 минути): < 0,5 mg/l
- филтриращи се вещества: < 50 mg/l, без абразивни вещества
- Въглеводороди: < 20 mg/l
- Хлориди: < 300 mg/l
- Сулфати: < 240 mg/l
- Калций: < 200 mg/l
- Обща твърдост: < 28 °dH, < 50° TH, < 500 ppm (mg $CaCO_3$/l)
- Желязо: < 0,5 mg/l
- Манган: < 0,05 mg/l
- Мед: < 2 mg/l
- Активен хлор: < 0,3 mg/l
- без неприятни миризми

Защита на околната среда

Опаковъчните материали подлежат на рециклиране. Моля, изхвърляйте опаковките по съобразен с околната среда начин.

магазин БАШ МАЙСТОРА® профессиональна решения

Електрическите и електронните уреди съдържат ценни материали, подлежащи на рециклиране, а често и съставни части, напр. батерии, акумулаторни батерии или масло, които при неправилно боравене или изхвърляне могат да представляват потенциална опасност за човешкото здраве и за околната среда. За правилното функциониране на уреда все пак тези съставни части са необходими. Обозначените с този символ уреди не трябва да бъдат изхвърляни заедно с битовите отпадъци.

Указания за съставни вещества (REACH)
Актуална информация относно съставни вещества можете да намерите тук: *www.kaercher.com/REACH*

Указания за безопасност

- Преди първото пускане в експлоатация на уреда задължително прочетете указанията за безопасност 5.951-949.0.
- Спазвайте националните предписания за струйни апарати.
- Спазвайте националните предписания за избягване на злополуки. Струйните апарати трябва да се изпитват редовно. Резултатите от изпитването трябва да се документират в писмена форма.
- Не предприемайте промени по уреда и принадлежностите.

Символи върху уреда

Уредът не трябва да се свързва директно към обществената мрежа за питейна вода.

Не насочвайте струята под високо налягане към хора, животни, активно електрическо оборудване или към самия уред. Пазете уреда от замръзване.

Предпазни устройства

Предпазните устройства служат за защита на ползвателя и не трябва да бъдат деактивирани или да се пренебрегва функционирането им.
Преливният вентил, пневматичният прекъсвач и предпазният прекъсвач са настроени фабрично и са пломбирани. Настройките се извършват единствено от сервиза.

Преливен вентил с пневматичен прекъсвач

При намаляване на количеството на водата с регулирането на налягането и количеството преливният вентил се отваря и част от водата се оттича обратно към смукателната страна на помпата.
При освобождаване на лоста на спусъка на пистолета за работа под високо налягане пневматичният прекъсвач изключва помпата за високо налягане и струята под високо налягане спира.
Ако лостът на спусъка се придърпа, помпата се включва отново.

Предпазен клапан

Предпазният клапан се отваря при превишаване на допустимото работно свръхналягане и водата се оттича обратно към смукателната страна на помпата.

Обслужващи елементи

Вижте страницата с графики

1. Предпазна част
2. Дюза
3. Регулиране на налягането и количеството *
4. Тръба за разпръскване EASY!Lock
5. Пистолет за работа под високо налягане EASY!Force
6. Предпазен запъващ механизъм
7. Лост на спусъка
8. Деблокиращ лост
9. Маркуч за работа под високо налягане EASY!Lock
10. Плъзгаща скоба, горе (изтеглена)
11. Барабан за маркуча
12. Плъзгаща скоба, долу (прибрана)
13. Гумена лента
14. Държач на кабела, при HD...M и държач на маркуча
15. Носач на тръбата за разпръскване
16. Поставка за роторна дюза*
17. Прекъсвач на уреда
18. Поставка за тръбата за разпръскване
19. Извод за високо налягане EASY!Lock
20. Цедка
21. Щуцер за маркуча
22. Холендрова гайка
23. Извод за вода
24. Плъзгаща се рейка, опорна рейка
25. Държач на дюзата за пяна*
26. Транспортна опора за устройства за почистване на повърхности*
27. Деблокиране на плъзгащата скоба
28. Манивела

* не при всички варианти на уреда е включена в комплекта на доставката

Цветна маркировка

- Обслужващите елементи за процеса на почистване са жълти.
- Обслужващите елементи за поддръжка и сервизно обслужване са светлосиви.

Разопаковане

1. При разопаковане проверете съдържанието на опаковката.
2. При транспортни щети незабавно информирайте дистрибутора.
3. **Само при HD...M St:** Запазете шаблона за отвори върху опаковката за стенен монтаж на уреда.

ПРОФИ МАГИСТОРА
Професионални решения

Монтиране на принадлежностите

Указание
При HD...M St в комплекта на доставката не е включена принадлежност.

Указание
Системата EASY!Lock свързва бързо и надеждно компоненти чрез резба за бързо завиване само с едно пълно завъртане.

Фигура A

1. Поставете дюзата за високо налягане на тръбата за разпръскване.
2. Монтирайте и затегнете здраво холендровата гайка (EASY!Lock).
3. Свържете тръбата за разпръскване с пистолета за работа под високо налягане и затегнете здраво (EASY!Lock).

При уреди без барабан за маркуча:

1. Свържете маркуча за работа под високо налягане с пистолета за работа под високо налягане и извода за високо налягане на уреда, и затегнете здраво (EASY!Lock).

При уреди с барабан за маркуча:

1. Поставете маркуча за работа под високо налягане изпънат на пода.
2. Завъртете манивелата по посока на часовниковата стрелка и при това навивайте маркуча за работа под високо налягане на равномерни пластове върху барабана за маркуча. Внимавайте маркучът да не се прегъва.
3. Свържете маркуча за работа под високо налягане с пистолета за работа под високо налягане и затегнете здраво (EASY!Lock).

Пускане в експлоатация

Монтаж HD...M St

⚠ ***ОПАСНОСТ***
Опасност от нараняване, опасност от електрически удар
Възлагайте инсталацията на захранването с вода, на електрическия извод и на мрежа за високо налягане само на оторизирани специалисти.

Условия на заобикалящата среда

- Суха заобикаляща среда без условия за замръзване.
- Липса на опасност от експлозия.
- Устойчива, равна основа или носимоспособна стена.
- Не инсталирайте близо до жилищни помещения или офиси (шумови емисии).
- Достъп за работи по поддръжка.
- Изход за водата на мястото на инсталация.

Закрепване на уреда

Указание
Винтовете и дюбелите за закрепването на държача не са включени в комплекта на доставката. Те трябва да се поръчат допълнително и да съответстват на изискванията на мястото на монтаж. Необходим диаметър на винтовете 6...8 mm.

⚠ ***ОПАСНОСТ***
Опасност от нараняване от падащ уред
При избора на елементите за закрепване вземайте под внимание теглото на уреда и носимоспособността на мястото на монтажа.

Фигура B

① Стенен монтаж

② Монтаж на пода

③ Монтажен отвор

④ Държач

1. Отбележете отворите в стената или пода с шаблона за отвори.
2. Направете отворите.
3. Монтирайте държача, затегнете винтовете леко.
4. Настройте отстоянието на държача чрез въртене с вилков гаечен ключ.
5. Затегнете винтовете.
6. Монтирайте уреда.

Електрически извод

⚠ ***ОПАСНОСТ***
Опасност от нараняване поради електрически удар
Свързвайте уреда с електрическата мрежа посредством щепсел. Забранена е връзка с електрическата мрежа без възможност за изключване. Щепселът служи за изключване от мрежата.

HD...M St: Необходимото за работата на уреда електрозахранване трябва да е проектирано за режим на постоянна работа.

HD...M St: Провеждащи електричество части, кабели и уреди в работната зона трябва да бъдат защитени от водни пръски.

1. Включете мрежовия щепсел в контакта.

Извод за вода

Свързване към водопровод

⚠ ***ПРЕДУПРЕЖДЕНИЕ***
Опасност за здравето поради връщането на замърсена вода в мрежата за питейна вода.
Спазвайте предписанията на водоснабдителното предприятие.

Съгласно валидните предписания уредът никога не трябва да се използва без системен разделител към мрежата за питейна вода. Използвайте системен разделител на KÄRCHER или, като алтернатива, системен разделител в съответствие с EN 12729, тип BA. Водата, преминала през системен разделител, вече не се счита за годна за пиене. Винаги свързвайте системния разделител към водопровода, никога директно към извода за вода на уреда.

1. Проверявайте водопровода за налягане, температура и количество на постъпващата вода. Изисквания - вж. раздел “Технически данни”.
2. Свържете системния разделител и извода за вода на уреда с маркуч (минимална дължина 7,5 m, минимален диаметър 1”).
   Захранващият маркуч не е включен в комплекта на доставката.
3. Отворете входа за вода.

Изсмукване на водата от резервоара

1. Завинтете всмукателния маркуч (каталожен номер 4.440-207.0) и филтъра (каталожен номер 4.730-012.0) към извода за вода.
2. Обезвъздушете уреда.

Обезвъздушаване на уреда

1. Развийте дюзата от тръбата за разпръскване.
2. Оставете уреда да работи, докато водата започне да излиза без мехурчета.
3. При проблеми при обезвъздушаването оставете уреда да работи в продължение на 10 секунди, след това го изключете. Повторете процеса няколко пъти.
4. Изключете уреда.
5. Завинтете дюзата отново.

Само HD...M St: Инсталация с високо налягане

При инсталацията трябва да се съблюдават националните валидни предписания за постоянно инсталирани системи за почистване под високо налягане.

1. Свържете уреда към постоянно инсталираната тръбна мрежа с гъвкав тръбопровод за работа под високо налягане.
2. Полагайте постоянно инсталирана тръбна мрежа така, че да се налагат малки промени в направлението.
3. С цел компенсиране на разширяването вследствие на налягане и топлина полагайте тръбната мрежа със смекчаващи подвижни и неподвижни скоби.
4. Минимални сечения на тръбите:
   a Тръбопроводи: Номинален диаметър DN 15 (1/2”).
   b Гъвкави тръбопроводи: Номинален диаметър DN 6.

Обслужване

⚠ ***ОПАСНОСТ***

Опасност от нараняване от водната струя под високо налягане

Никога не фиксирайте лоста на спусъка и предпазния лост в задействана позиция.
Не използвайте пистолета за работа под високо налягане, ако предпазният лост е повреден.
Преди всякакви работи по уреда натиснете напред предпазния запъващ механизъм на пистолета за работа под високо налягане.

Отваряне/затваряне на пистолета за работа под високо налягане

1. Отваряне на пистолета за работа под високо налягане: Натиснете предпазния лост и лоста на спусъка.
2. Затваряне на пистолета за работа под високо налягане: Отпуснете предпазния лост и лоста на спусъка.

Работа с високо налягане

Уредът може да се използва в изправено или легнало положение.

Указание

Уредът е оборудван с пневматичен прекъсвач. Двигателят сработва само ако пистолетът за работа под високо налягане е отворен.

1. Уред с барабан за маркуча: Развийте изцяло маркуча за работа под високо налягане от барабана за маркуча.
2. Поставете прекъсвача на уреда на “I”.
3. Освободете пистолета за работа под високо налягане, за целта натиснете назад предпазния запъващ механизъм на пистолета за работа под високо налягане.
4. Отворете пистолета за работа под високо налягане.
5. При уред с регулиране на налягането и количеството: Настройте работното налягане чрез въртене на регулирането на налягането и количеството.

Работа с почистващи препарати

Указание

За работа с почистващи препарати е необходим уред за пяна с резервоар (опция).

⚠ ***ПРЕДУПРЕЖДЕНИЕ***

Опасност за здравето поради неправилна работа с почистващи препарати

Съблюдавайте указанията за безопасност, посочени на почистващия препарат.

ВНИМАНИЕ

Неподходящи почистващи препарати могат да повредят уреда и почиствания обект.

Използвайте само одобрени от KÄRCHER почистващи препарати.
Съблюдавайте приложените към почистващия препарат препоръки за дозировка и указания.
С цел опазване на околната среда използвайте икономично почистващи препарати.

Почистващите препарати на KÄRCHER гарантират безпроблемна работа. Моля, консултирайте се или поискайте нашия каталог или нашите информационни листове за почистващи препарати.

Фигура C

① Дюза за пяна

② Резервоар

③ Комплект от бленди
Смесен почистващ препарат: 3=високо, 2=средно, 1=ниско

④ Смукателен маркуч

⑤ Пистолет за работа под високо налягане EASY!Force

1. Развийте резервоара.
2. Поставете желаната бленда във всмукателния маркуч.
3. Сипете почистващ препарат в резервоара.
4. Завинтете резервоара към дюзата за пяна.
5. Свалете тръбата за разпръскване от пистолета за работа под високо налягане.
6. Монтирайте дюзата за пяна на пистолета за работа под високо налягане и затегнете здраво.
7. Пуснете уреда за почистване под високо налягане в експлоатация.

Препоръчани методи за почистване

1. Напръскайте икономично почистващия препарат върху сухата повърхност и оставете да подейства (не изсушавайте).
2. Отмийте разтворената мръсотия със струята под високо налягане.

Изплакване на уреда за пяна

След употреба уредът за пяна трябва да се изплаква, за да се предотврати отлагането на почистващи препарати.

1. Развийте резервоара.
2. Излейте остатъка от почистващия препарат обратно в доставената опаковка.
3. Напълнете резервоара с чиста вода.
4. Завинтете резервоара към дюзата за пяна.

5. Работете с дюзата за пяна в продължение на прибл. 1 минута, за да отмиете остатъци от почистващия препарат.
6. Изпразнете резервоара.

Прекъсване на работата

1. Затворете пистолета за работа под високо налягане, уредът се изключва.
2. Осигурете пистолета за работа под високо налягане, за целта натиснете напред предпазния запъващ механизъм.

Указание

При изключване на уреда налягането на водата спада с прибл. 70%. Така силата за задействане на пистолета за работа под високо налягане намалява и експлоатационният срок на уреда се увеличава.

Продължаване на работата

1. Освободете пистолета за работа под високо налягане, за целта натиснете назад предпазния запъващ механизъм на пистолета за работа под високо налягане.
2. Отворете пистолета за работа под високо налягане, уредът се включва отново.

Приключване на работата

1. Затворете входа за вода.
2. Отворете пистолета за работа под високо налягане.
3. Завъртете прекъсвача на уреда на “I” и оставете уреда да работи 5 до 10 секунди.
4. Затворете пистолета за работа под високо налягане.
5. Завъртете прекъсвача на уреда на “0/OFF”.
6. Издърпвайте мрежовия щепсел от контакта само със сухи ръце.
7. Отстранете входа за вода.
8. Отворете пистолета за работа под високо налягане, докато уредът не се намира под налягане.
9. Осигурете пистолета за работа под високо налягане, за целта натиснете напред предпазния запъващ механизъм.

Само HD...M, HD...MX: Съхранение на уреда

1. Поставете тръбата за разпръскване с пистолета за работа под високо налягане в поставката за тръбата за разпръскване и фиксирайте в държача на тръбата за разпръскване.
2. Навийте мрежовия захранващ кабел около държача на кабела.
3. **HD...M:** Навийте маркуча за работа под високо налягане, закачете над поставката за маркуча и фиксирайте с гумената лента. **HD...MX:** Навийте маркуча за работа под високо налягане на барабана за маркуча и спуснете дръжката на манивелата.
4. Натиснете блокировката на плъзгащата скоба и приберете плъзгащата скоба.

Защита от замръзване

ВНИМАНИЕ

При замръзване ненапълно изпразненият от вода уред се поврежда.

Съхранявайте уреда на място, където липсват условия за замръзване.

Ако не е възможно съхранение без замръзване:

1. Източете водата.
2. Изпомпвайте през уреда конвенционален препарат за защита от замръзване.
3. Оставете уреда да работи максимално 1 минута, докато помпата и тръбите се изпразнят.

Указание

Използвайте конвенционални препарати за защита от замръзване за моторни превозни средства на базата на гликол. Съблюдавайте правилата за боравене, дадени от производителя на препарата за защита от замръзване.

Транспортиране

⚠ ***ПРЕДПАЗЛИВОСТ***

Опасност от нараняване, опасност от повреда

При транспортиране съблюдавайте теглото на уреда.

ВНИМАНИЕ

Опасност от повреда

Предпазвайте лоста на спусъка на пистолета за работа под високо налягане от повреди.

1. При транспортиране в превозни средства осигурявайте уреда срещу изплъзване и обръщане в съответствие с валидните инструкции.
2. При транспортиране на по-дълги разстояния теглете уреда след себе си за плъзгащата скоба (не при HD...M St).
3. При изкачване на стълби теглете уреда стъпало по стъпало. Плъзгащите се рейки предпазват корпуса от повреда (не при HD...M St).

Само HD...M, HD...MX: Транспортна опора за устройства за почистване на повърхности

1. Поставете присъединителния накрайник на устройството за почистване на повърхности на транспортната опора на уреда за почистване под високо налягане.
2. Завийте холендровата гайка приблизително с 1 пълно завъртане.

Съхранение

⚠ ***ПРЕДПАЗЛИВОСТ***

Опасност от нараняване, опасност от повреда.

При съхранението съблюдавайте теглото на уреда.

1. Съхранявайте уреда само във вътрешни помещения.

Грижа и поддръжка

⚠ ***ОПАСНОСТ***

Опасност от нараняване поради включващ се непреднамерено уред и от електрически удар.

Преди всякакви работи изключвайте уреда и издърпвайте мрежовия щепсел.

Инспекция на безопасността/договор за поддръжка

С Вашия дистрибутор можете да договорите провеждането на периодична инспекция на безопасността или да сключите договор за поддръжка. Моля, консултирайте се.

Преди всяка употреба

1. Проверете присъединителния кабел за повреди, незабавно възлагайте смяна на повредения кабел от оторизиран сервиз или електротехник.
2. Проверете маркуча за работа под високо налягане за повреда, незабавно сменяйте повредения маркуч за работа под високо налягане.
3. Проверете уреда за херметичност. Допуска се за изтичат 3 капки вода за една минута. При по-силна пропускливост потърсете сервиз.

Веднъж седмично

1. Почистете цедката в извода за вода.

Почистване на цедката в извода за вода

1. Развийте холендровата гайка.
2. Извадете щуцера за маркуча с цедката.
3. Почистете повърхността на цедката и я изплакнете.
   Указание: Настройте шестостена на щуцера за маркуча спрямо извода в уреда.
4. Поставете щуцера за маркуча с цедката.
5. Затегнете холендровата гайка.

На всеки 500 работни часа, най-малко веднъж годишно

1. Възлагайте извършването на поддръжка на уреда от сервиза.
2. Сменяйте маслото.

Смяна на маслото

Указание
Количество и вид на маслото - вж. раздел "Технически данни"

1. Развийте 4-те винта.
2. Свалете капака на уреда.
   Фигура D
3. Наведете маслоизпускателния маркуч надолу и го дръжте над събирателен съд за масло.
4. Извадете пробката от маслоизпускателния маркуч.
5. Свалете капака.
6. Извадете пенопласта от резервоара за масло.
7. Изчакайте, докато маслото изтече напълно.
   Фигура E
8. Поставете пробката в маслоизпускателния маркуч.
9. Обърнете нагоре маслоизпускателния маркуч и го фиксирайте.
10. Сипете изчисленото количество масло.
11. Сложете пенопласта в резервоара за масло.
12. Поставете капака и го притиснете силно.
    Фигура F

Помощ при неизправности

⚠ ***ОПАСНОСТ***
Опасност от нараняване поради включващ се непреднамерено уред и от електрически удар.
Преди всякакви работи изключвайте уреда и издърпвайте мрежовия щепсел.
Възлагайте проверката и ремонта на електрически компоненти само на оторизирания сервиз.
При неизправности, които не са споменати в настоящата глава, потърсете оторизиран сервиз при съмнение или при изрично указание за това.

Уредът не може да се стартира
- Проверете присъединителния кабел за повреда.
- Проверете мрежовото напрежение.
- Ако уредът е прегрял:
  a Поставете прекъсвача на уреда на “0”.
  b Оставете уреда да се охлади в продължение на най-малко 15 минути.
  c Поставете прекъсвача на уреда на “1”.
- При електрически дефект потърсете сервиз.

Уредът не постига налягане
- Проверете големината на дюзата, необходима големина - вж. глава “Технически данни”.
- Обезвъздушете уреда, вж. глава “Обезвъздушаване на уреда”.
- Почистете цедката в извода за вода.
- Проверете количеството на постъпващата вода, необходимо количество - вж. глава “Технически данни”.
- Почистете дюзата.
- При необходимост потърсете сервиз.

Помпата не е херметична
Допуска се изпускане на до 3 капки вода за една минута.
- При по-силна пропускливост възлагайте проверка на уреда от сервиза.

Помпата хлопа
- Проверете подаването за вода за херметичност.
- Обезвъздушете уреда, вж. глава “Обезвъздушаване на уреда”.
- При необходимост потърсете сервиз.

Примесът на почистващ препарат е твърде малък
- Допълнете резервоара на дюзата за пяна.
- Поставете по-голяма бленда на всмукателния маркуч.
- Проверете всмукателния маркуч и дюзата за пяна за отлагания от почистващи препарати. Отмийте отлаганията с хладка вода.

Аксесоари и резервни части

Използвайте само оригинални аксесоари и оригинални резервни части, по този начин осигурявате безопасната и безпроблемна експлоатация на уреда.
Информация относно аксесоари и резервни части ще намерите тук: *www.kaercher.com*.

Гаранция

Във всяка държава са валидни издадените от нашия оторизиран дистрибутор гаранционни условия. Евентуални повреди на Вашия уред ще отстраним в рамките на гаранционния срок безплатно, ако се касае за дефект в материалите или производствен дефект. В случай на предявяване на право на гаранция, се обърнете към Вашия дистрибутор или към най-близкия оторизиран сервиз, като представите касовата бележка.
(Адрес, вж. задната страна)

магазин БАШ МАШИНА професионални решения

Технически данни

		HD 6/11-4 M	HD 6/11-4 M St	HD 6/15 M	HD 6/15 MX	HD 6/15 M St	HD 6/15 M	HD 6/15 MX
Вариант за различните страни								
Страна		GB	GB	EU	EU	EU	CH	CH
Електрическо свързване								
Мрежово напрежение	V	110	110	230	230	230	230	230
Фаза	~	1	1	1	1	1	1	1
Честота	Hz	50	50	50	50	50	50	50
Присъединителна мощност	kW	3,0	3,0	3,1	3,1	3,1	2,3	2,3
Тип защита		IPX5	IPX5	IPX5	IPX5	IPX5	IPX5	IPX5
Предпазител (инертен)	A	30	30	16	16	16	10	10
Удължителен кабел 30 m	mm^2	2,5 / 6 *	2,5 / 6 *	2,5	2,5	2,5	2,5	2,5
Извод за вода								
Налягане на постъпващата вода (макс.)	MPa	1	1	1	1	1	1	1
Температура на постъпващата вода (макс.)	°C	60	60	60	60	60	60	60
Количество на постъпващата вода (мин.)	l/min	13	13	13	13	13	13	13
Височина на засмукване (макс.)	m	0,5	0,5	0,5	0,5	0,5	0,5	0,5
Данни за мощността на уреда								
Големина на дюза за стандартна дюза		040	040	033	033	033	038	038
Работно налягане	MPa	11	11	15	15	15	12	12
Работно свръхналягане (макс.)	MPa	16,5	16,5	22,5	22,5	22,5	18	18
Дебит, вода	l/min	10	10	9,3	9,3	9,3	9,6	9,6
Реактивна сила на пистолета за работа под високо налягане	N	29,5	29,5	28,6	28,6	28,6	28,6	28,6
Размери и тегла								
Типично собствено тегло	kg	39	25	30	33	25	30	33
Дължина	mm	455	290	455	455	290	455	455
Широчина	mm	400	300	400	400	300	400	400
Височина	mm	700 (970)	565	700 (970)	890 (970)	565	700 (970)	890 (970)
Количество на маслото	l	0,35	0,35	0,25	0,25	0,25	0,25	0,25
Вид масло	Тип	0W40	0W40	15W40	15W40	15W40	0W40	0W40
Установени стойности съгласно EN 60335-2-79								
Стойност на вибрацията ръка-рамо	m/s^2	2,8	2,8	2,4	2,8	2,4	2,4	2,8
Неустойчивост K	m/s^2	0,9	0,9	0,7	0,8	0,7	0,7	0,8
Ниво на звуково налягане	dB(A)	75	75	74	74	76	74	74
Неустойчивост K_{pA}	dB(A)	3	3	3	3	3	3	3
Ниво на звукова мощност L_{WA} + Неустойчивост K_{WA}	dB(A)	91	91	90	90	92	90	90

		HD 6/15 St	HD 6/15 M	HD 6/15 M	HD 6/15 M	HD 6/15-4 M	HD 6/16-4 M	HD 6/16-4 M
Вариант за различните страни								
Страна		CH	KAP	KAP	AU	AR	EU	EU
Електрическо свързване								
Мрежово напрежение	V	230	220	220-240	240	220	230	230

магазин БАНИ МАЙСТОРА професионални решения

		HD 6/15 St	HD 6/15 M	HD 6/15 M	HD 6/15 M	HD 6/ 15-4 M	HD 6/ 16-4 M	HD 6/ 16-4 M
Фаза	~	1	1	1	1	1	1	1
Честота	Hz	50	60	50	50	50	50	50
Присъединителна мощност	kW	2,3	3,2	3,1	3,1	3,3	3,3	3,3
Тип защита		IPX5	IPX5	IPX5	IPX5	IPX5	IPX5	IPX5
Предпазител (инертен)	A	10	16	16	15	20	16	16
Удължителен кабел 30 m	mm^2	2,5	2,5	2,5	2,5	2,5	2,5	2,5
Извод за вода								
Налягане на постъпващата вода (макс.)	MPa	1	1	1	1	1	1	1
Температура на постъпващата вода (макс.)	°C	60	60	60	60	60	60	60
Количество на постъпващата вода (мин.)	l/min	13	13,3	13	13	13,3	13	13
Височина на засмукване (макс.)	m	0,5	0,5	0,5	0,5	0,5	0,5	0,5
Данни за мощността на уреда								
Големина на дюза за стандартна дюза		038	033	033	033	035	034	034
Работно налягане	MPa	12	15	15	15	15	16	16
Работно свръхналягане (макс.)	MPa	18	22	22,5	22,5	22,5	24	24
Дебит, вода	l/min	9,6	9,1	9,3	9,3	9,9	9,9	9,9
Реактивна сила на пистолета за работа под високо налягане	N	28,6	28,6	28,6	28,6	30	30	30
Размери и тегла								
Типично собствено тегло	kg	25	30	30	30	35	39	42
Дължина	mm	290	455	455	455	455	455	455
Широчина	mm	300	400	400	400	400	400	400
Височина	mm	565	700 (970)	700 (970)	700 (970)	700 (970)	700 (970)	890 (970)
Количество на маслото	l	0,25	0,25	0,25	0,25	0,35	0,35	0,35
Вид масло	Тип	0W40	0W40	15W40	15W40	0W40	0W40	0W40
Установени стойности съгласно EN 60335-2-79								
Стойност на вибрацията ръка-рамо	m/s^2	2,4	2,4	2,4	2,4	2,8	2,8	2,8
Неустойчивост K	m/s^2	0,7	0,7	0,7	0,7	0,9	0,9	0,9
Ниво на звуково налягане	dB(A)	76	74	74	74	74	74	72
Неустойчивост K_{pA}	dB(A)	3	3	3	3	3	3	3
Ниво на звукова мощност L_{WA} + Неустойчивост K_{WA}	dB(A)	92	90	90	90	89	89	88

		HD 7/12-4 M	HD 7/12-4 M St	HD 7/13-4M	HD 7/14-4 M	HD 7/14-4 M	HD 7/14-4 MX
Вариант за различните страни							
Страна		GB	GB	KAP	AU	EU	EU
Електрическо свързване							
Мрежово напрежение	V	230-240	230-240	220	240	230	230
Фаза	~	1	1	1	1	1	1
Честота	Hz	50	50	60	50	50	50
Присъединителна мощност	kW	3,1	3,1	3,2	3,4	3,4	3,4
Тип защита		IPX5	IPX5	IPX5	IPX5	IPX5	IPX5
Предпазител (инертен)	A	13	13	20	15	16	16

МАГАЗИН БАШ МАЙСТОРА професионални решения

		HD 7/12-4 M	HD 7/12-4 M St	HD 7/13-4M	HD 7/14-4 M	HD 7/14-4 M	HD 7/14-4 MX
Удължителен кабел 30 m	mm^2	2,5	2,5	4	2,5	2,5	2,5
Извод за вода							
Налягане на постъпващата вода (макс.)	MPa	1	1	1	1	1	1
Температура на постъпващата вода (макс.)	°C	60	60	60	60	60	60
Количество на постъпващата вода (мин.)	l/min	13	13	13,3	13	15	15
Височина на засмукване (макс.)	m	0,5	0,5	0,5	0,5	0,5	0,5
Данни за мощността на уреда							
Големина на дюза за стандартна дюза		045	045	045	043	043	043
Работно налягане	MPa	12	12	13	14	14	14
Работно свръхналягане (макс.)	MPa	18	18	20	21	21	21
Дебит, вода	l/min	11,7	11,7	11,8	11,6	11,5	11,5
Реактивна сила на пистолета за работа под високо налягане	N	29,5	29,5	31	32,3	32,3	32,3
Размери и тегла							
Типично собствено тегло	kg	39	31	39	39	39	42
Дължина	mm	455	290	455	455	455	455
Широчина	mm	400	300	400	400	400	400
Височина	mm	700 (970)	565	700 (970)	700 (970)	700 (970)	890 (970)
Количество на маслото	l	0,35	0,35	0,25	0,35	0,35	0,35
Вид масло	Тип	0W40	0W40	0W40	0W40	0W40	0W40
Установени стойности съгласно EN 60335-2-79							
Стойност на вибрацията ръка-рамо	m/s^2	2,8	2,8	3,5	2,7	2,7	2,7
Неустойчивост K	m/s^2	0,9	0,9	0,8	0,8	0,8	0,8
Ниво на звуково налягане	dB(A)	72	72	79	69	68	69
Неустойчивост K_{pA}	dB(A)	3	3	3	3	3	3
Ниво на звукова мощност L_{WA} + Неустойчивост K_{WA}	dB(A)	88	88	95	85	84	85

		HD 7/16-4 M	HD 7/16-4 MX	HD 7/17 M	HD 7/17 MX	HD 7/17 M St	HD 7/17 M
Вариант за различните страни							
Страна		EU	EU	EU	EU	EU	EU II
Електрическо свързване							
Мрежово напрежение	V	400	400	400	400	400	230
Фаза	~	3	3	3	3	3	3
Честота	Hz	50	50	50	50	50	50
Присъединителна мощност	kW	4,2	4,2	4,2	4,2	4,2	4,2
Тип защита		IPX5	IPX5	IPX5	IPX5	IPX5	IPX5
Предпазител (инертен)	A	16	16	16	16	16	16
Удължителен кабел 30 m	mm^2	2,5	2,5	2,5	2,5	2,5	2,5
Извод за вода							
Налягане на постъпващата вода (макс.)	MPa	1	1	1	1	1	1
Температура на постъпващата вода (макс.)	°C	60	60	60	60	60	60

магазин БАЙ МАЙСТОРА® професионални решения

		HD 7/16-4 M	HD 7/16-4 MX	HD 7/17 M	HD 7/17 MX	HD 7/17 M St	HD 7/17 M
Количество на постъпващата вода (мин.)	l/min	15	15	15	15	15	13,3
Височина на засмукване (макс.)	m	0,5	0,5	0,5	0,5	0,5	0,5
Данни за мощността на уреда							
Големина на дюза за стандартна дюза		042	042	040	040	040	040
Работно налягане	MPa	16	16	17	17	17	17
Работно свръхналягане (макс.)	MPa	24	24	25,5	25,5	25,5	25,5
Дебит, вода	l/min	11,6	11,6	11,6	11,6	11,6	11,6
Реактивна сила на пистолета за работа под високо налягане	N	34,5	34,5	35,5	35,5	35,5	36
Размери и тегла							
Типично собствено тегло	kg	40	43	32	35	27	32
Дължина	mm	455	455	455	455	290	455
Широчина	mm	400	400	400	400	300	400
Височина	mm	700 (970)	890 (970)	700 (970)	890 (970)	565	700 (970)
Количество на маслото	l	0,35	0,35	0,2	0,2	0,2	0,25
Вид масло	Тип	SAE 90	SAE 90	SAE 90	SAE 90	SAE 90	SAE 90
Установени стойности съгласно EN 60335-2-79							
Стойност на вибрацията ръка-рамо	m/s^2	2,4	2,5	3,0	2,9	3,0	2,8
Неустойчивост K	m/s^2	0,7	0,7	0,8	0,8	0,8	0,8
Ниво на звуково налягане	dB(A)	70	72	79	78	79	77
Неустойчивост K_{pA}	dB(A)	3	3	3	3	3	3
Ниво на звукова мощност L_{WA} + Неустойчивост K_{WA}	dB(A)	86	88	95	94	95	93

		HD 7/17 M	HD 8/18-4 M	HD 8/18-4 MX	HD 8/18-4 M St	HD 8/18-4 M St	HD 8/18-4M
Вариант за различните страни							
Страна		KAP	EU	EU	EU	EU II	KAP
Електрическо свързване							
Мрежово напрежение	V	220	400	400	400	230	220
Фаза	~	3	3	3	3	3	3
Честота	Hz	60	50	50	50	50	60
Присъединителна мощност	kW	4,2	4,6	4,6	4,6	4,6	4,8
Тип защита		IPX5	IPX5	IPX5	IPX5	IPX5	IPX5
Предпазител (инертен)	A	16	16	16	16	16	20
Удължителен кабел 30 m	mm^2	2,5	2,5	2,5	2,5	2,5	4
Извод за вода							
Налягане на постъпващата вода (макс.)	MPa	1	1	1	1	1	1
Температура на постъпващата вода (макс.)	°C	60	60	60	60	60	60
Количество на постъпващата вода (мин.)	l/min	13,3	16	16	16	16	13,3
Височина на засмукване (макс.)	m	0,5	0,5	0,5	0,5	0,5	0,5
Данни за мощността на уреда							
Големина на дюза за стандартна дюза		038	042	042	042	042	043

магазин БАШ МАЙСТОРА® професионални решения

		HD 7/17 M	HD 8/18-4 M	HD 8/18-4 MX	HD 8/18-4 M St	HD 8/18-4 M St	HD 8/18-4M
Работно налягане	MPa	17	18	18	18	18	18
Работно свръхналягане (макс.)	MPa	25,5	27	27	27	27	27
Дебит, вода	l/min	11,6	12,5	12,5	12,5	12,5	13,4
Реактивна сила на пистолета за работа под високо налягане	N	36	41,8	41,8	41,8	41,8	42
Размери и тегла							
Типично собствено тегло	kg	32	41	44	36	36	41
Дължина	mm	455	455	455	290	290	455
Широчина	mm	400	400	400	300	300	400
Височина	mm	700 (970)	700 (970)	890 (970)	565	565	700 (970)
Количество на маслото	l	0,25	0,35	0,35	0,35	0,35	0,35
Вид масло	Тип	SAE 90	SAE 90	SAE 90	SAE 90	SAE 90	SAE 90
Установени стойности съгласно EN 60335-2-79							
Стойност на вибрацията ръка-рамо	m/s^2	2,8	2,3	2,3	2,3	2,3	3,5
Неустойчивост K	m/s^2	0,8	0,7	0,7	0,7	0,7	0,8
Ниво на звуково налягане	dB(A)	77	75	73	76	76	79
Неустойчивост K_{pA}	dB(A)	3	3	3	3	3	3
Ниво на звукова мощност L_{WA} + Неустойчивост K_{WA}	dB(A)	93	91	89	92	92	95

Основание за освобождаване съгласно Регламент (ЕС) 2019/1781, приложение I, раздел 2 (12): j) Запазваме си правото на технически промени.
* Удължителен кабел мрежа към трансформатор/трансформатор към уреда

Декларация за съответствие на ЕС

С настоящото декларираме, че посочената по-долу машина по своята концепция и конструкция, както и в пуснатото от нас на пазара изпълнение, съответства на приложимите основни изисквания за безопасност и опазване на здравето, определени в директивите на ЕС. При несъгласувана с нас промяна на машината тази декларация губи своята валидност.
Продукт: Уред за почистване под високо налягане
Тип: 1.150-xxx
Тип: 1.151-xxx
Тип: 1.524-xxx

Приложими директиви на ЕС
2000/14/EO
2006/42/EO (+2009/127/EO)
2011/65/EC
2014/30/EC
2009/125/EO

Приложен(и) регламент(и)
(ЕС) 2009/1781

Приложими хармонизирани стандарти
EN 60335-1
EN 60335-2-79
EN IEC 63000: 2018
EN 55014-1: 2017 + A11: 2020
EN 55014-2: 2015
EN 62233: 2008
EN 61000-3-2: 2014
HD 6/15, HD 6/16, HD 7/16, HD 7/17, HD 8/18
EN 61000-3-3: 2013
HD 7/14
EN 61000-3-11: 2000

Приложима процедура за оценяване на съответствието
2000/14/EO: Приложение V

Ниво на звукова мощност dB(A)
HD 6/15 M, HD 6/15 MX
Измерено: 87
Гарантирано: 90
HD 6/15 M St, HD 8/18-4 M St
Измерено: 90
Гарантирано: 92
HD 6/16-4 M, HD 8/18-4 MX
Измерено: 87
Гарантирано: 89
HD 6/16-4 MX, HD 7/16-4 MX
Измерено: 86
Гарантирано: 88
HD 7/17 M, HD 7/17 M St
Измерено: 92
Гарантирано: 95
HD 7/17 MX
Измерено: 91
Гарантирано: 94
HD 7/14-4 M
Измерено: 81
Гарантирано: 84
HD 7/14-4 MX
Измерено: 82
Гарантирано: 85
HD 7/16-4 M
Измерено: 83
Гарантирано: 86
HD 8/18-4 M
Измерено: 88
Гарантирано: 91

МАЙСТОРА ПРОФЕСИОНАЛНИ РЕШЕНИЯ

Подписващите лица действат от името и като пълномощници на управителния орган.

Пълномощник по документацията:
S. Reiser
Alfred Kärcher SE & Co. KG
Alfred-Kärcher-Str. 28 - 40
71364 Winnenden (Germany)
Тел.: +49 7195 14-0
Факс: +49 7195 14-2212
Виненден, 2021/08/01

Sisukord

Üldised juhised	228
Sihtotstarbeline kasutamine	228
Keskkonnakaitse	228
Ohutusjuhised	228
Käsitsemiselemendid	229
Värvitähistus	229
Lahtipakkimine	229
Tarvikute monteerimine	229
Käikuvõtmine	229
Käsitsemine	230
Käituse katkestamine	231
Käituse lõpetamine	231
Ainult HD...M, HD...MX: Seadme hoidmine	231
Külmumiskaitse	231
Transport	231
Ladustamine	231
Hooldus ja jooksevremont	231
Abi rikete korral	232
Lisavarustus ja varuosad	232
Garantii	232
Tehnilised andmed	232
EL vastavusdeklaratsioon	236

Üldised juhised

Enne seadme esmast kasutamist lugege see originaalkasutusjuhend ja kaasasolevad ohutusjuhised läbi. Toimige neile vastavalt.
Hoidke mõlemad brošüürid hilisemaks kasutamiseks või järgmise omaniku tarbeks alles.

Sihtotstarbeline kasutamine

Kasutage seda kõrgsurvepesurit eranditult järgmisteks töödeks:
Puhastage masinaid, sõidukeid, ehitisi, tööriistu ja sarnaseid objekte kõrgsurvejoaga.
Raskestieemaldatava mustuse jaoks soovitame erivarustusena rootordüüsi.
HD...Plus puhul sisaldub rootordüüs tarnekomplektis.

TÄHELEPANU

Must vesi põhjustab enneaegset kulumist või ladestumisi seadmes.

Varustage seadet ainult puhta vee või taaskasutusveega, mis ei ületa järgmisi piirväärtusi:

- pH-väärtus: 6,5...9,5
- elektrijuhtivus: puhta vee elektrijuhtivus + 1200 µS/cm, maksimaalne elektrijuhtivus 2000 µS/cm
- settivad ained (proovimaht 1 l, settimisaeg 30 minutit): < 0,5 mg/l
- väljafiltreeritavad ained: < 50 mg/l, mitteabrasiivsed ained
- süsivesikud: < 20 mg/l
- kloriid: < 300 mg/l
- sulfaat: < 240 mg/l
- kaltsium: < 200 mg/l
- üldkaredus: < 28 °dH, < 50° TH, < 500 ppm (mg $CaCO_3$/l)
- raud: < 0,5 mg/l
- mangaan: < 0,05 mg/l
- vask: < 2 mg/l
- aktiivsüsi: < 0,3 mg/l
- vaba ebameeldivatest lõhnadest

Keskkonnakaitse

Pakkematerjalid on taaskasutatavad. Utiliseerige pakendid keskkonnasäästlikult.

Elektrilised ja elektroonilised seadmed sisaldavad väärtuslikke taaskasutatavaid materjale ja sageli koostisosi nagu patareid, akud või õli, mis võivad vale ümberkäimise või vale utiliseerimise korral kujutada potentsiaalset ohtu inimeste tervisele ja keskkonnale. Seadme nõuetekohaseks käitamiseks on neid koostisosi siiski vaja. Selle sümboliga tähistatud seadmeid ei tohi utiliseerida koos olmeprügiga.

Juhised koostisainete kohta (REACH)
Aktuaalse info koostisainete kohta leiate aadressilt: *www.kaercher.com/REACH*

Ohutusjuhised

- Enne seadme esmast kasutusele võtmist lugege tingimata ohutusjuhised 5.951-949.0 läbi.
- Järgige vedelikupihusti siseriiklikke eeskirju.
- Järgige siseriiklikke eeskirju õnnetuste ennetamiseks. Vedelikupihusteid tuleb regulaarselt kontrollida. Kontrolli tulemus tuleb kirjalikult dokumenteerida.
- Ärge tehke seadmel ja tarvikutel muudatusi.

Seadmel olevad sümbolid

Seadet ei tohi ühendada otse avalikku joogiveevõrku.

Ärge suunake kõrgsurvejuga inimestele, loomadele, aktiivsele elektrilisele varustusele ega seadmele endale. Kaitske seadet külma eest.

Ohutusseadised

Ohutusseadised on ette nähtud kasutaja kaitseks ning nende toimet ei tohi tühistada või nende funktsioonist kõrvale hiilida.
Ülevooluventiil, rõhulüliti ja ohutusventiil on tehase poolt seadistatud ja plommitud. Seadistamised toimuvad ainult klienditeeninduse kaudu.

Rõhulülitiga ülevooluventiil

Veekoguse vähendamisel rõhu ja koguse regulaatoriga avaneb ülevooluventiil ja osa veest voolab tagasi pumba sisseimemisküljele.
Lastes kõrgsurvepüstolil päästiku lahti lülitab rõhulüliti kõrgsurvepumba välja ja kõrgsurvejuga peatub.
Päästiku tõmbamisega lülitub pump jälle sisse.