205171 - HL 850 EB

10.11.2022

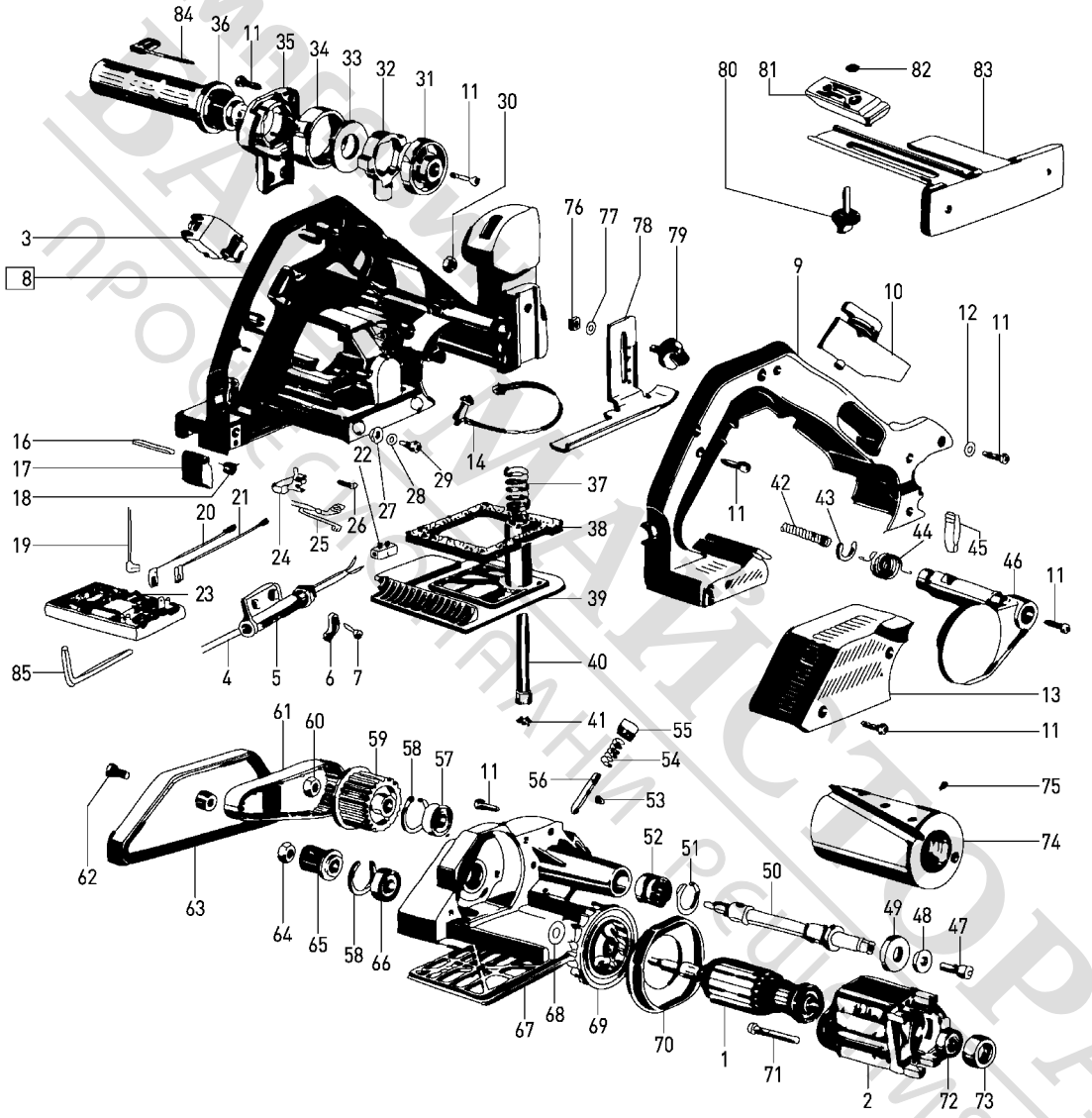

CD идентификатор: 1

205171 - HL 850 EB

10.11.2022

Pos.	Част No.	Описание	Количество	Цена без ДДС	Цена с вкл.ДДС	Валута/Разпространение, Употреба
1	492300	Котва 230V	1			BGN
2	492302	Полеви пакет 230V	1			BGN
3	450576	Спирачен прекъсвач	1			BGN
4	457600	Кабел EU	1			BGN
5	437024	Кабелна наставка	1			BGN
6	439288	Клемен мост	1			BGN
7	228663	Винт със сферично-цилиндрична глава 3,5 x 16 mm	1			BGN
8	485889	Корпус на мотора	1			BGN
9	715176	капак	1			BGN
10	715039	Кобилица	1			BGN
11	228567	Винт със сферично-цилиндрична глава 4,0 x 20 mm	1			BGN
12	200762	Пружинен диск	1			BGN
13	455589	Капак на мотор	1			BGN
14	612012	Тяло на намотка	1			BGN
16	228651	Цилиндричен щифт	1			BGN
17	715030	Опора	1			BGN
18	715033	въртяща пружина	1			BGN
19	449242	Многожилен проводник	1			BGN
20	449241	Многожилен проводник	1			BGN
21	449240	Многожилен проводник	1			BGN
22	410377	Лустер клема	1			BGN
23	205136	Електроника 230 V	1			BGN

CD идентификатор: 2

магазин БАШ МАЙСТОРА® ПРОФЕСИОНАЛНИ РЕШЕНИЯ

Pos.	Част No.	Описание	Количество	Цена без ДДС	Цена с вкл.ДДС	Валута/Разпространение, Употреба
24	488915	Държач на графитна четка mit Kohle (Paar) 230V	1			BGN
25	449243	Контактна стяга	1			BGN
26	219031	Винт със сферично-цилиндрична глава 3,5 x 10 mm	1			BGN
27	715166	Пръстен	1			BGN
28	200577	Шайба 5,3 mm	1			BGN
29	476787	Винт със сферично-цилиндрична глава	1			BGN
30	228689	Гайка с шестоъгълна форма M6	1			BGN
31	715053	Ексцентрик	1			BGN
32	715055	Детайл с глава	1			BGN
33	715037	Шайба	1			BGN
34	715054	Фиксиращ пръстен	1			BGN
35	715051	капак	1			BGN
36	715052	Ръкохватка	1			BGN
37	715029	Притискателна пружина	1			BGN
38	715022	Уплътнителна плоча	1			BGN
39	487656	Регулираща маса	1			BGN
40	400040	Цилиндричен винт	1			BGN
41	213646	Зъбчат пръстен	1			BGN
42	715038	Притискателна пружина	1			BGN
43	228656	Зегеров пръстен	1			BGN
44	715020	въртяща пружина	1			BGN
45	715049	Печатно устройство	1			BGN

магазин БАШ МАЙСТОРА® ПРОФЕСИОНАЛНИ РЕШЕНИЯ

Pos.	Част No.	Описание	Количество	Цена без ДДС	Цена с вкл.ДДС	Валута/Разпространение, Употреба
46	715048	Кофуж	1			BGN
47	200685	Цилиндричен винт M6 x 16	1			BGN
48	402935	Шайба	1			BGN
49	715036	Затягащ франец	1			BGN
50	715015	Вал на рендето	1			BGN
51	202930	Осигурителен пръстен	1			BGN
52	788849	Иглен лагер	1			BGN
53	229597	Зегеров пръстен	1			BGN
54	715027	Притискателна пружина	1			BGN
55	715050	Капак	1			BGN
56	715021	Болтове	1			BGN
57	400583	Радиални сферични лагери	1			BGN
58	209608	Осигурителен пръстен	1			BGN
59	715034	Зъбчат диск	1			BGN
60	228689	Гайка с шестоъгълна форма M6	1			BGN
61	714043	Зъбчат ремък	1			BGN
62	476787	Винт със сферично-цилиндрична глава	1			BGN
63	455585	Капак на редуктора	1			BGN
64	772997	Гайка с шестоъгълна форма M6	1			BGN
65	715035	Зъбчат диск	1			BGN
66	789575	Радиални сферични лагери	1			BGN
67	487655	Лагерен фланец	1			BGN

магазин БАШ МАЙСТОРА® ПРОФЕСИОНАЛНИ РЕШЕНИЯ

Pos.	Част No.	Описание	Количество	Цена без ДДС	Цена с вкл.ДДС	Валута/Разпространение, Употреба
68	782510	Калиброван диск	1			BGN
69	715024	Вентилатор	1			BGN
70	715017	Уплътнителен пръстен на въздуховод	1			BGN
71	228707	Винт със сферично-цилиндрична глава 4 x 50 mm	1			BGN
72	228559	Радиални сферични лагери	1			BGN
73	438613	Лагерен пръстен	1			BGN
74	---	Принадлежности - могат да се поръчат само чрез търговската верига	0			
75	715102	Щифт на резба M4 x 8	1			BGN
76	228566	Чтириъгълна гайка M6	1			BGN
77	200052	О-пръстен	1			BGN
78	715040	Фалцов ограничител	1			BGN
79	436195	Въртящ бутон	1			BGN
80	436420	Въртящ бутон M6 x 28	1			BGN
81	715156	Плъзгащ елемент	1			BGN
82	200052	О-пръстен	1			BGN
83	715056	ограничител	1			BGN
84	439803	Щифтов ключ	1			BGN
85	202752	отвертка	1			BGN

магазин БАШ МАЙСТОРА® ПРОФЕСИОНАЛНИ РЕШЕНИЯ