metabo®

HG 16-500

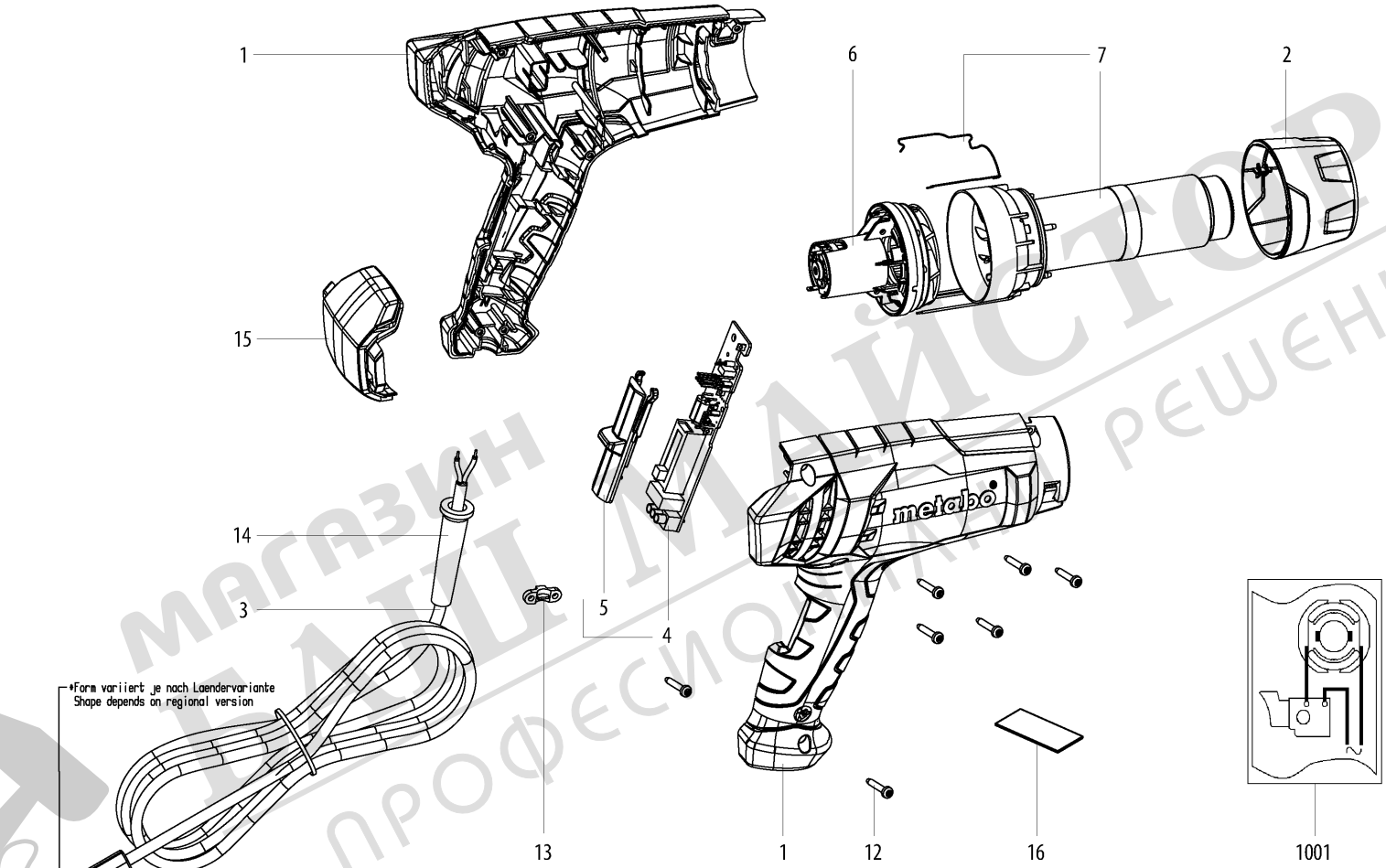

МАГАЗИН ТАЙН МАЙСТОРА ПРОФЕССИОНАЛНИ РЕШЕНИЯ

metabo®

HG 16-500

Position	Amount	Type number	Description	PG
1	1	316099850	Housing compl.	32
2	1	343453520	Protective tube	21
3	1	316072580	Cable with plug	26
4	1	343088370	Terminal, 230V HG 16-500	31
5	1	343453540	Switch slide	28
6	1	317005380	Motor unit	29
7	1	341167410	Heating element, 230V HG 16-500	35
12	7	141121960	Self-tap. fill. h. screw	11
13	1	343375340	Cable clip	12
14	1	344098860	Cable sleeve	14
15	1	343453510	covers of guide rod	21
16	1	338073720	Rating plate	12
1001	1	338510640	Diagram	

МАГАЗИН БАШ МАЙСТОРА® ПРОФЕСИОНАЛНИ РЕШЕНИЯ

metabo®

HG 16-500

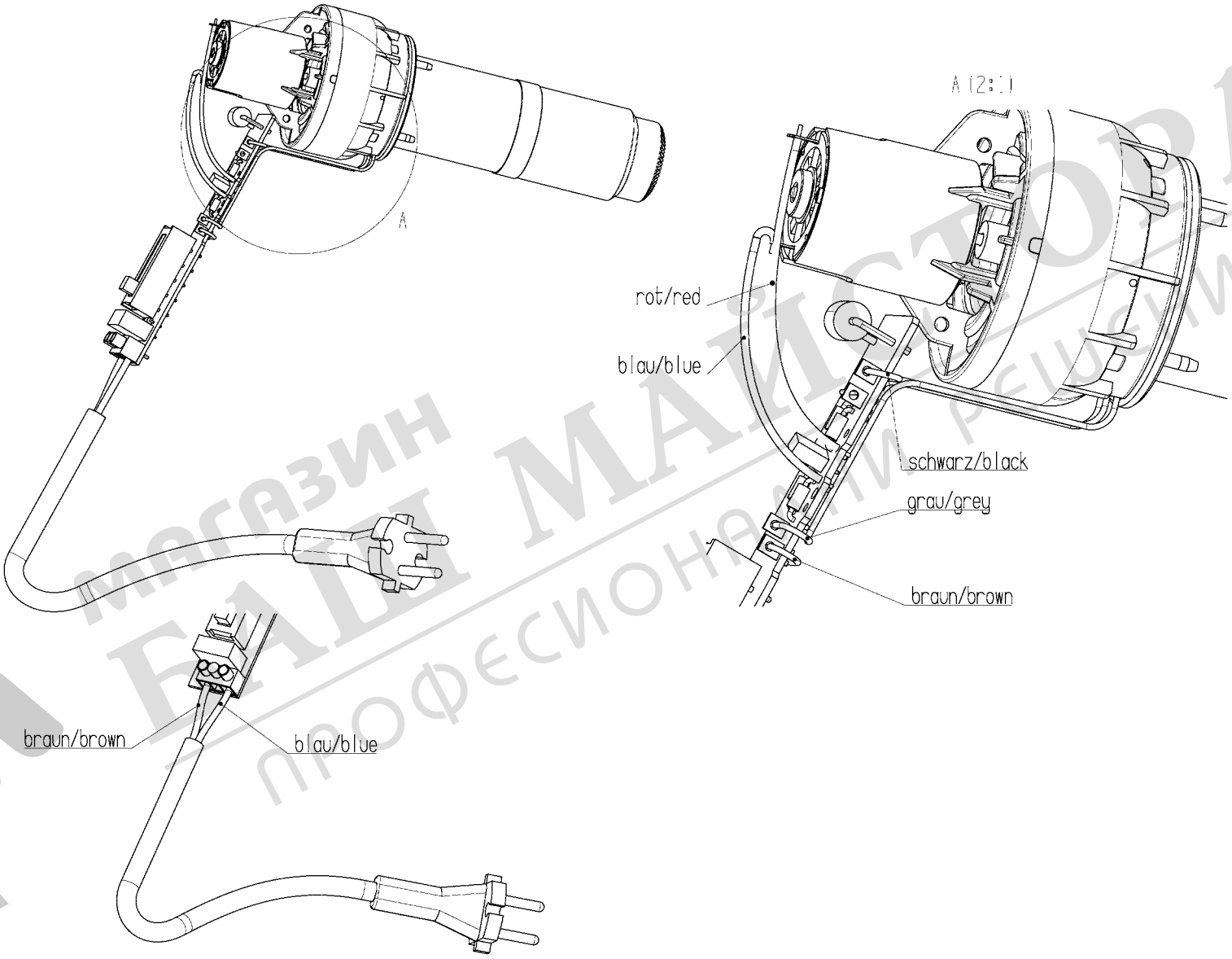

МАГАЗИН БАЩ МАЙСТОРА ® ПРОФЕСИОНАЛНИ РЕШЕНИЯ