Milwaukee

Nothing but **HEAVY DUTY.**®

МАГАЗИН БАШ МАЙСТОРА
ПРОФЕСИОНАЛНИ РЕШЕНИЯ

M18 FBL

Original instructions
Originalbetriebsanleitung
Notice originale
Istruzioni originali
Manual original
Oorspronkelijke gebruiksaanwijzing
Original brugsanvisning
Original bruksanvisning
Bruksanvisning i original
Alkuperäiset ohjeet
Πρωτότυπο οδηγιών χρήσης
Orijinal işletme talimatı
Původním návodem k používání
Pôvodný návod na použitie
Instrukcją oryginalną
Eredeti használati utasítás
Izvirna navodila
Originalne pogonske upute
Instrukcijām oriģinālvalodā
Originali instrukcija
Algupärane kasutusjuhend
Оригинальное руководство по эксплуатации
Оригинално ръководство за експлоатация
Instrucţiuni de folosire originale
Оригинален прирачник за работа
Оригінал інструкції з експлуатації
التعليمات الأصلية

Copyright 2020

Techtronic Industries GmbH
Max-Eyth-Str. 10
71364 Winnenden
Germany
+49 (0) 7195-12-0
www.milwaukeetool.eu

Techtronic Industries (UK) Ltd
Fieldhouse Lane
Marlow Bucks SL7 1HZ
UK

001 EAC UK CA

(11.20)
4931 4149 39

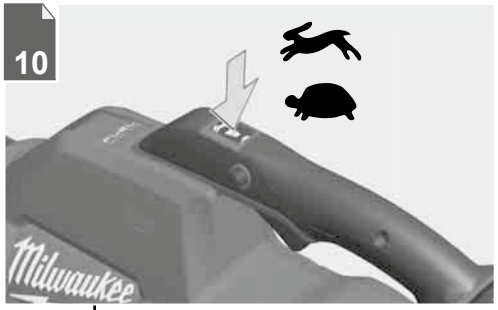

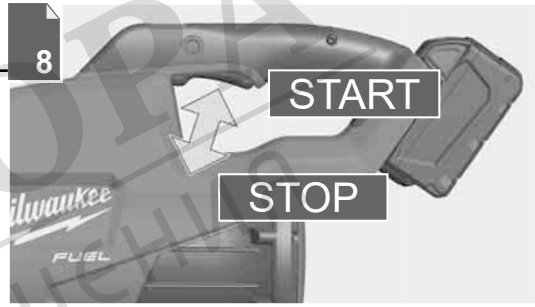

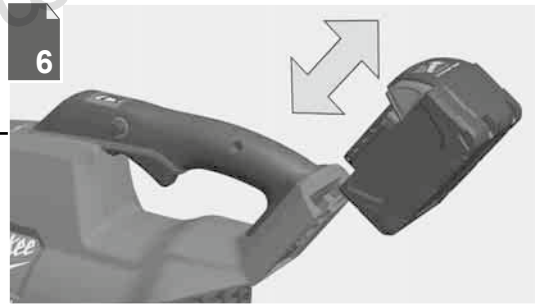

Remove the battery pack before starting any work on the machine.

Vor allen Arbeiten an der Maschine den Wechselakku herausnehmen

Avant tous travaux sur la machine retirer l'accu interchangeable.

Prima di iniziare togliere la batteria dalla macchina.

Retire la batería antes de comenzar cualquier trabajo en la máquina.

Antes de efectuar qualquer intervenção na máquina retirar o bloco acumulador.

Voor alle werkzaamheden aan de machine de akku verwijderen.

Ved arbejde inden i maskinen, bør batteriet tages ud.

Ta ut vekselbatteriet før du arbeider på maskinen

Drag ur batteripaket innan arbete utföres på maskinen.

Tarkista pistotulppa ja verkkojohto mahdollisilta vauriolta. Viat saa korjata vain alan erikoismies.

Πριν από κάθε εργασία στη μηχανή αφαιρείτε την ανταλλακτική μπαταρία.

Aletin kendinde bir çalışma yapmadan önce kartuş aküyü çıkarın.

Před zahájením veškerých prací na vrtacím šroubováku vyjmout výměnný akumulátor.

Pred každou prácou na stroji výmenný akumulátor vytiahnuť.

Przed przystąpieniem do jakichkolwiek prac na elektronarzędziu należy wyjąć wkładkę akumulatorową.

Karbantartás, javítás, tisztítás, stb. előtt az akkumulátort ki kell venni a készülékből.

Pred deli na stroju izvlecite izmenljivi akumulator.

Prije svih radova na stroju izvaditi bateriju za zamjenu.

Pirms mašīnai veikt jebkāda veida apkopes darbus, ir jāizņem ārā akumulātors.

Prieš atlikdami bet kokius darbus įrenginyje, išimkite keičiamą akumuliatorių.

Enne kõiki töid masina kallal võtke vahetatav aku välja.

Выньте аккумулятор из машины перед проведением с ней каких-либо манипуляций.

Преди започване на каквито е да е работи по машината извадете акумулатора.

Scoateţi acumulatorul înainte de a începe orice intervenţie pe maşină.

Отстранете ја батеријата пред да започнете да ја користите машината.

Перед будь-якими роботами на машині вийняти змінну акумуляторну батарею.

قم بإزالة حزمة البطارية قبل البدء في أي أعمال على الجهاز.

МАГАЗИН БАШ МАЙСТОРА ® ПРОФЕСИОНАЛНИ РЕШЕНИЯ

Remove the battery pack before starting any work on the machine.

Vor allen Arbeiten an der Maschine den Wechselakku herausnehmen

Avant tous travaux sur la machine retirer l'accu interchangeable.

Prima di iniziare togliere la batteria dalla macchina.

Retire la batería antes de comenzar cualquier trabajo en la máquina.

Antes de efectuar qualquer intervenção na máquina retirar o bloco acumulador.

Voor alle werkzaamheden aan de machine de akku verwijderen.

Ved arbejde inden i maskinen, bør batteriet tages ud.

Ta ut vekselbatteriet før du arbeider på maskinen

Drag ur batteripaket innan arbete utföres på maskinen.

Tarkista pistotulppa ja verkkojohto mahdollisilta vaurioilta. Viat saa korjata vain alan erikoismies.

Πριν από κάθε εργασία στη μηχανή αφαιρείτε την ανταλλακτική μπαταρία.

Aletin kendinde bir çalışma yapmadan önce kartuş aküyü çıkarın.

Před zahájením veškerých prací na vrtacím šroubováku vyjmout výměnný akumulátor.

Pred každou prácou na stroji výmenný akumulátor vytiahnuť.

Przed przystąpieniem do jakichkolwiek prac na elektronarzędziu należy wyjąć wkładkę akumulatorową.

Karbantartás, javítás, tisztítás, stb. előtt az akkumulátort ki kell venni a készülékből.

Pred deli na stroju izvlecite izmenljivi akumulator.

Prije svih radova na stroju izvaditi bateriju za zamjenu.

Pirms mašīnai veikt jebkāda veida apkopes darbus, ir jāizņem ārā akumulators.

Prieš atlikdami bet kokius darbus įrenginyje, išimkite keičiamą akumuliatorių.

Enne kõiki töid masina kallal võtke vahetatav aku välja.

Выньте аккумулятор из машины перед проведением с ней каких-либо манипуляций.

Преди започване на каквито е да е работи по машината извадете акумулатора.

Scoateţi acumulatorul înainte de a începe orice intervenţie pe maşină.

Отстранете ја батеријата пред да започнете да ја користите машината.

Перед будь-якими роботами на машині вийняти змінну акумуляторну батарею.

قم بإزالة حزمة البطارية قبل البدء في أي أعمال على الجهاز.

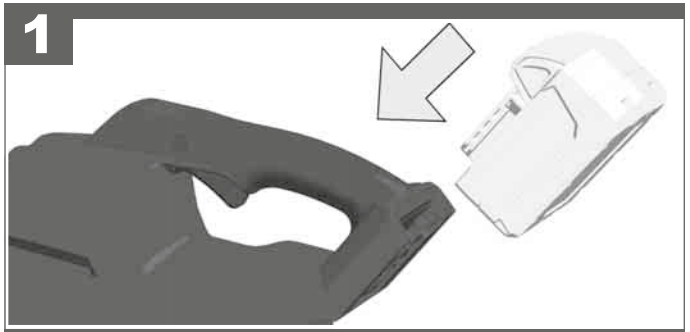

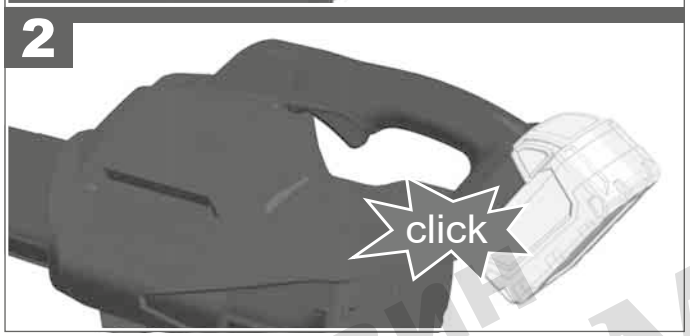

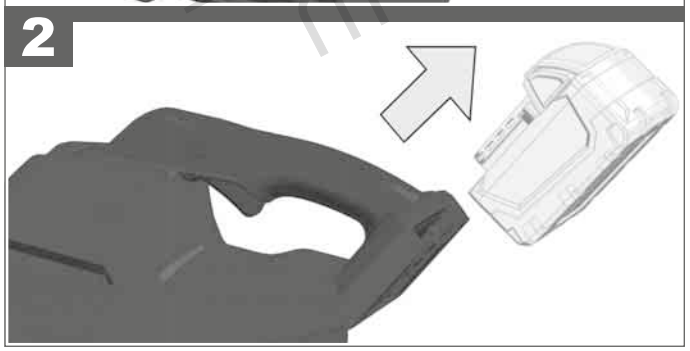

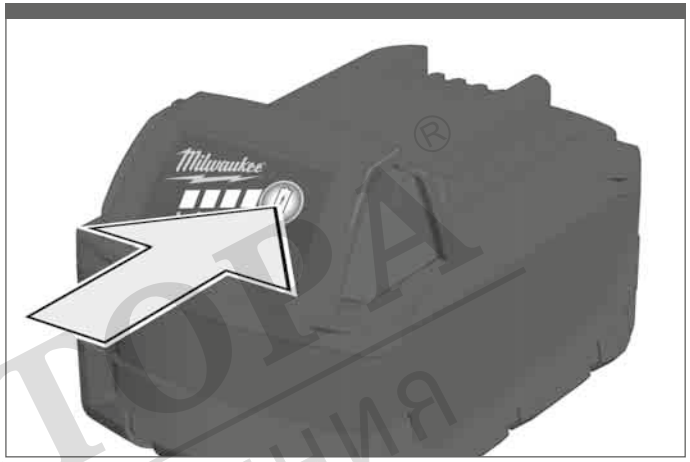

78-100 %

55-77 %

33-54 %

10-32 %

< 10 %

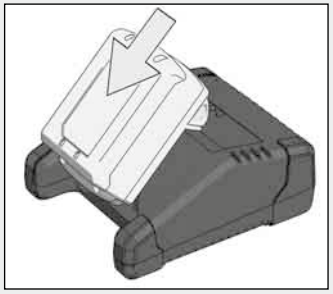

МАГАЗИН БАШ МАЙСТОРА®
ПРОФЕССИОНАЛЬНЫЕ РЕШЕНИЯ

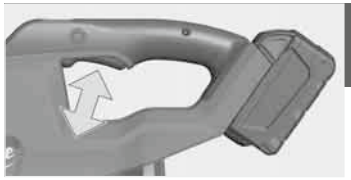

START

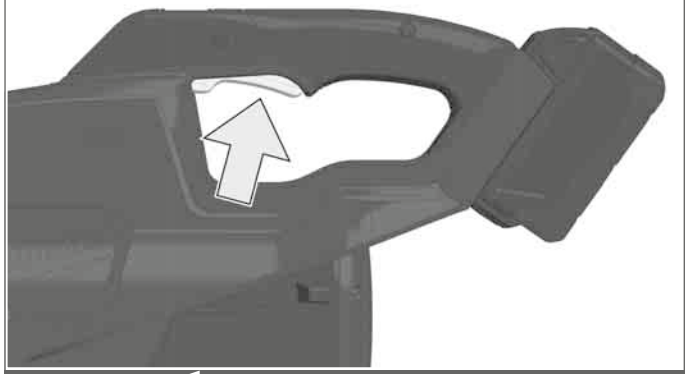

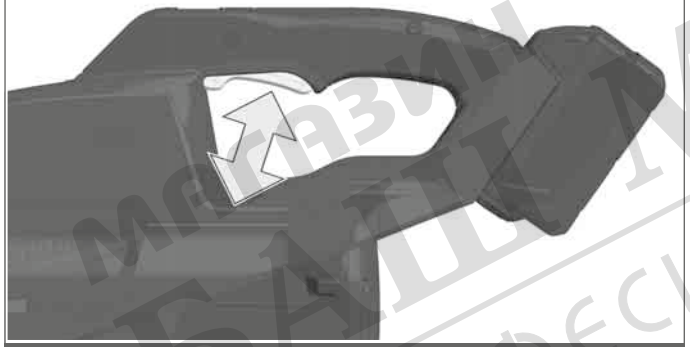

STOP

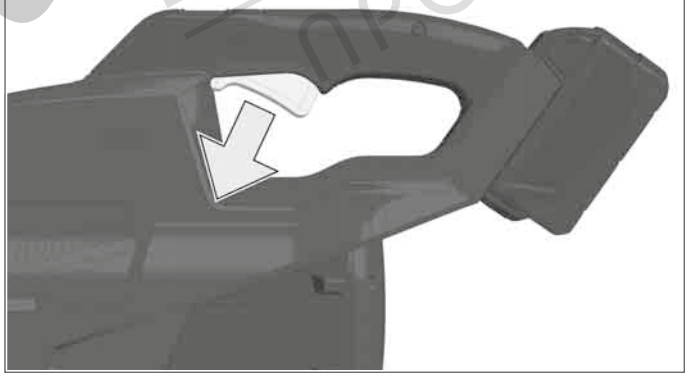

START/LOCK

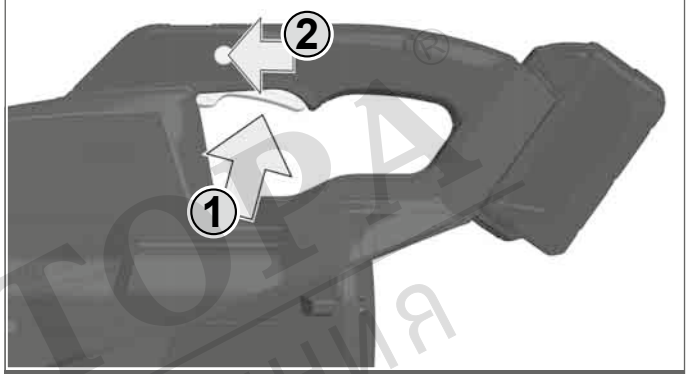

STOP

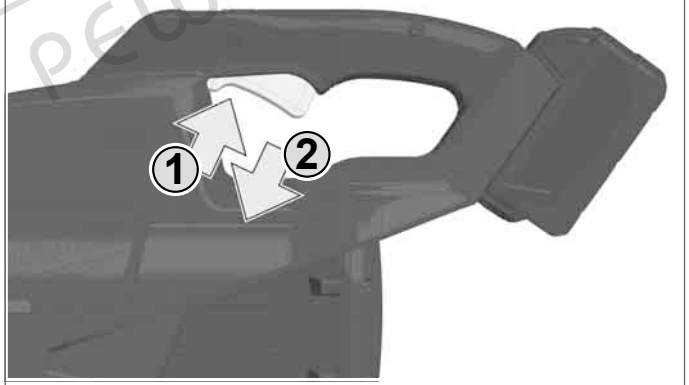

МАГАЗИН БАШ МАЙСТОРА
ПРОФЕСИОНАЛНИ РЕШЕНИЯ

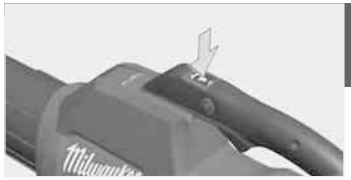

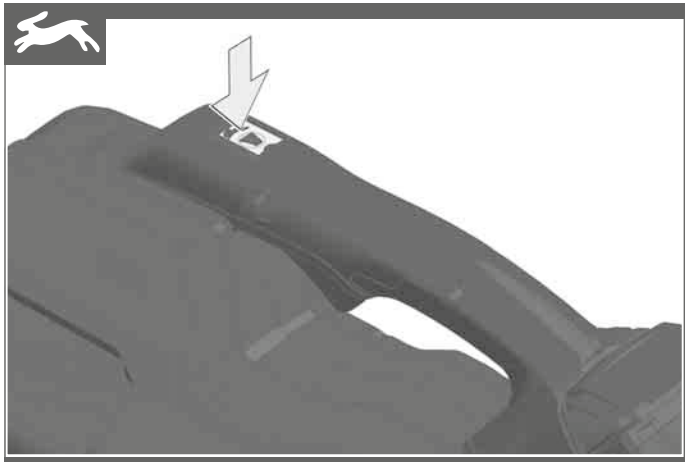

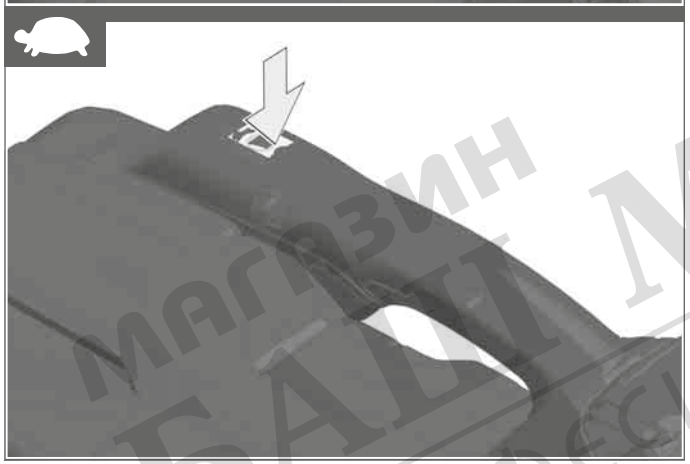

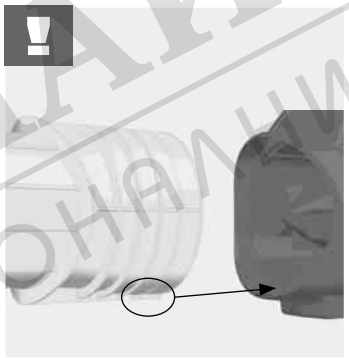

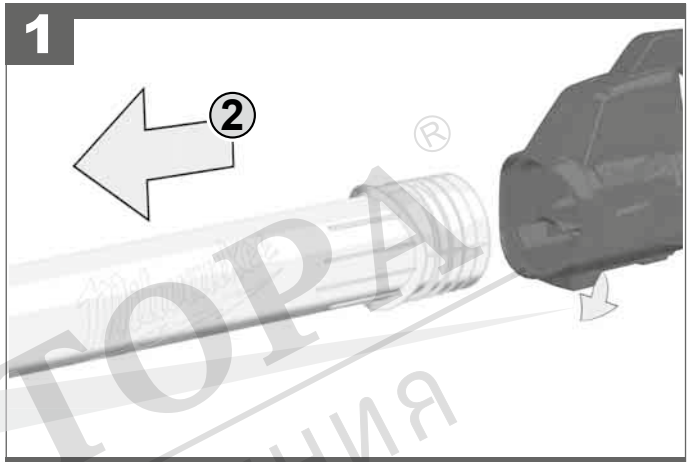

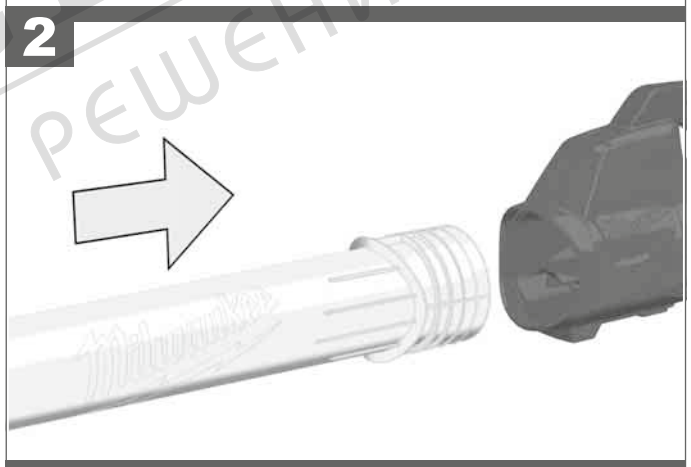

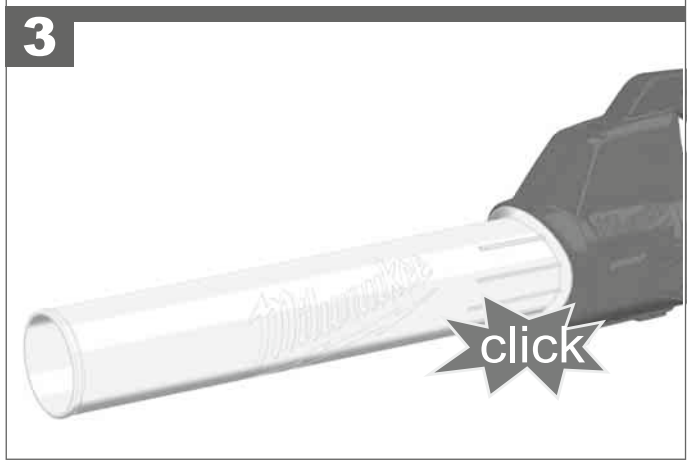

МАГАЗИН БАШ МАЙСТОРА ПРОФЕСИОНАЛНИ РЕШЕНИЯ

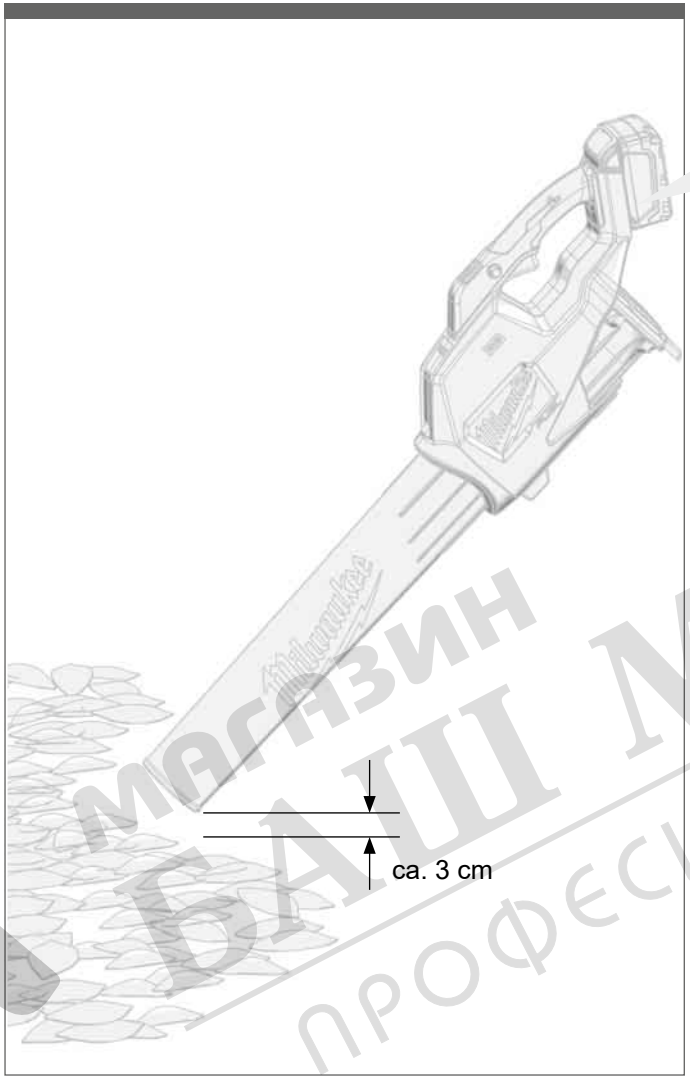

Do not cover air inlet!
Lufteintrittsbereich nicht abdecken!
Ne pas obstruer la zone d'entrée de l'air !
Non coprire l'area di ingresso aria!
¡No tape la zona de entrada del aire!
Não cubra a área de entrada de ar!
Dek de luchttoevoeropeningen niet af!
Dæk ikke luftindgangsområdet til!
Ikke dekk til luftinntaket!
Täck inte över området vid luftinloppet!!
Älä peitä ilmanottoaluetta!
Μην καλύπτετε το τμήμα εισροής αέρα!
Hava giriş alanının üzerini kapatmayın!
Oblast vstupu vzduchu nezakrývejte!
Oblasť vstupu vzduchu nezakrývajte!
Nie wolno zakrywać obszaru wlotu powietrza!
Ne takarja le a légbeömlőt és környékét!
Območje vstopa zraka ne prekrivajte!
Područje ulaska zraka ne pokrivati!
Nenosedziet gaisa iesūkšanas zonu!
Neuždenkite oro įvado!
Õhusisselaskepiirkonda ei tohi kinni katta!
Не закрывать область впуска воздуха!
Не покривайте зоната за навлизане на въздуха!
Nu acoperiţi zona de intrare a aerului!
Да се се затвора подрачјето на влез на воздух!
Не закривати ділянку впуску повітря!
يحظ تغطية منطقة دخول الهواء!

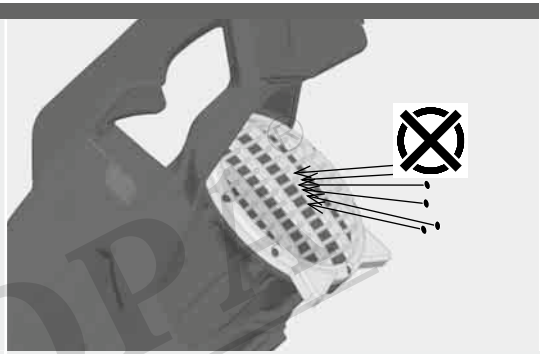

Keep all cooling air inlets clear of dirt.
Sämtliche Kühlluftöffnungen frei von Schmutz halten.
S'assurer que toutes les ouvertures pour l'air de refroidissement soient dégagées des déchets.
Tenere tutte le aperture per aria di raffreddamento libere da sporcizia.
Mantener todos los orificios de aire refrigerante libres de suciedad.
Mantenha todas as aberturas de arrefecimento livres de sujeira.
Houd alle koelluchtopeningen vrij van verontreinigen.
Hold samtlige køleluftsåbninger frie for snavs.
Alle kjøleluft åpningene skal holdes fri for smuss.
Se alltid till att alla kylluftöppningar är fria från smuts.
Pidä kaikki jäähdytysilman aukot puhtaina.
Διατηρείτε την συνολική κυκλοφορία κρύου αέρα ελεύθερη από ακαθαρσίες.
Bütün soğutma havası deliklerinde kir olmamasına dikkat ediniz.
Všechny otvory pro vstup chladicího vzduchu udržujte čisté.
Všetky otvory na vstup chladiaceho vzduchu udržiavajte čisté.
Wszelkie otwory powietrza chłodzącego należy utrzymywać w stanie wolnym od zanieczyszczeń.
Valamennyi hűtőlevegő-nyílást tartsa tisztán.
Vse odprtine za hladen zrak vzdržujte proste nečistoč.
Sve otvore rashladnog zraka držati u čistom stanju.
Ievērot, lai visas ierīces ventilācijas atveres būtu tīras.
Stebėkite, kad šalto oro angose nebūtų nešvarumų.
Hoidke kõik jahutusõhuavad mustusevabad.
Все отверстия для охлаждающего воздуха должны быть чистыми.
Поддържайте всички отвори за охлаждане чисти.
Menţineţi toate orificiile pentru aerul de răcire libere de murdărie.
Сите отвори за ладење на воздухот одржувајте ги така, за да немаат допир со нечистотија.
Всі отвори для охолодження утримувати в чистоті.
حافظ على كافة فتحات دخول هواء التبريد نظيفة من الأتربة.

МАГАЗИН БАШ МАЙСТОРА ПРОФЕСІОНАЛЬНИХ РЕШЕНЬ

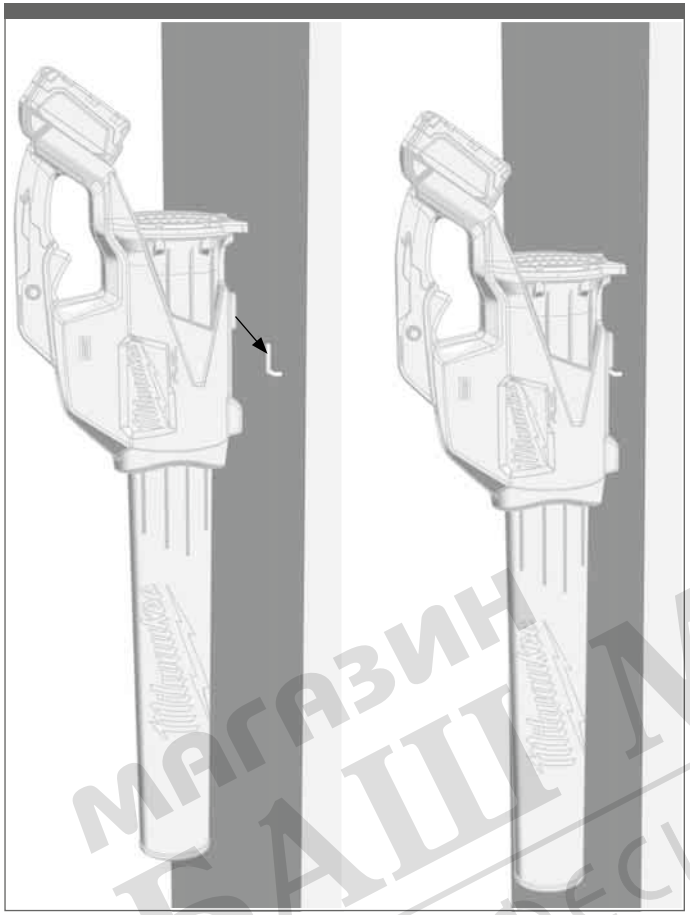

МАГАЗИН БАШ МАЙСТОРА®
ПРОФЕСИОНАЛНИ РЕШЕНИЯ

ТЕХНИЧЕСКИ ДАННИ	АКУМУЛАТОРНА ДУХАЛКА ЗА ЛИСТА	M18 FBL
Производствен номер		4670 55 02... ...000001-999999
Номинална мощност		500 W
Номинален входящ ток		27,7 A
Обороти на празен ход		0-14400 min-1
Скорост на въздушния поток		193 km/h
Обем на въздушната струя.		0-12,7 m3/min
Напрежение на акумулатора		18 V
Тегло съгласно процедурата EPTA 01/2014 (с батерия 2.0 Ah)		3,30 kg
Тегло без литиево-йонна акумулаторна батерия		2,22 kg

Информация за шума/вибрациите

Измерените стойности са получени съобразно EN 50636-2-100 Annex CC.

Оцененото с A ниво на шума на уреда е съответно:

Ниво на звукова мощност L_{pA}	83 dB (A)
Несигурност K=	3 dB (A)
Равнище на мощността на звука $L_{WA}+K_{WA}$	97 dB (A)
Несигурност K=	1 dB (A)

Да се носи предпазно средство за слуха!

Общите стойности на вибрациите (векторна сума на три посоки) са определени в съответствие с EN 50636-2-100 Annex BB.

Вибрация на ръкохватката	≤ 2,5 m/s²
Несигурност K=	1,5 m/s²

ВНИМАНИЕ!

Посоченото в тези инструкции ниво на вибрациите е измерено в съответствие със стандартизиран в EN 50636-2-100 Annex BB измервателен метод и може да се използва за сравнение на електрически инструменти помежду им. Подходящ е и за временна оценка на вибрационното натоварване.

Посоченото ниво на вибрациите представя основните приложения на електрическия инструмент. Ако обаче електрическият инструмент се използва с друго предназначение, с различни сменяеми инструменти или при недостатъчна техническа поддръжка, нивото на вибрациите може да е различно. Това чувствително може да увеличи вибрационното натоварване по време на целия работен цикъл.

За точната оценка на вибрационното натоварване трябва да се вземат предвид и периодите от време, в които уредът е изключен или работи, но в действителност не се използва. Това чувствително може да намали вибрационното натоварване по време на целия работен цикъл.

Определете допълнителни мерки по техника на безопасност в защита на обслужващия работник от въздействието на вибрациите като например: техническа поддръжка на електрическия инструмент и сменяемите инструменти, поддържане на ръцете топли, организация на работния цикъл.

⚠ ПРЕДУПРЕЖДЕНИЕ! Прочетете всички указания и напътствия за безопасност.

Пропуски при спазването на указанията и напътствията за безопасност могат да доведат до токов удар, пожар и/или тежки наранявания.

Съхранявайте указанията и напътствията за безопасност за справка при нужда.

УКАЗАНИЯ ЗА БЕЗОПАСНОСТ ЗА АКУМУЛАТОРНА ДУХАЛКА ЗА ЛИСТА

Указания за обслужване

Прочетете внимателно упътването за употреба и се запознайте с обслужващите елементи и с правилното обслужване на уреда.

Никога не допускайте машината да се обслужва от деца, лица с ограничени физически, сензорни или ментални способности, или с липсващ опит и познания, или от лица, незапознати с тази инструкция за употреба. Възможно е местните разпоредби да ограничават възрастта на обслужващия машината.

Не забравяйте, че като обслужващ уреда носите отговорност за злополуки или опасности, възникнали за други лица или тяхната собственост при използването.

Подготовка

При използването на уреда винаги носете защита за слуха и защитни очила.

По време на използването на уреда винаги носете стабилни обувки и дълъг панталон. Не използвайте духалката за листа боси или с отворени обувки. Не носете свободно облекло или дрехи с висящи шнурове или връзки.

Не носете свободно облекло или бижута, които биха могли да бъдат засмукани. Пазете дългите коси далеч от входящите вентилационни отвори.

Използвайте машината в препоръчително положение и само върху здрава, равна основа.

Не използвайте уреда върху павирани или чакълести настилки, тъй като разпръскващият се материал може да причини наранявания.

В никакъв случай не включвайте градинския електроинструмент, ако в непосредствена близост до него има хора, особено деца, или животни.

Обслужване

При обслужване на машината винаги стойте далеч от зоната на изхвърляне.

Ако машината е запушена, преди почистване трябва да се свали сменяемата акумулаторна батерия.

Никога не използвайте машината с дефектни капаци или предпазни устройства (напр. защита срещу замърсяване).

Изключете машината и свалете сменяемата акумулаторна батерия. Уверете се, че всички подвижни части са спрели, преди да

- напуснете машината;
- отстраните замърсяванията и запушванията;
- извършите дейностите по контрол и почистване на машината.

Ползването на духалката за изсмукване е забранено.

Не насочвайте въздушната струя срещу горещи, лесно запалими или експлозивни материали.

Използвайте градинския електроинструмент само на дневна светлина или на добро изкуствено осветление.

По наклонен терен внимавайте постоянно да поддържате стабилно положение на тялото.

Никога не издухвайте по посока на стоящите наблизо лица. Не работете без поставена тръба.

Вървете, не тичайте.

Поддържайте всички отвори за охлаждане чисти.

Внимавайте намиращи се наблизо лица да не бъдат наранени от отхвърчащи частици.

Да не се ползва за изсмукване на течности.

Не се наклянайте прекалено много напред и пазете равновесие по всяко време.

Не я използвайте по време на дъжд и не я оставяйте отвън, ако вали.

Поддръжка и съхранение

Преди поддръжка, инспекция, прибиране за съхранение или смяна на детайл, свалете сменяемата акумулаторна батерия и се уверете, че всички подвижни части са спрели. Преди извършване на инспекции и настройки оставяйте машината да се охлади. Грижете се добре за машината и я поддържайте чиста.

Съхранявайте машината на сухо място и извън обсега на деца.

Преди прибиране за съхранение винаги я изчаквайте да се охлади.

Не предприемайте никакви модификации на духалката. Не оторизирани модификации могат да повлияят отрицателно на безопасността на духалката и да доведат до увеличаване на шума и вибрациите.

За да бъде гарантирано безопасно работно състояние на градинския инструмент, се уверявайте, че всички гайки, щифтове и винтове са затегнати.

Проверете градинския електроинструмент и за по-голяма сигурност заменяйте износени или повредени детайли.

По съображения за безопасност, износените или повредени части трябва да се сменят. Използвайте само оригинални резервни части и принадлежности.

Не се опитвайте никога да шунтирате предпазното устройство.

Не предприемайте никакви модификации на духалката. Не оторизирани модификации могат да повлияят отрицателно на безопасността на духалката и да доведат до увеличаване на шума и вибрациите.

ДРУГИ УКАЗАНИЯ ЗА БЕЗОПАСНОСТ

Никога не допускайте машината да се обслужва от деца, лица с ограничени физически, сензорни или ментални способности, или с липсващ опит и познания, или от лица, незапознати с тази инструкция за употреба. Възможно е местните разпоредби да ограничават възрастта на обслужващия машината.

Преди започване на каквито е да е работи по машината извадете акумулатора.

Не изхвърляйте изхабените акумулатори в огъня или в при битовите отпадъци. Milwaukee предлага екологосъобразно събиране на старите акумулатори; моля попитайте Вашия специализиран търговец.

Не съхранявайте акумулаторите заедно с метални предмети (опасност от късо съединение).

Акумулатори от системата M18 да се зареждат само със зарядни устройства от системата M18 laden. Да не се зареждат акумулатори от други системи.

При екстремно натоварване или екстремна температура от повредени акумулатори може да изтече батерийна течност. При допир с такава течност веднага измийте с вода и сапун. При контакт с очите веднага изплаквайте старателно най-малко 10 минути и незабавно потърсете лекар.

Предупреждение! За да избегнете опасността от пожар, предизвикана от късо съединение, както и нараняванията и повредите на продукта, не потапяйте инструмента, сменяемата акумулаторна батерия или зарядното устройство в течности и се погрижете в уредите и акумулаторните батерии да не попадат течности. Течностите, предизвикващи корозия или провеждащи електричество, като солена вода, определени химикали, избелващи вещества или продукти, съдържащи избелващи вещества, могат да предизвикат късо съединение.

ОСТАТЪЧЕН РИСК

Дори при правилна употреба, остатъчните рискове не могат да бъдат изключени. При използване могат да възникнат следните

магазин ГАШ МАЙСТОРА профессионалы решения

опасности, за които обслужващият трябва да внимава:

- Наранявания, причинени от вибрации.
  Дръжте уреда за предвидените за целта ръкохватки и ограничавайте времето на работа и експозиция.
- Шумовото натоварване може да причини слухови увреждания.
  Носете защита за слуха и ограничете продължителността на експозицията.
- Наранявания на очите, причинени от замърсяващи частици.
  Винаги носете предпазни очила, здрави дълги панталони, ръкавици и стабилни обувки.

ИЗПОЛЗВАНЕ ПО ПРЕДНАЗНАЧЕНИЕ

Акумулаторната духалка за листа служи за издухване на замърсявания и шума.

Този уред може да се използва по предназначение само както е посочено.

CE - ДЕКЛАРАЦИЯ ЗА СЪОТВЕТСТВИЕ

В качеството си на производител декларираме на собствена отговорност, че продуктът, описан в „Технически данни“, отговаря на всички съответстващи разпоредби на Директиви 2011/65/EC (RoHS), 2014/30/EC, 2006/42/EO и на следните хармонизирани нормативни документи:

EN 60335-1:2012+A11:2014
EN 50636-2-100:2014
EN 62233:2008
EN 55014-1:2006+A1:2009+A2:2011
EN 55014-2:2015
EN 50581:2012

Измерено ниво на звукова мощност: 97 dB(A)
Гарантирано ниво на звукова мощност: 98 dB(A)

Процедура за оценка на съответствието съгласно 2000/14/EO Приложение V.

Winnenden, 2017-09-30

Alexander Krug
Managing Director

CE

Упълномощен за съставяне на техническата документация

Techtronic Industries GmbH
Max-Eyth-Straße 10
71364 Winnenden
Germany

АКУМУЛАТОРИ

Акумулатори, които не са ползвани по-дълго време, преди употреба да се дозаредят.

Температура над 50°C намалява мощността на акумулатора. Да се избягва по-продължително нагряване на слънце или от отопление.

Поддържайте чисти присъединителните контакти на зарядното устройство и на акумулатора.

За оптимална продължителност на живот след употреба батериите трябва да се заредят напълно.

За възможно по-дълга продължителност на живот батериите трябва да се изваждат от уреда след зареждане.

При съхранение на батериите за повече от 30 дни: съхранявайте батерията при прибл. 27°C и на сухо място. Съхранявайте батерията при 30 до 50 % от заряда. Зареждайте батерията на всеки 6 месеца.

ПРЕВОЗ НА ЛИТИЕВО-ЙОННИ БАТЕРИИ

Литиево-йонните батерии са предмет на законовите разпоредби за превоз на опасни товари.

Превозът на тези батерии трябва да се извършва в съответствие с местните, националните и международните разпоредби и регламенти.

- Потребителите могат да превозват тези батерии по пътя без допълнителни изисквания.
- Превозът на литиево-йонни батерии от транспортни компании е предмет на законовите разпоредбите за превоз на опасни товари. Подготовката на превоза и самият превоз трябва да се извършват само от обучени лица. Целият процес трябва да е под професионален надзор.

Спазвайте следните изисквания при превоз на батерии:

- Уверете се, че контактите са защитени и изолирани, за да се избегне късо съединение.
- Уверете се, че няма опасност от разместване на батерията в опаковката.
- Не превозвайте повредени батерии или такива с течове.

Обърнете се към Вашата транспортна компания за допълнителни инструкции.

ПОДДРЪЖКА

За да бъде гарантирано безопасно работно състояние на градинския инструмент, се уверявайте, че всички гайки, щифтове и винтове са затегнати.

Проверете градинския електроинструмент и за по-голяма сигурност заменяйте износени или повредени детайли.

Да се използват само аксесоари на Milwaukee и резервни части на Milwaukee. Елементи, чията подмяна не е описана, да се дадат за подмяна в сервиз на Milwaukee (вижте брошурата "Гаранция и адреси на сервизи).

При необходимост можете да поискате схема на елементите на уреда при посочване на обозначение на машината и шестцифрения номер на табелката за технически данни от Вашия сервиз или директно на Techtronic Industries GmbH, Max-Eyth-Straße 10, 71364 Winnenden, Германия.

СИМВОЛИ

	ВНИМАНИЕ! ПРЕДУПРЕЖДЕНИЕ! ОПАСНОСТ
	Преди пускане на уреда в действие моля прочетете внимателно инструкцията за използване.
	Преди започване на каквито е да е работи по машината извадете акумулатора.
	При работа с машината винаги носете предпазни очила.
	Да се носи предпазно средство за слуха!
	Носете респиратор.
	Допирът до входящите вентилационни отвори може да причини наранявания.
	Внимавайте в отвора за засмукване на въздух да не бъде увлечена косата Ви, тъй като това може да причини наранявания.
	Не носете свободно облекло или бижута, които биха могли да бъдат засмукани.
	Дръжте намиращи се наблизо лица на безопасно разстояние от градинския електроинструмент.
	Не я използвайте по време на дъжд и не я оставяйте отвън, ако вали.
	Електрическите уреди, батерии/акумулаторни батерии не трябва да се изхвърлят заедно с битовите отпадъци. Електрическите уреди и акумулаторни батерии трябва да се събират разделно и да се предават на службите за рециклиране на отпадъците според изискванията за опазване на околната среда. Информирайте се при местните служби или при местните специализирани търговци относно местата за събиране и центровете за рециклиране на отпадъци.
LWA 98dB	Гарантираното ниво на звуковата мощност съгласно типовата табелка е 98 dB.
CE	Европейски знак за съответствие
UKCA	Британски знак за съответствие
001	Украински знак за съответствие
EAC	Евро-азиатски знак за съответствие

МОСКВА РАШ МАЙСТОРА ПРОФЕССИОНАЛНИ РЕШЕНИЯ