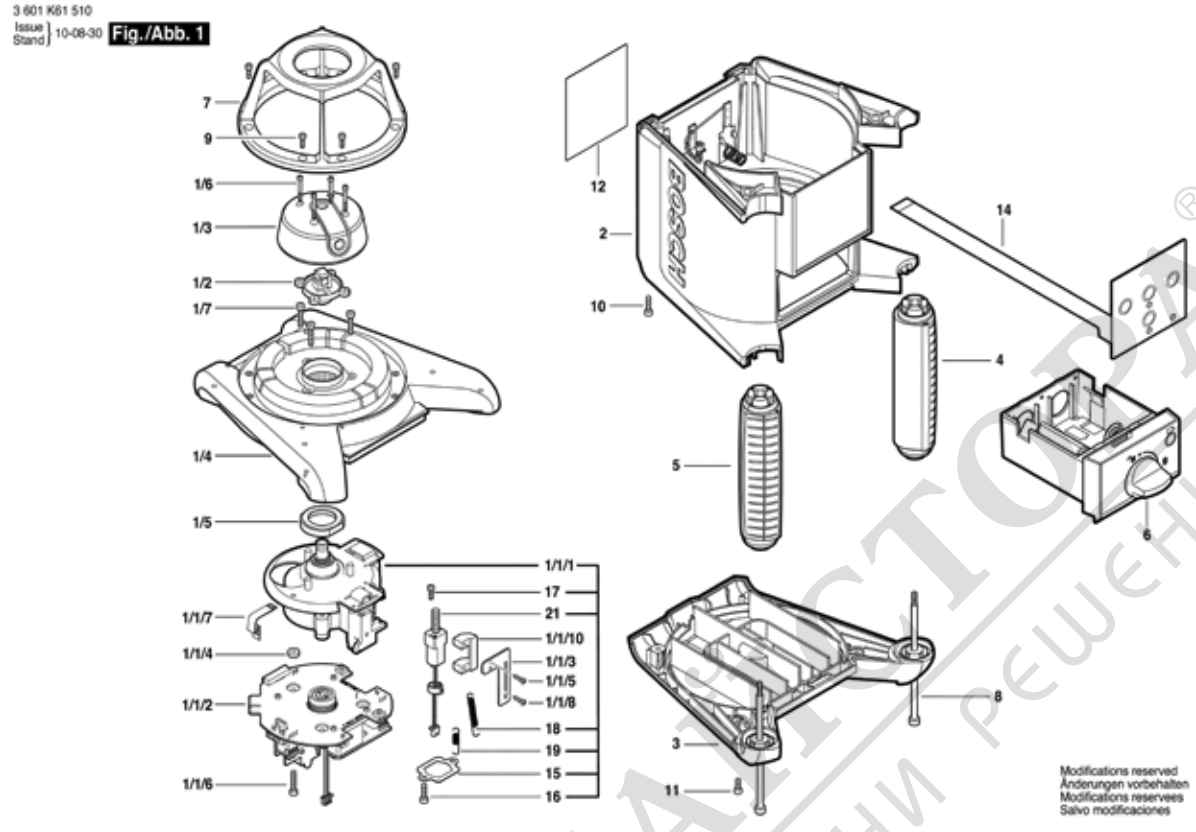

Моля, обърнете внимание: ремонтите, изменения и изпитването трябва да бъдат извършвани професионално.
Трябва да бъдат спазвани указанията за безопасност съгласно IEC, EN, VDE, AFNOR и други валидни в съответната страна
Правата за технически изменения и изменения на цената запазени. Информацията за продуктите и цените / ценовите групи се

Състояние: 16.09.2010

Поз.	Бр	Каталожен №	Обозначение	Указания/предшестве	PG	
1/2	1	2 610 A12 298	Повърхност за	.	42	S
1/3	1	2 610 A12 321	Въртящ се модул	.	33	S
1/4	1	2 610 A12 340	МОНТАЖ	.	43	S
1/5	1	2 610 A12 224	СФЕРИЧНА ВТУЛКА	.	11	S
1/6	4	2 610 A12 461	ВЪТР.	.	10	S
1/7	3	2 610 A12 284	ВЪТР.	.	10	S
1/1/1	1	2 610 A12 237	КОРПУС НА	.	55	S
1/1/2	1	2 610 A12 253	МОНТАЖ	.	58	S
1/1/3	2	2 610 A13 397	КРАЕН	.	11	S
1/1/4	3	2 610 A12 269	ПРОФИЛЕН ДИСК	.	13	S
1/1/5	4	2 610 A12 272	ВЪТР.	.	10	S
1/1/6	3	2 610 A12 284	ВЪТР.	.	10	S
1/1/7	1	2 610 A12 359	Гъвкава печатна	.	15	S
1/1/8	4	2 610 A12 301	ЦИЛИНДРИЧЕН	.	10	S
1/1/10	2	2 610 A13 399	КРАЕН	.	10	S
2	1	2 610 A12 342	КОРПУС	.	36	S
3	1	2 610 A12 957	КОРПУС	.	32	S
4	1	2 610 A12 464	РЪКОХВАТКА	.	30	S
5	1	2 610 A12 309	РЪКОХВАТКА	.	30	S
6	1	1 609 203 X16	КОРПУС НА	.	31	S
7	1	2 610 A12 311	Алуминиева отливка	.	32	S
8	2	2 610 A12 310	ЗАТЯГАЩ БОЛТ	.	14	S
9	8	2 610 A12 348	ВЪТР.	.	10	S
10	4	2 610 A12 459	ВЪТР.	.	10	S
11	4	2 610 A12 460	ВЪТР.	.	10	S
12	1	2 610 A13 609	ТАБЕЛКА	.	13	S
14	1	2 610 A13 403	САМОЗАЛЕПВАЩ	.	31	S
15	2	2 610 A12 302	ПЛАТКА НА МОТОР	.	11	S
16	6	2 610 A12 301	ЦИЛИНДРИЧЕН	.	10	S
17	4	2 610 A12 275	ВЪТР.	.	10	S
18	2	2 610 A12 283	ОБТЯГАЩА	.	10	S
19	2	2 610 A13 065	ОБТЯГАЩА	.	10	S
21	2	2 610 A13 249	РЕДУКТОР	.	34	S

Поз.	Бр	Каталожен №	Обозначение	Указания/предшестве	PG	