! Прочетете изцяло ръководството за експлоатация и приложената брошура „Гаранционна и допълнителна информация “. Следвайте съдържащите се в тях инструкции. Този документ трябва да се съхранява и да се предаде при предаване на лазерното устройство.

Универсален лазерен нивелир

- Със специален пружинен фиксатор – идеален за полагане на плочки
- Хоризонтален и вертикален нивелир с точност 0,5 мм/м
- Превключвател ON/OFF със светодиоден индикатор за лазера
- 3 изключително мощни магнита за закрепване позволяват поставяне върху магнитни повърхности
- Устойчив на удари, подсилен със стъклени влакна пластмасов корпус с гумирани ръкохватки
- Измерителен обхват: 50 м

Общи инструкции за безопасност

Лазерно лъчение!
Не гледайте срещу
лазерния лъч! Лазер клас 2
< 1 мВт • 650 нм
EN 60825-1:2007-10

- Внимание: Не гледайте в директния или отразения лъч.
- Не допускайте лазерът да попада в ръцете на деца!
- Не насочвайте лазерния лъч към хора.
- Ако лазерно лъчение от клас 2 попадне в окото, очите трябва съзнателно да се затворят и главата веднага да се премести настрани от лъча.
- Не излагайте уреда на механично натоварване, екстремни температури, влага или прекалено високи вибрации.
- Използвайте уреда единствено съгласно предназначението за употреба в рамките на спецификациите. Не се допускат модификации и изменения на уреда. Това ще доведе до невалидност на разрешителното и спецификацията за безопасност.

магазин БАЙ МАЙСТОРА® професионални решения

1 Поставяне на батерии

Отворете гнездото за батерии и поставете батериите според инсталационните символи. При това следете за правилна полярност.

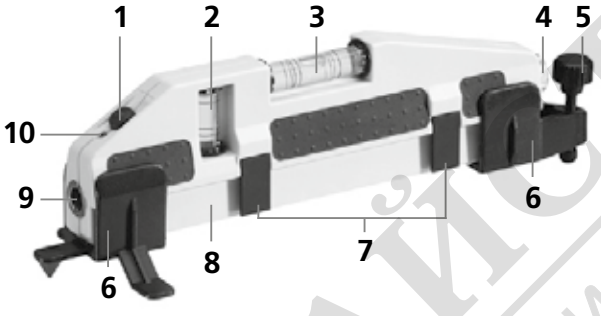

1 Превключвател ВКЛ/ИЗКЛ
2 Вертикален нивелир
3 Хоризонтален нивелир
4 Батерийно отделение
5 Корекция на регулируемия крак
6 Регулируем крак
7 Пружинен фиксатор
8 Магнити (долна страна)
9 Изходен прозорец на лазера
10 Светодиоден индикатор на лазера

2 ON/OFF

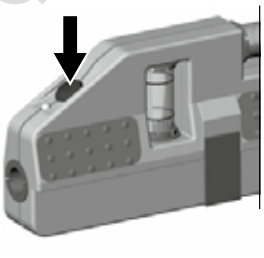

3 Поставяне на крачетата за регулиране

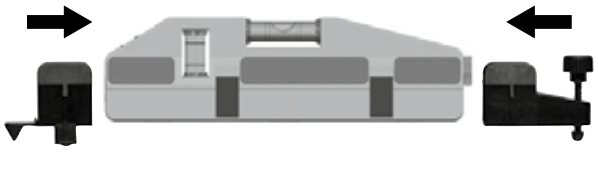

магазин БАЙ МАЙСТОРА® професионални решения

4 Полагане на плочки на стена

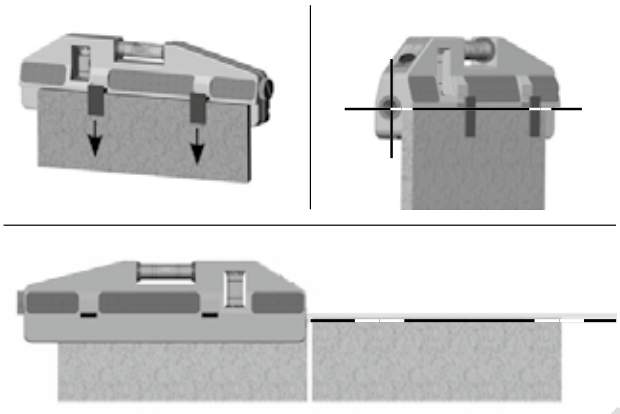

За полагане на плочки на стена уредът се поставя върху първата плочка с помощта на пружинния фиксатор, който може да се избута с щифтовете от задната страна. Лазерният лъч, който преминава успоредно на хоризонталната либела, насочва по продължението на ръба на плочката. По този начин плочката може да се нивелира прецизно с помощта на либелата.

5 Разделител на лъча на 90˚

(в зависимост от изпълнението на продукта)

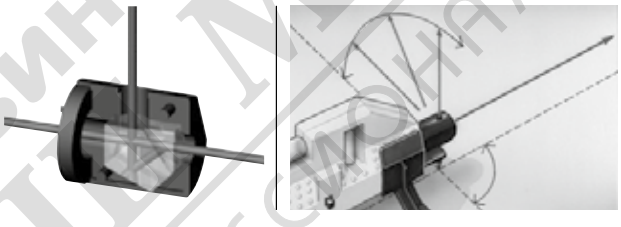

С помощта на разделителя на лъча на 90˚ можете да пренасочите лазерния лъч с допълнителни 90˚.

Технически характеристики	
Точност на либелите	0,5 мм / м
Област на приложение на лазера	50 м
Довжина хвилі лазера	650 нм
Лазер клас	2 / < 1 мВт
Електрозахранване	2 x 1,5V AAA
Работна температура	0 °C ... + 50 °C
Температура на съхранение	-10 °C ... + 70 °C
Тегло (вкл. батерии)	128 г
Размери (Ш x В x Д)	210 x 59 x 62 мм

Право на технічні зміни збережене. 01/2015

магазин БАЙ МАЙСТОРА® професионални решения

ЕС-разпоредби и изхвърляне

Уредът изпълнява всички необходими стандарти за свободно движение на стоки в рамките на ЕС.

Този продукт е електрически уред и трябва да се събира и изхвърля съгласно европейската директива относно отпадъците от електрическо и електронно оборудване (OEEO).

Още инструкции за безопасност и допълнителни указания ще намерите на адрес: **www.laserliner.com/info**

магазин БАШ МАЙСТОРА® ПРОФЕСИОНАЛНИ РЕШЕНИЯ