Festool GmbH
Wertstraße 20
D-73240 Wendlingen
Tel.: +49 (0)7024/804-0
Telefax: +49 (0)7024/804-20608
www.festool.com

FESTOOL

D	Originalbetriebsanleitung - Absauggerät	6
GB	Original operating manual - Dust extractor	11
F	Notice d'utilisation d'origine - Aspirateur	15
E	Manual de instrucciones original - Aspirador	20
I	Istruzioni per l'uso originali - Aspiratore	25
NL	Originele gebruiksaanwijzing - Afzuigapparaat	30
S	Originalbruksanvisning - Dammsugare	35
FIN	Alkuperäiset käyttöohjeet - Imuri	40
DK	Original brugsanvisning - Støvsuger	44
N	Originalbruksanvisning - Avsugapparat	48
P	Manual de instruções original - Aspirador	52
RUS	Оригинал Руководства по эксплуатации - Пылеудаляющий аппарат	57
CZ	Originál návodu k obsluze - Vysavač	62
PL	Oryginalna instrukcja eksploatacji - Odkurzacz	66

магазин БАШ МАЙСТОРА ПРОФЕСИОНАЛНИ РЕШЕНИЯ

CTL SYS

706567_003

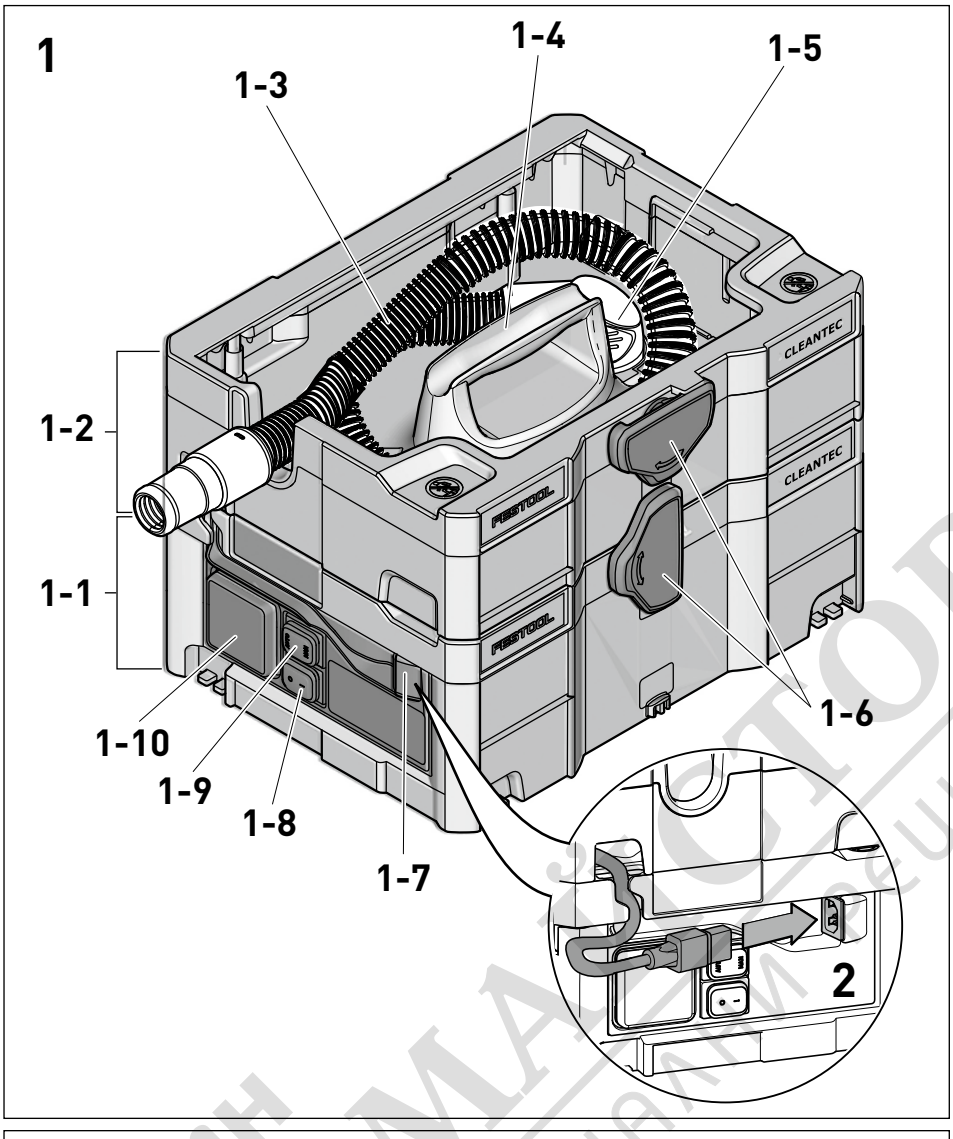

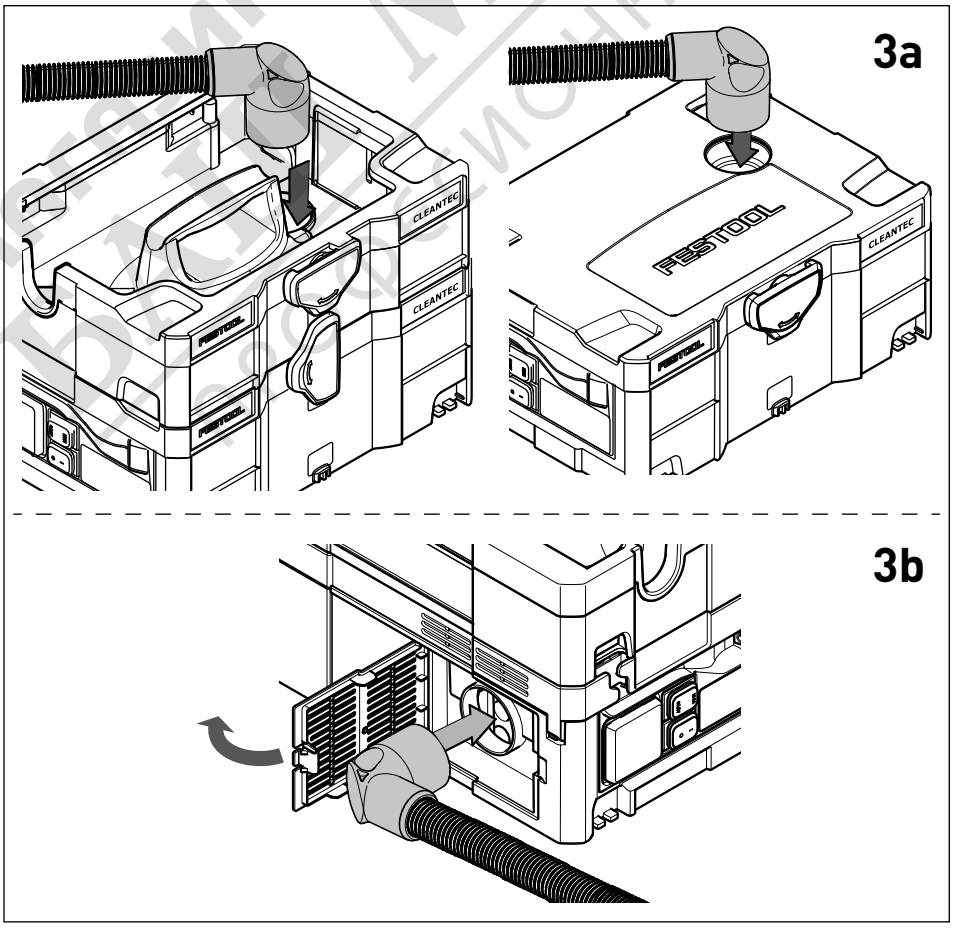

МАГАЗИН МАСТОРА®
ПРОФЕССИОНАЛЬНЫЕ РЕШЕНИЯ

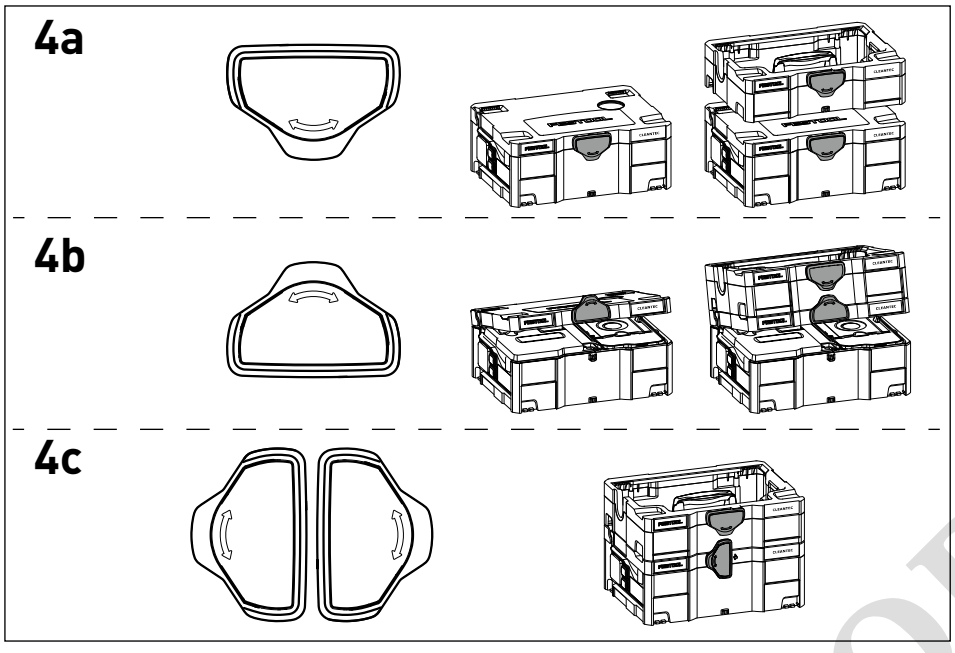

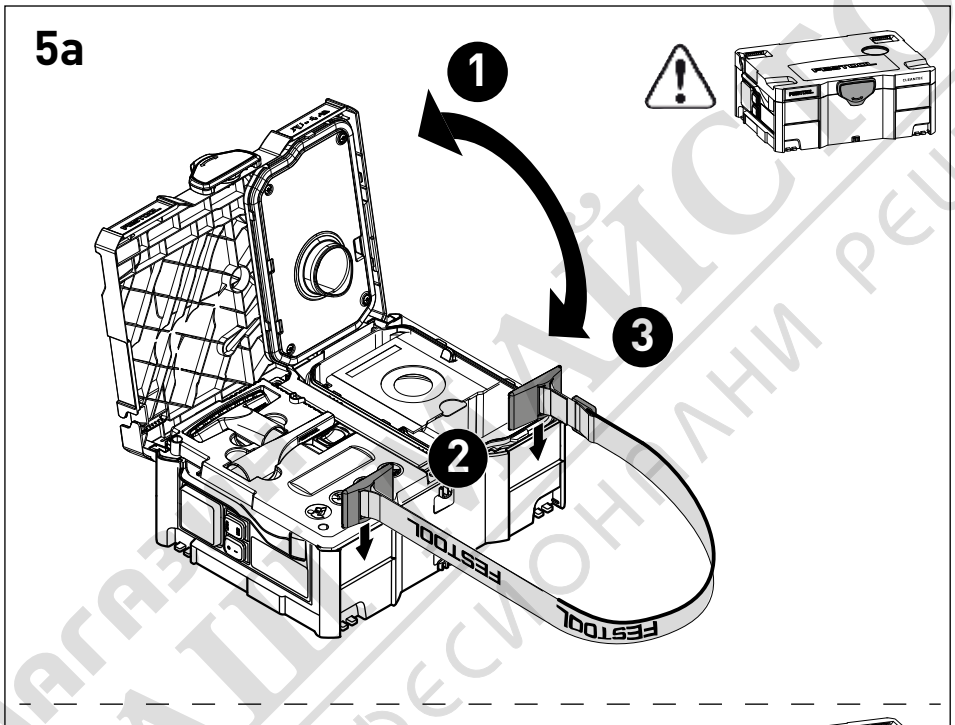

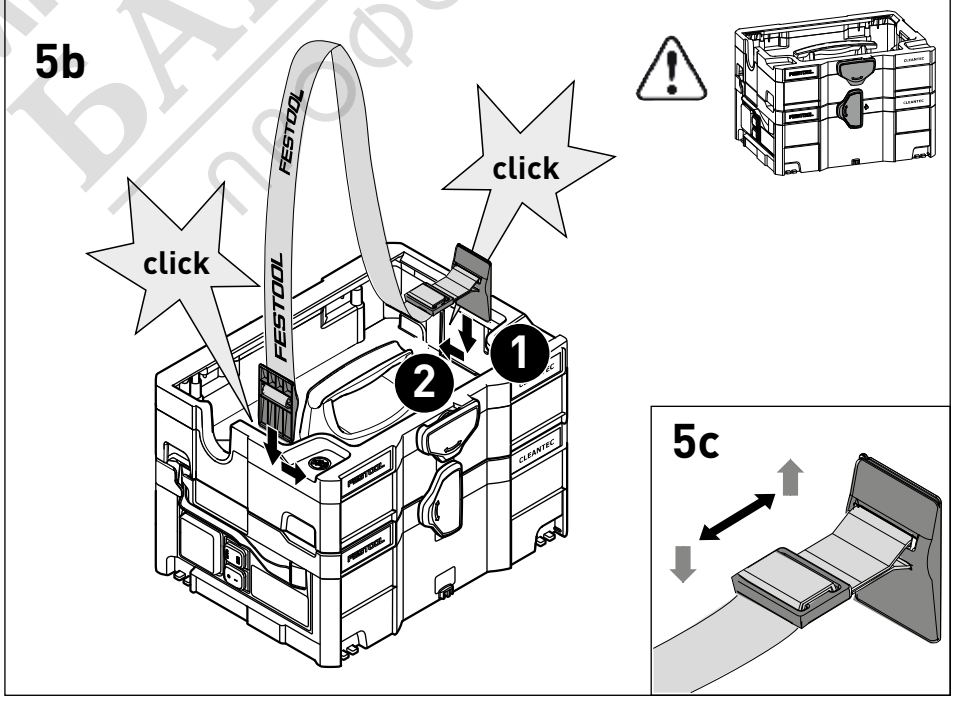

магазин БАЙМАЙСТОРА профессионални решения

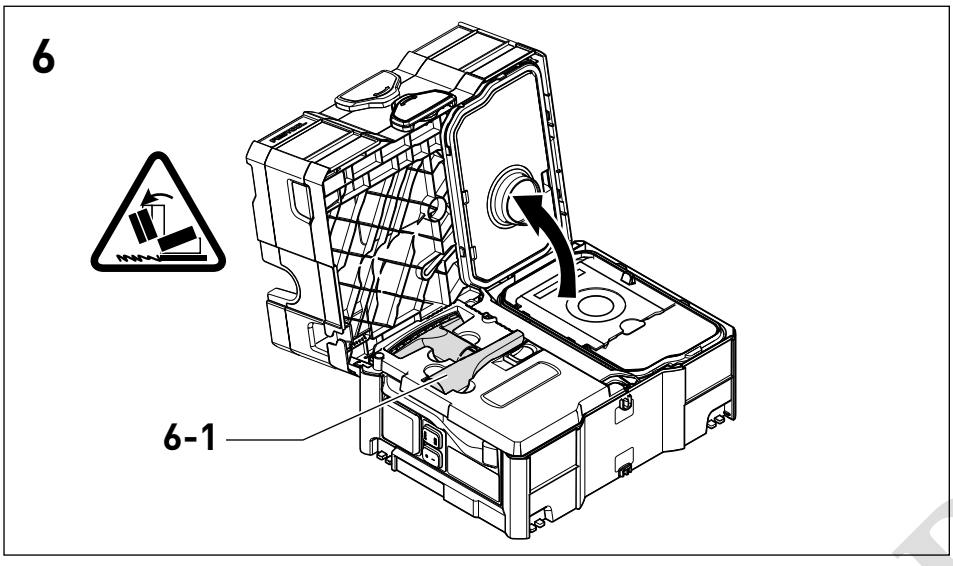

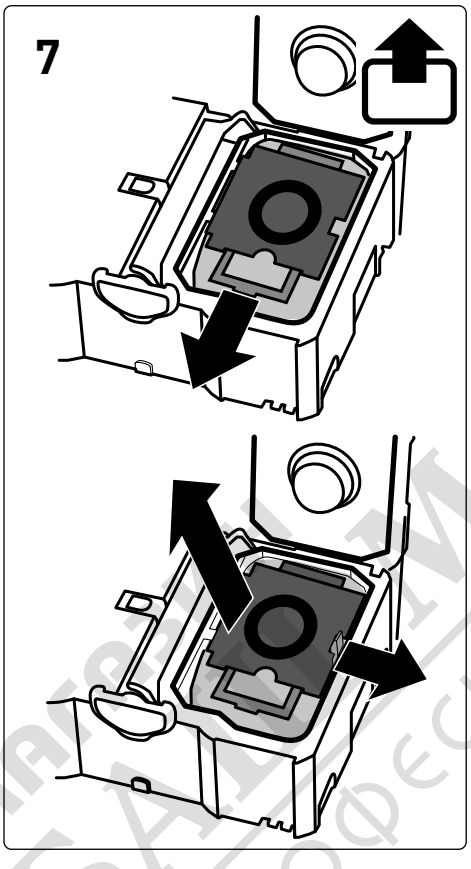

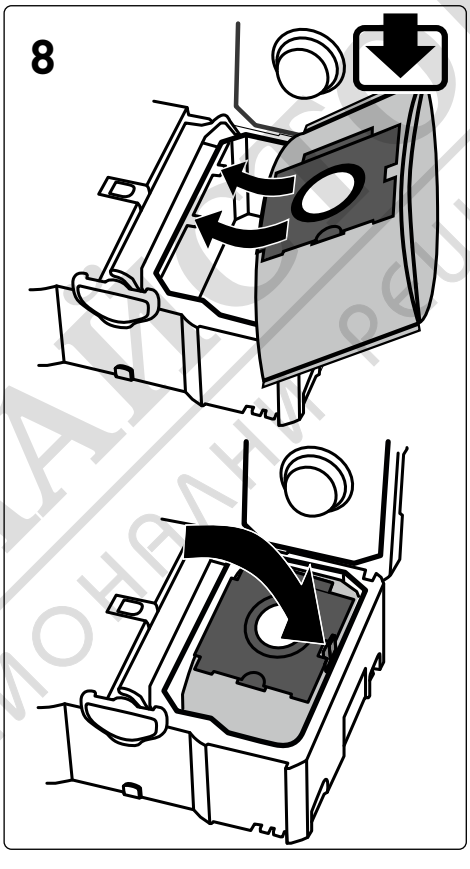

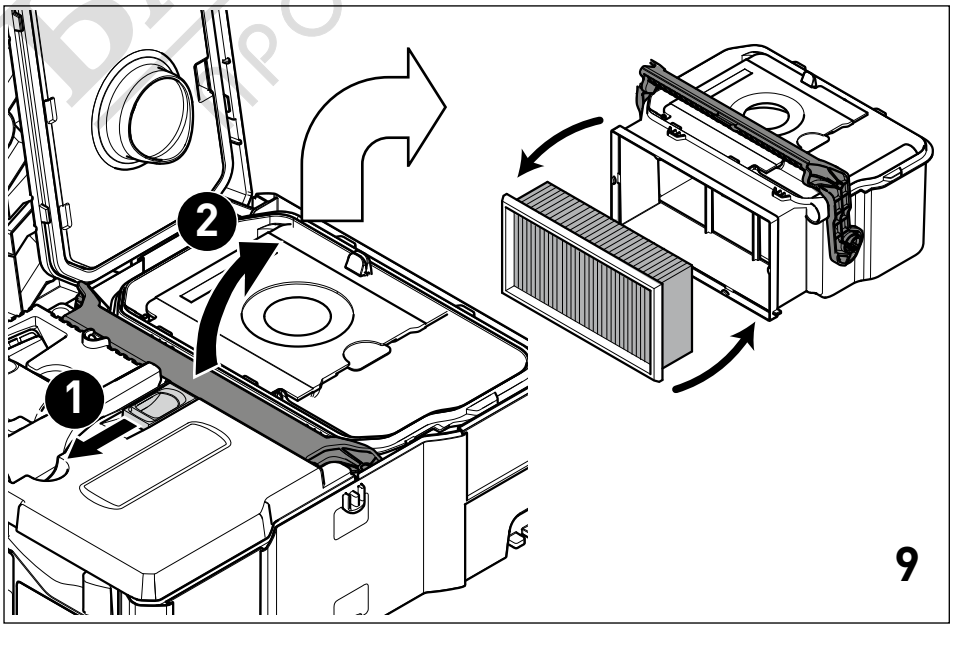

МАГАЗИН БАЛТИМАЙСТОРА®
ПРОФЕССИОНАЛЬНЫЕ РЕШЕНИЯ

Оригинальное руководство по эксплуатации

1 Указания по технике безопасности

ВНИМАНИЕ! Прочтите все указания по технике безопасности и инструкции. Неточное соблюдение инструкций и предупреждений может стать причиной удара электрическим током, пожара и/или тяжелых травм.

Сохраняйте все указания по технике безопасности и руководства для будущих владельцев.

- Лицам с ограниченными физическими, сенсорными или умственными способностями или не имеющим необходимого опыта и знаний запрещается использовать данный аппарат без присмотра или без соответствующего инструктажа по технике безопасности со стороны ответственного лица. Следите за тем, чтобы **дети** не играли с аппаратом.

- **ВНИМАНИЕ:** аппарат может содержать опасную для здоровья пыль. Обслуживание, опорожнение, смену фильтра должны выполнять только авторизованные специалисты, экипированные подходящими средствами индивидуальной защиты.
- Разрешается эксплуатировать только с установленной системой фильтрации!

Предупреждение

Этот инструмент предназначен только для работ в области сухого строительства.

ВНИМАНИЕ

Этот инструмент предназначен для использования только внутри помещений.

Этот инструмент должен храниться только внутри помещений.

- **Взрыво- и пожароопасность! Не допускайте всасывания:**
  - искр или горячей пыли;
  - горючих или взрывоопасных материалов (например, магния, алюминия, бензина, разбавителей);
  - едких веществ (напр. кислоты, щелочей, растворителей);
  - химически реактивных веществ, вступающих в реакцию с выделением тепла, образованием кислоты/щёлочи, газов и т. д. (напр. реактивные 2-компонентные материалы, алюминий и вода).
- Соблюдайте региональные правила техники безопасности и данные изготовителя материала!
- Разрешается работать только с использованием подходящих средств индивидуальной защиты!
- Убедитесь в исправном состоянии аппарата, работайте только в сухом помещении!
- Используйте розетку на аппарате только для указанной цели!
- Регулярно проверяйте вилку, кабель и розетку во избежание тех или иных опасностей, и в случае повреждения заменяйте эти детали на новые в авторизованной сервисной мастерской.
- Запрещается поднимать и транспортировать аппарат с помощью подъёмника или крана.
- Опасность опрокидывания! Не устанавливайте на наклонные поверхности!

2 Символы

Символ	Значение
	Предупреждение об общей опасности
	Предупреждение об ударе током
	Прочтите руководство по эксплуатации и указания по технике безопасности!
	Используйте респиратор!
	Инструкция, рекомендация

МАГАЗИН БАЙ МАЙСТОРА профессиональные решения

Символ	Значение
▶	Инструкция по использованию
	Внимание! Данный аппарат может содержать опасную для здоровья пыль!
	Запрещается использовать аппарат в качестве подставки!
	Не оставляйте аппарат под дождем!
	Не всасывайте воду и иные жидкости!
	Опасность опрокидывания!

3 Применение по назначению

Пылеудаляющий аппарат предназначен для

- сбора/всасывания пыли с ПДК вредных веществ до 1 мг/м³ согласно классу пыли ˙L˙,
- для эксплуатации в условиях повышенных нагрузок в промышленном производстве согласно IEC/EN 60335-2-69.

Пылеудаляющий аппарат **не рекомендуется** использовать для непрерывного сбора/всасывания тонкой пыли (например, цементной или шпатлёвочной).

⚠ Ответственность за использование не по назначению несёт пользователь.

⚠ Инструмент сконструирован для профессионального применения.

4 Технические данные

Пылеудаляющий аппарат		
Потребляемая мощность		1000 Вт
Макс. допустимая мощность подключаемого инструмента	ЕС	1200 Вт
	Чехия, Дания	1300 Вт
	Великобритания, Австралия	1400 Вт
Макс. объёмный расход (воздуха), пылеудаляющий аппарат/турбина		180 м³/ч / 108 м³/ч
Макс. разрежение, турбина		200 гПа
Площадь фильтроэлемента		5357 см²
Всасывающий шланг		D 27 мм x 3,0 м AS
Длина сетевого кабеля		5,0 м
Уровень звукового давления согласно EN 60704-2-1 / Погрешность K		67 дБ(A) / 3 дБ
Значение вибрации на сопле для очистки/погрешность		<2,5 м/с²/ 1,5 м/с²
Вид защиты		IP X0
Объём резервуара		4,5 л
Размеры ДхШхВ	CTL SYS с отсеком для хранения	396 x 296 x 270 мм
	только CTL SYS	396 x 296 x 162 мм
Масса	CTL SYS с отсеком для хранения	6,9 кг

5 Составные части инструмента

[1-1] Пылеудаляющий аппарат

[1-2] Отсек для хранения

[1-3] Всасывающий шланг

[1-4] Рукоятка

[1-5] Колено

[1-6] Фиксатор T-Loc для систейнера

[1-7] Штекерный разъём для слаботочных устройств

[1-8] Выключатель

[1-9] Переключатель AUTO/MAN (АВТОМ./РУЧН.)

[1-10] Штепсельный разъём аппарата

Иллюстрации находятся в начале руководства по эксплуатации.

МАГАЗИН БАШ МАЙСТОРА ПРОФЕСИОНАЛНИ РЕШЕНИЯ

6 Начало работы

Предупреждение

Недопустимое напряжение или частота!

Опасность несчастного случая

- ▶ Соблюдайте параметры на заводской табличке.
- ▶ Учитывайте национальные особенности.

6.1 Подключение пылеудаляющего аппарата

Предупреждение

Опасность травмирования по причине неконтролируемого включения инструментов

- ▶ Перед включением убедитесь в том, что подключённый инструмент выключен.

- ▶ Подключите сетевой кабель к штекерному разъёму **[2]** для слаботочных устройств и к розетке с заземлением.
- ▶ Проложите сетевой кабель через выемку **[2]**.

Переключатель **[1-8]** служит выключателем.

Переключатель **[1-9]** служит для переключение между режимами AUTO (АВТОМ.) и MAN (РУЧН.).

Положение переключателя 'MAN'

Штекерный разъём **[1-10]** аппарата не под напряжением, пылеудаляющий аппарат работает.

Положение переключателя 'Auto'

Штекерный разъём **[1-10]** аппарата под напряжением, пылеудаляющий аппарат запускается при включении подключённого инструмента.

По окончании работ с использованием аппарата, а также перед техническим обслуживанием и ремонтом вынимайте вилку из розетки.

6.2 Подсоединение электроинструмента

Предупреждение

Опасность травмирования

- ▶ Соблюдайте указания в отношении макс. допустимой мощности подключаемого инструмента (см. главу «Технические данные»).
- ▶ Выключите электроинструмент.
- ▶ Подсоедините электроинструмент к штепсельному разъёму аппарата **[1-10]**.

6.3 Подсоединение всасывающего шланга

к всасывающему отверстию [3a]

- ▶ Подсоедините всасывающий шланг с коленом к всасывающему отверстию.

к выпускному отверстию [3b]

- ▶ Откройте крышку на задней стороне пылеудаляющего аппарата.
- ▶ Подсоедините всасывающий шланг с коленом к выпускному отверстию.

7 Настройки

7.1 Схема контроля температуры

Перед достижением критической температуры реле контроля температуры отключает пылеудаляющий аппарат.

- ▶ Выключите пылеудаляющий аппарат, дайте ему остыть в течение прим. 5 минут, затем снова включите.

ⓘ Аппарат не включается: обратитесь в мастерскую Сервисной службы Festool.

7.2 Соединение с помощью T-Loc

Путем поворота T-Loc пылеудаляющий аппарат можно закрыть, открыть и соединить:

- Закрыть пылеудаляющий аппарат – **[4a]**.
- Открыть пылеудаляющий аппарат – **[4b]**.
- Соединить пылеудаляющий аппарат с отсеком для хранения – **[4c]**.

Перед подъёмом всегда закрывайте T-Loc на пылеудаляющем аппарате или выполняйте соединение с отсеком для хранения и проверяйте надёжность фиксации.

Макс. грузоподъёмность в соединении с другими систейнерами: 20 кг

7.3 Использование/регулировка лямки

Макс. допустимая грузоподъёмность лямки: 20 кг

Лямка может устанавливаться в двух различных положениях:

- Транспортировка пылеудаляющего аппарата: лямка крепится к пылеудаляющему аппарату **[5a]**
- Транспортировка отсека для хранения вместе с пылеудаляющим аппаратом: лямка крепится на отсеке для хранения **[5b]**

Магазин БАШ МАЙСТОРА профессиональные решения

Перед подъёмом проверяйте состояние лямки и установите T-Loc на пылеудаляющем аппарате в соответствующее положение.

Подгоните длину лямки с помощью регулировочной пряжки **[5c]**.

8 Выполнение работ

Осторожно

Опасная для здоровья пыль

Травмирование дыхательных путей

▶ Всегда используйте мешок-пылесборник!

ⓘ Внутри пылеудаляющего аппарата хранятся два сопла для очистки **[6-1]**.

Соблюдайте следующие указания:

– Пылеудаляющий аппарат представляет собой стационарную систему: его нельзя передвигать, потянув за кабель или шланг. Используйте для этого рукоятку **[1-4]**.

– При использовании всасывающего шланга в не антистатическом исполнении возможно появление статической электризации, в результате чего пользователь может получить удар электрическим током.

В режиме удаления пыли с ПДК вредных для здоровья веществ всасывание следует производить только от одного источника пыли (электро- или пневмоинструмента).

Соблюдайте следующие правила при сборе пыли, образующейся при работе электроинструментов:

Обеспечьте достаточную вентиляцию! Соблюдайте региональные предписания!

Предельные значения: отвод не более 50 % от объёмного расхода приточного воздуха

Формула: объём помещения V_R x интенсивность воздухообмена L_W

После работы:

▶ Выключите пылеудаляющий аппарат и извлеките вилку из розетки.

▶ Смотайте сетевой кабель.

▶ Опорожните резервуар для грязи.

▶ Положите всасывающий шланг **[1-3]** и сетевой кабель в отсек для хранения.

▶ Очистите пылеудаляющий аппарат изнутри и снаружи путём всасывания и последующего протирания.

▶ Установите пылеудаляющий аппарат на хранение в сухом помещении, защищённом от неправомочного использования.

9 Обслуживание и уход

Предупреждение

Опасность травмирования, удар током

▶ Перед началом любых работ на машинке вынимайте вилку из розетки!

▶ Все работы по обслуживанию и ремонту, которые требует открывания корпуса двигателя, могут выполняться только авторизованной мастерской сервисной службы.

Сервисное обслуживание и ремонт только через фирму-изготовителя или в наших сервисных мастерских: адрес ближайшей мастерской см. на www.festool.com/service

Используйте только оригинальные запасные части Festool! № для заказа на: www.festool.com/service

▶ Регулярно меняйте мешок-пылесборник и очищайте резервуар и уплотнения.

Соблюдайте следующие указания:

– Не реже одного раза в год изготовитель или лицо, прошедшее соответствующий инструктаж, должны проводить технический контроль с целью выявления нарушения защиты от пыли (например, проверку целостности фильтра, герметичности аппарата и исправности действия контрольного оборудования).

– То, что невозможно очистить, подлежит утилизации. Используйте для этого герметичные пакеты. Соблюдайте действующие правила утилизации отходов!

9.1 Замена мешка-пылесборника

▶ Откройте пылеудаляющий аппарат с помощью T-Loc **[6]**. **Внимание: опасность опрокидывания!**

▶ Замена мешка-пылесборника:

  ▶ Извлеките мешок-пылесборник **[7]**.

  ▶ Вложите мешок-пылесборник **[8]**.

▶ Закройте пылеудаляющий аппарат с помощью T-Loc.

магазин БАШ МАЙСТОРА профессионалы решения

9.2 Замена фильтрующего элемента [9]

Указание:

Повреждение электродвигателя

▶ Никогда не собирайте пыль без основного фильтра, так как это может привести к повреждению двигателя.

▶ Откройте пылеудаляющий аппарат с помощью T-Loc **[6]**. **Внимание: опасность опрокидывания!**

▶ Разблокируйте и перекиньте рычаг.

▶ Снимите контейнер движением вверх.

▶ Извлеките бывший в использовании фильтрующий элемент и замените его на новый.

▶ Утилизируйте использованный фильтрующий элемент в соответствии с законодательными предписаниями.

▶ Очистите резервуар и уплотнения.

▶ Установите резервуар. Перекиньте рычаг и заблокируйте.

▶ Закройте пылеудаляющий аппарат с помощью T-Loc.

ⓘ Номера для заказа оснастки, фильтров и расходных материалов можно найти в Каталоге Festool или в Интернете на сайте: www.festool.com.

10 Устранение неисправностей

Шумы при пылеудалении

Автоматический перепуск: открывается клапан, через который к турбине поступает охлаждающий воздух:

Причина	Засорение фильтрующего элемента, заполнение мешка-пылесборника или забивание всасывающего шланга
Решение:	Опорожните резервуар, замените или очистите фильтрующий элемент, замените мешок-пылесборник, проверьте всасывающий шланг на отсутствие забивания и при необходимости удалите

11 Транспортировка

Соблюдайте следующие указания:

– Перед транспортировкой всегда закрывайте T-Loc на пылеудаляющем аппарате или соединяйте с отсеком для хранения.

– При транспортировке в автомобиле необходимо принять соответствующие меры по защите оборудования от соскальзывания и опрокидывания согласно действующим инструкциям.

12 Опасность для окружающей среды

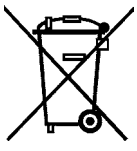

Не выбрасывайте инструмент вместе с бытовыми отходами! Обеспечьте экологически безопасную утилизацию инструментов, оснастки и упаковки. Соблюдайте действующие национальные предписания!

Только для стран ЕС: согласно директиве ЕС об отходах электрического и электронного оборудования, а также гармонизированным национальным стандартам отслужившие свой срок электроинструменты должны утилизироваться раздельно и направляться на экологически безопасную переработку.

Информация по директиве REACh:

www.festool.com/reach

13 Декларация соответствия ЕС

Пылеудаляющий аппарат	Серийный №
CTL SYS	500162, 500164, 500165, 500922
Год маркировки CE:2014	

Дата производства - см. этикетку инструмент

Мы со всей ответственностью заявляем, что данная продукция соответствует всем применимым требованиям следующих стандартов и нормативных документов:

2006/42/EG, 2004/108/EG (до 19.04.2016), 2014/30/EU (с 20.04.2016), 2011/65/EU, EN 60335-1:2012, 60335-2-69: 2009, EN 55014-1:2006+ A2:2011, EN 55014-2:1997+ Corrigendum 1997+ A1:2001+ A2:2008, EN 61000-3-2:2006+ A1: 2009+ A2:2009, EN 61000-3-3:2013.

Festool GmbH

Wertstr. 20, D-73240 Wendlingen

ppa. Dr. Johannes Steimel

Dr. Johannes Steimel

Руководитель отдела исследований и разработок, технической документации

2015-03-18

магазин БАШ МАЙСТОРА® профессиональный решений