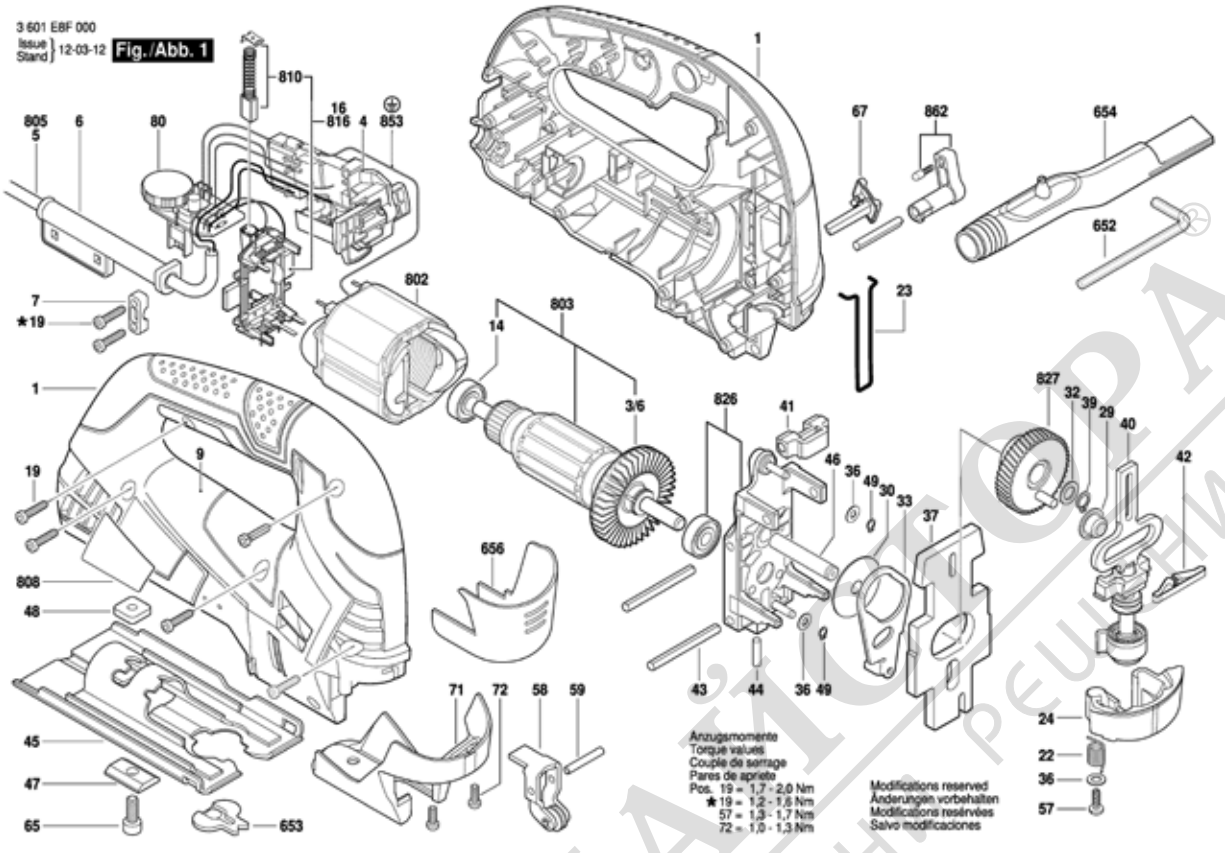

Състояние: 03.12.2010

Поз.	Бр	Каталожен №	Обозначение	Указания/предшестве	PG	
1	1	1 619 P07 126	КОРПУС	ТЪМНО СИНЬО	31	S
3/6	1	2 606 610 123	ВЕНТИЛАТОР	.	13	S
4	1	1 619 P08 819	ПУСКОВ КЛЮЧ	.	28	S
5	1	1 604 460 399	ЗАХРАНВАЩ КАБЕЛ	EU 2,65m 2x1 H05 RN	22	S
6	1	2 600 703 028	НАКРАЙНИК ЗА	Ø 8,2 MM .	11	S
7	1	2 601 035 001	ДЪРЖАЧ НА КАБЕЛ	.	11	S
9	1	1 619 P09 049	ТАБЕЛКА	.	13	S
14	1	2 600 905 110	САЧМЕН ЛАГЕР	.	20	S
19	11	2 603 490 022	TORX-ВИНТ	4x16 .	10	S
22	1	1 619 P07 152	ПРУЖИНА	.	10	S
23	1	1 619 P07 128	ПРЕДПАЗИТЕЛ	.	11	S
24	1	1 619 P07 151	ЛОСТОВ	.	14	S
29	1	2 600 914 022	ИГЛЕН ВТУЛКА	.	19	S
30	1	1 619 P07 576	КОМПЕНСАЦИОНН	.	10	S
32	1	2 600 101 077	КОМПЕНСАЦИОНН	.	11	S
33	1	1 619 P07 137	ХЕБЕЛ	.	16	S
36	3	2 600 100 588	КОМПЕНСАЦИОНН	0,50 MM .	11	S
37	1	1 619 P07 133	ПРОТИВОТЕЖЕСТ	.	25	S
39	1	2 916 640 905	ЗЕГЕРКА	8x0,8 N31A MR7 .	11	S
40	1	1 619 P07 147	ЩАНГА	.	39	S
41	1	1 619 P08 903	ВТУЛКОВ ЛАГЕР	.	12	S
42	1	1 619 P07 142	БОБИНА	.	17	S
43	2	1 619 P07 139	ИГЛЕНА РОЛКА	.	12	S
44	1	1 619 P07 143	ЛАГЕРЕН ЕЛЕМЕНТ	.	10	S
45	1	1 619 P07 162	ДОЛЕН ПЛОТ	.	23	S
46	1	1 619 P07 138	ЛАГЕРЕН ЕЛЕМЕНТ	.	12	S
47	1	2 601 030 019	ПРОФИЛ-ЛАЙСТНА	.	13	S
48	1	1 619 P07 163	ЗАКРЕПВАЩА	.	10	S
49	2	2 916 640 001	ЗЕГЕРКА	DIN 471-4x0,4-FSt .	10	S
57	1	1 619 P02 848	TORX-ВИНТ	4x12 .	10	S
58	1	1 619 P07 129	РОЛКОВ ХЕБЕЛ	.	24	S
59	1	1 619 P07 159	ЛАГЕРЕН ЕЛЕМЕНТ	.	10	S
65	1	2 910 141 197	ВЪТР.	DIN 912-M6x16-8.8 .	10	S
67	1	1 619 P07 158	РЕВЕРС	.	14	S
71	1	1 619 P07 127	ЗАДЕН КАПАК	.	21	S
72	2	2 603 435 015	ВИНТ	DIN 7981-ST3,5x9,5-F	11	S
80	1	1 619 P07 304	РЕГУЛАТОР НА	.	36	S
652	1	1 907 950 006	ШЕСТОГРАМЕН	DIN 911-SW5 .	15	S
653	1	2 601 016 065	ПРЕДПАЗИТЕЛ ЗА	.	16	S
654	1	1 619 P07 167	ДЮЗА	.	19	S

Поз.	Бр	Каталожен №	Обозначение	Указания/предшестве	PG	
656	1	1 619 P07 166	КАПАК	.	10	S
802	1	1 619 P09 155	СТАТОР	.	28	S
803	1	1 619 P09 157	РОТОР	.	36	S
808	1	1 619 P09 004	ТАБЕЛКА	.	13	S
810	1	2 604 321 925	ЧЕТКИ-КОМПЛЕКТ	.	21	S
816	1	2 609 001 621	ЧЕТКОДЪРЖАЧ	.	25	S
826	1	1 619 P08 888	ЛАГЕРЕН МОСТ	.	30	S
827	1	1 619 P08 889	ЕКСЦЕНТР.ЗЪБНО	.	29	S
853	1	1 619 P09 053	ПРОВОДНИК	.	12	S
862	1	1 619 P08 890	РЕВЕРС	.	15	S