ЕЛЕКТРИЧЕСКА НОЖИЦА ЗА
AXT RAPID 2000 3 600 H53 500

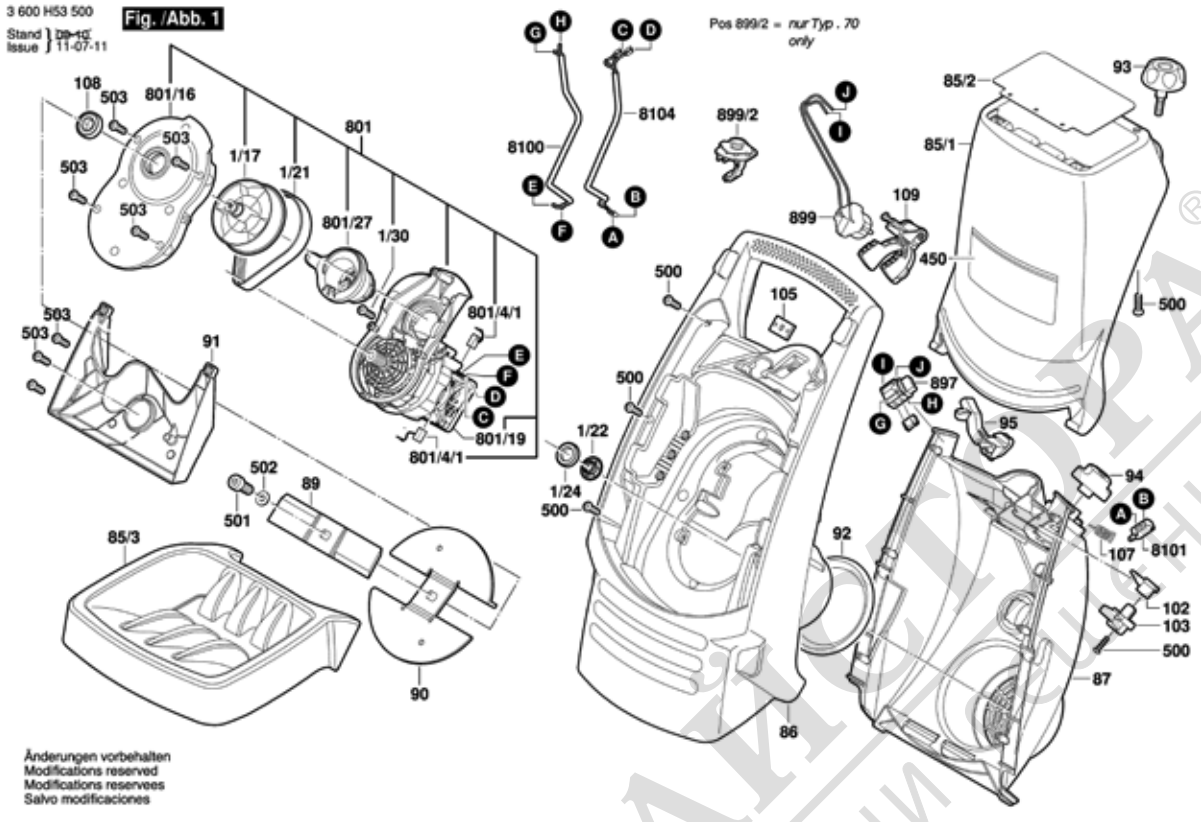

Моля, обърнете внимание: ремонтите, изменеиията и излитването трябва да бъдат извършвани професионално.
Трябва да бъдат спазвани указанията за безопасност съгласно IEC, EN, VDE, AFNOR и други валидни в съответната страна

Състояние: 06.11.2006

Поз.	Бр	Каталожен №	Обозначение	Указания/предшестве	PG	
1/17	1	F 016 L64 674	ЗАДВИЖВАЩ ВАЛ	.	25	S
1/21	1	F 016 L64 673	РЕМЪК	.	26	S
1/22	1	F 016 L64 658	МАГНИТ	.	11	S
1/24	1	F 016 L64 659	ВТУЛКА	.	11	S
1/30	6	F 016 L37 433	ВИНТ	.	15	S
39/11	1	F 016 L64 689	КЛЮЧ	.	11	S
39/20	2	F 016 L36 542	ВИНТ	M 5x8 Csk Hd. .	13	S
39/22	2	F 016 L64 669	БОЛТ	.	10	S
61	1	F 016 L64 656	ОС	.	12	S
85/1	1	F 016 L64 652	ШАХТА	.	29	S
85/2	1	F 016 L65 500	К-Т РЕЗЕРВНИ	.	23	S
85/3	1	F 016 L64 653	МАГАЗИН НА	.	23	S
86	1	F 016 L64 650	ГОРЕН КАПАК	.	33	S
87	1	F 016 L64 651	КОРПУС	.	26	S
89	1	2 608 635 492	НОЖ	.	31	S
90	1	F 016 L64 663	ПОЛНАЖНА	.	25	S
91	1	F 016 L64 664	ПЛАТКА НА НОЖ	.	26	S
92	1	F 016 L64 665	ФИЛТЪР-ЕЛЕМЕНТ	.	11	S
93	1	F 016 P64 666	МОНТАЖЕН	.	21	S
94	1	F 016 L64 667	БУТОН	.	11	S
95	1	F 016 L64 969	ЗАЩИТНА	.	12	S
102	1	F 016 L64 687	ШАЛТЕР-ЕКСЦЕНТ	.	11	S
103	1	F 016 L64 737	ПЛАСТИНКА	.	11	S
105	1	F 016 L64 745	НАПРАВЛЯВАЩ	.	11	S
107	1	F 016 L64 772	ПРУЖИНА	.	12	S
108	1	F 016 L65 506	ТАМПОН	.	13	S
109	1	F 016 L65 228	ШАЙБА	.	17	S
450	1	2 609 001 925	ТАБЕЛКА	AXT RAPID 2000 .	13	S
500	9	F 016 T49 429	ВИНТ	4x19 MM .	11	S
501	1	F 016 L64 679	ПАЛЕЦ	.	10	S
502	1	F 016 L64 746	ШАЙБА	.	11	S
503	10	F 016 L64 777	ВИНТ	.	10	S
650	1	F 016 L64 727	ШИБЕР	.	20	S
801	1	F 016 103 187	ЕЛЕКТРОМОТОР	.	44	S
801/4/1	2	F 016 103 188	ЧЕТКИ	.	20	S
801/16	1	F 016 103 184	КОРПУС	.	27	S
801/19	1	F 016 103 642	РЕГУЛАТОР	.	43	S
801/27	1	F 016 103 219	ЛАГЕРНО ТЯЛО	.	21	S
808	1	2 609 001 945	ТАБЕЛКА	.	13	S
860	2	F 016 103 218	КОЛЕЛО	.	21	S

Поз.	Бр	Каталожен №	Обозначение	Указания/предшестве	PG	
888	1	F 016 103 186	ОПОРНА РАМКА	.	36	S
897	1	F 016 103 192	ПУСКОВ КЛЮЧ	.	22	S
899	1	F 016 103 194	ЗАХРАНВАЩ КАБЕЛ	.	19	S
8100	1	F 016 103 196	СВЪРЗВАЩ	.	21	S
8101	1	F 016 103 197	МИКРОШАЛТЕР	.	19	S
8104	1	F 016 103 198	СВЪРЗВАЩ	.	17	S

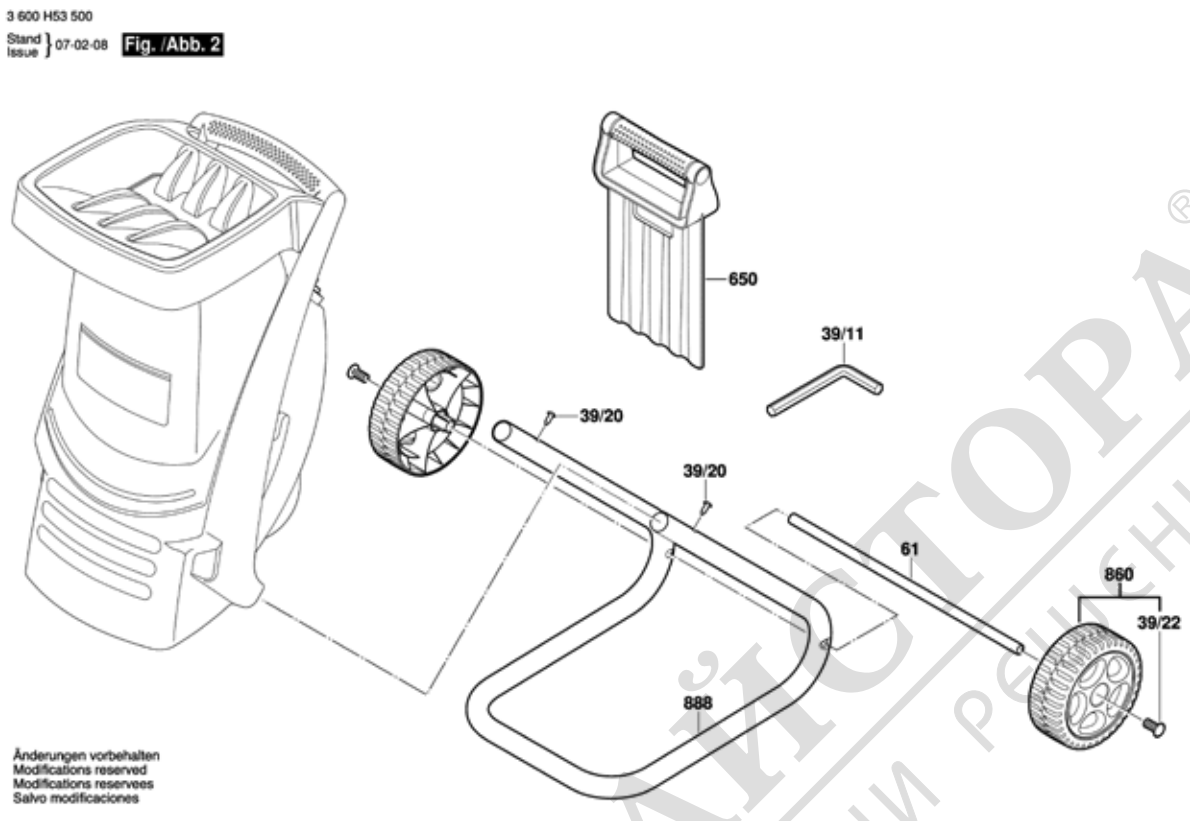

Моля, обърнете внимание: ремонтите, изменения и изпитването трябва да бъдат извършвани професионално.
Трябва да бъдат спазвани указанията за безопасност съгласно IEC, EN, VDE, AFNOR и други валидни в съответната страна

Състояние: 06.11.2006

Поз.	Бр	Каталожен №	Обозначение	Указания/предшестве	PG	

Поз.	Бр	Каталожен №	Обозначение	Указания/предшестве	PG	

магазин БАШ МАЙСТОРА ПРОФЕСИОНАЛНИ РЕШЕНИЯ