3406 000

wolfcraft®

Ⓓ **Original-Bedienungsanleitung**
Ⓖⓑ **Translation of the original operating instructions**
Ⓕ **Traduction de la notice d'utilisation originale**
Ⓔ **Traducción del manual de instrucciones original**
Ⓝⓛ **Vertaling van de oorspronkelijke handleiding**
Ⓘ **Traduzione del manuale d'uso originale**
Ⓟ **Tradução do manual original**
Ⓓⓚ **Oversættelse af den originale betjeningsvejledning**
Ⓢ **Översättning av original bruksanvisningen**
Ⓕⓘⓝ **Alkuperäisen käyttöohjeen käännös**
Ⓝ **Oversettelse av original bruksanvisning**
Ⓟⓛ **Tłumaczenie oryginalnej instrukcji obsługi**
Ⓖⓡ **Μετάφραση του πρωτότυπου οδηγιών χρήσης**
Ⓣⓡ **Orijinal işletim kılavuzunun çevirisi**
Ⓒⓩ **Překlad originálního Návodu na obsluhu**
Ⓗ **Az eredeti használati útmutató fordítása**
Ⓡⓞ **Traducerea instrucțiunilor de operare originale**
Ⓑⓖ **Превод на оригиналното упътване за употреба**
Ⓗⓡ **Prevod originalnog uputstva za upotrebu**
Ⓡⓤⓢ **Перевод оригинала инструкции по эксплуатации**

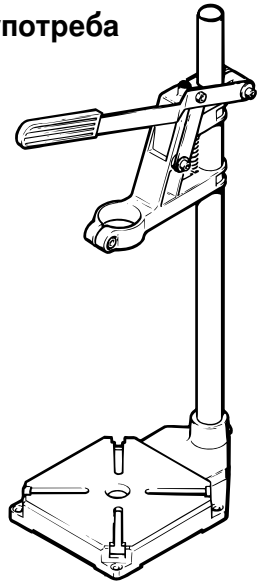

CE

wolfcraft® GmbH
Wolff-Str. 1
D-56746 Kempenich
Germany
www.wolfcraft.com

ВАШ МАЙСТОРА
ПРОФЕСИОНАЛНИ РЕШЕНИЯ

(D) **Ersatzteilliste**
(GB) **Spare parts list**
(F) **Liste de pièces de rechange**
(E) **Lista de recambios**
(NL) **Lijst met reserveonderdelen**
(I) **Elenco pezzi di ricambio**
(P) **Lista de peças sobresselentes**
(DK) **Liste over reservedele**
(S) **Reservdelslista**
(FIN) **Varaosaluettelo**
(N) **Reservdelsliste**
(PL) **Lista części zamiennych**
(GR) **Κατάλογος ανταλλακτικών**
(TR) **Yedek parça listesi**
(CZ) **Seznam náhradních dílů**
(H) **Pótalkatrész lista**
(RO) **Componente de schimb**
(BG) **Лист с резервни части**
(HR) **Popis nadomjesnih dijelova**
(RUS) **Список запчастей**

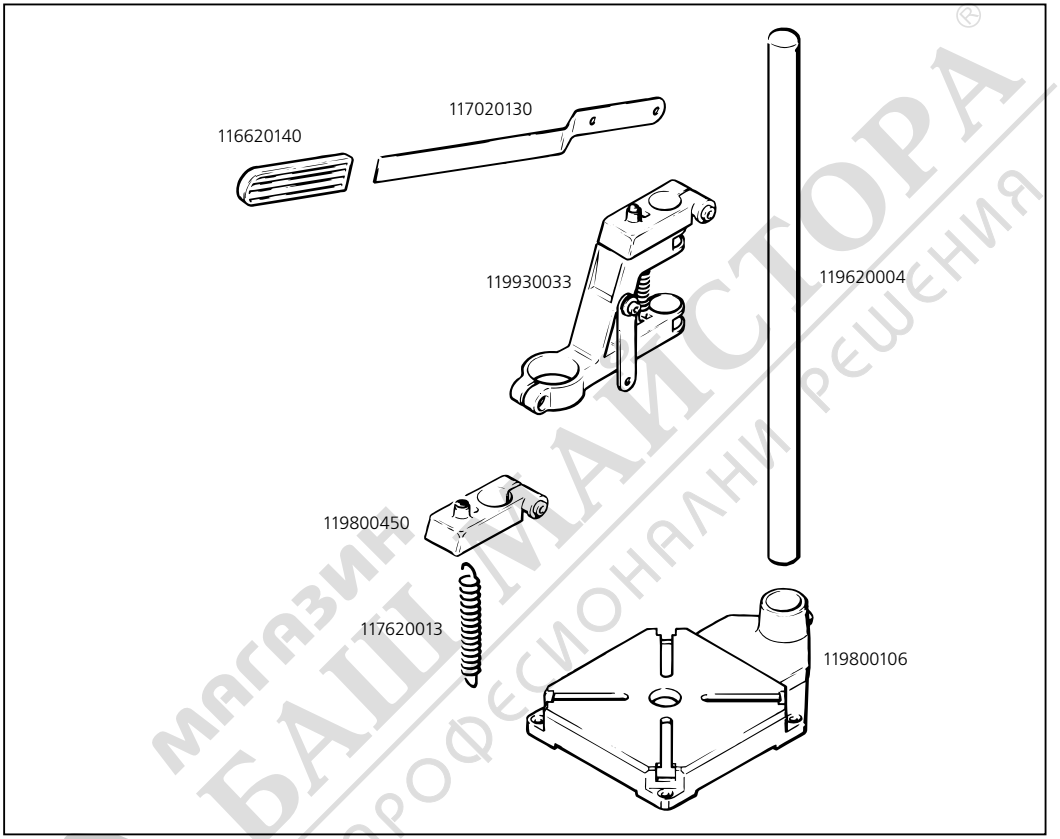

(D) **Zubehörbeutel**
(GB) **Accessory bag**
(F) **Sachet avec accessoires**
(E) **Bolsa de accessorios**
(NL) **Zakje met accessoires**
(I) **Sacchetto di accessori**
(P) **Saco de acessórios**
(DK) **Tilbehørspose**
(S) **Tillbehörspase**
(FIN) **Lisätarvikepussi**
(N) **Tilbehørpose**
(PL) **Opakowanie z osprzętem**
(GR) **Σάκκος εξαρτημάτων**
(TR) **Aksesuar çantası**
(CZ) **Sáček s příslušenstvím**
(H) **Tartozékcsomag**
(RO) **Pungă cu accesorii**
(BG) **Плик за доп.аксесоари**
(HR) **Vrećica za pribor**
(RUS) **Сумка с принадлежностями**

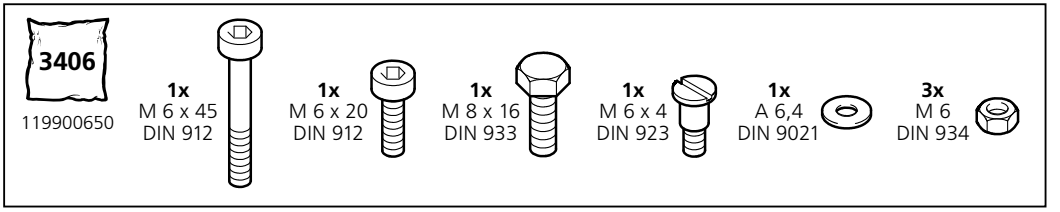

магазин БАШ МАЙСТОРА професионални решения

(D) **Notwendiges Montagewerkzeug**
(GB) **Necessary assembly tools**
(F) **Outils de montage nécessaires**
(E) **Herramientas de montaje necesarias**
(NL) **Noodzakelijk montage gereedschap**
(I) **Attrezzi necessari per il montaggio**
(P) **Ferramenta de montagem necessária**
(DK) **Nødvendigt montageværktøj**
(S) **Erforderliga monteringsverktyg**
(FIN) **Tarvittava asennustyökalu**
(N) **Nødvendig monteringsverktøy**
(PL) **Narzędzia niezbędne do montażu**
(GR) **Απαραίτητα εργαλεία μονταρίσματος**
(TR) **Montaj için gerekli takım**
(CZ) **Nutné montážní nářadí**
(H) **Szereléshez szükséges szerszámok**
(RO) **Sunt necesare unelte de montat**
(BG) **Необходими инструменти за монтаж**
(HR) **Alat potreban za montažu**
(RUS) **Необходимые монтажные инструменты**

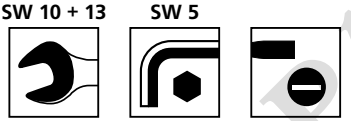

(D) **Montageanleitung**
(GB) **Assembly instructions**
(F) **Instructions de montage**
(E) **Instrucciones de montaje**
(NL) **Montage instrukties**
(I) **Istruzioni per montaggio**
(P) **Instrução de montagem**
(DK) **Monteringsanvisning**
(S) **Montagevejledning**
(FIN) **Asennus Käyttöohje**
(N) **Monteringsanvisning**
(PL) **Opis montażu**
(GR) **Οδηγίες μονταρίσματος**
(TR) **Montaj talimatı**
(CZ) **Návod k montáži**
(H) **Szerelési útmutató**
(RO) **Îndrumător de montare**
(BG) **Упътване за работа**
(HR) **Uputa za montažu**
(RUS) **Инструкция по монтажу**

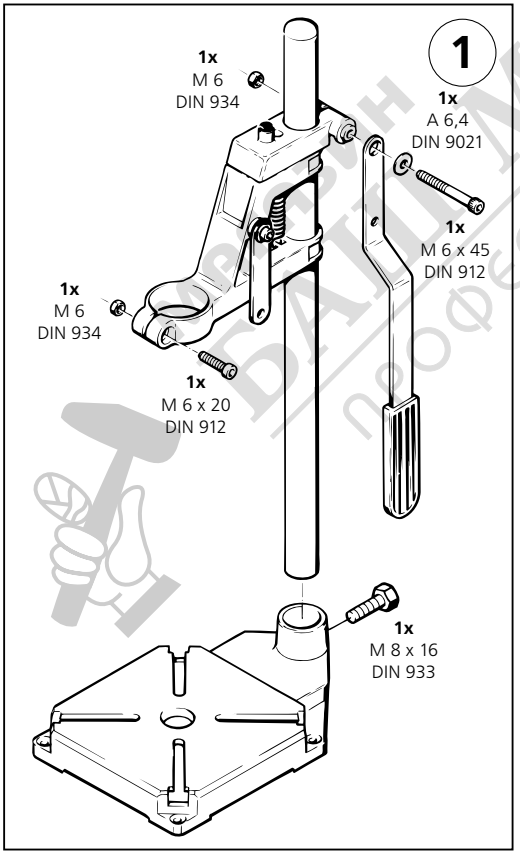

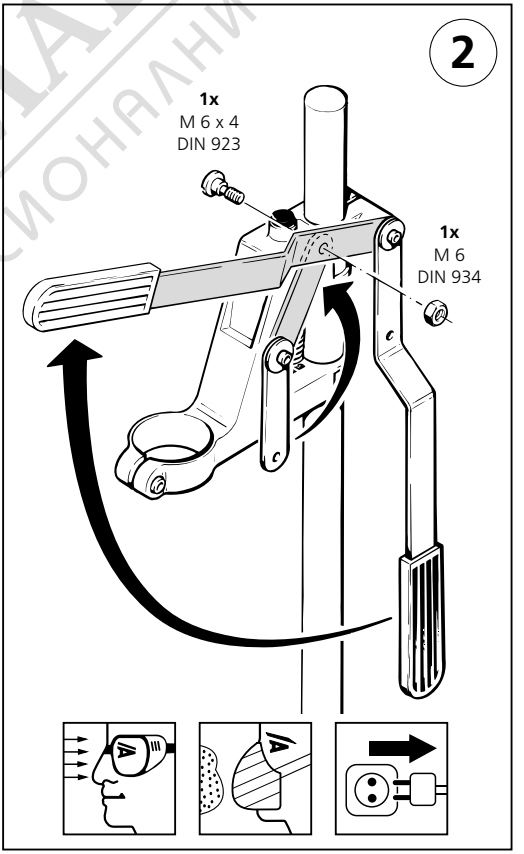

БАЛТМАЙСТОРА
професионални решения

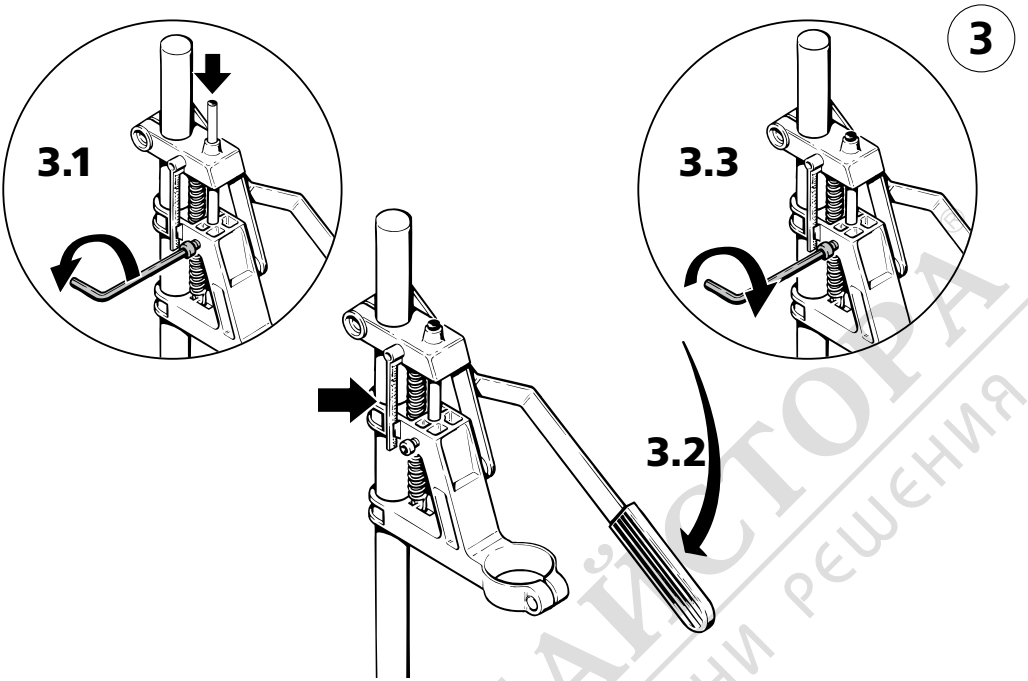

(D) **Einstellen des Tiefenstop: 1. siehe Abb. 3.1. 2. Arbeitskopf auf gewünschte Bohrtiefe fahren und festhalten. Bohrtiefe ablesen. 3. siehe Abb. 3.3.**

(GB) **Adjustment of the depth stop: 1. Fig. 3.1. 2. Bring machining head to the desired drill depth and hold there. Read off drilling depth. 3. Fig. 3.3.**

(F) **Réglage de l'arrêt vertical: 1. Fig. 3.1. 2. Amener la tête de travail à la profondeur souhaitée de forage, et tenir fixe. Relever la profondeur de perçage. 3. Fig. 3.3.**

(E) **Regulación del tope de profundidad: 1. figuras 3.1. 2. Llevar el cabezal operativo a la profundidad de taladro deseada y fijarlo. Leer el valar de la profundidad de taladrado. 3. figuras 3.3.**

(NL) **Instellen van de dieptestop: 1. Afb. 3.1. 2. Orbeidskop op de gewenste diepte brengen en vasthouden. Boordiepte aflezen. 3. Afb. 3.3.**

(I) **Regolazione dell'arresto verticale: 1. fig. 3.1. 2. Portare la testa di lavoro alla profondità desiderata di foratura, e tener fermo. Leggere la profondita della perforazione. 3. fig. 3.3.**

(P) **Regulação do encosto limitador de profundidade: 1. Vide Fig. 3.1. 2. Mover a cabeça de trabalho para a profundidade desejada e mantê-la assim. Fazer a leitura da profundidade do furo. 3. Vide Fig. 3.3.**

(DK) **Indstilling af dybdestop: 1. Fig. 3.1. 2. Kør maskinhovedet ned på ønsket boredybde og hold det fast. Aflæs boredybden. 3. Fig. 3.3.**

(S) **Inställning av djuspstopp: 1. Bild 3.1. 2. Ställ in arbetshuvudet på önskat djup. Avläs borrdjupet. 3. Bild 3.1.**

(FIN) **Syvyysrajoittimen asennus: 1. Kuva 3.1. 2. Aseta porakoneen istukka haluttuun poraussyvyyteen ja pidä kiinni. Luetaan poraussyvyys. 3. Kuva 3.3.**

(N) **Instilling av djupstopp: 1. Bild 3.1. 2. Still in maskinhuvudet på ønsket dybe. Læs av borrdybe 3. Bild 3.3.**

(PL) **Ustawienie położenia dolnego: 1. Patrz Rys. 3.1. 2. Główkę wiertarki ustawić na żądaną głębokość i umocować. Odczytać głębokość wiercenia. 3. Patrz Rys. 3.3.**

МАЙСТОРА
ИДЕИ РЕШЕНИЯ

3

(GR) **Ρύθμιση αναβολέα βάθους: 1. βλέπε εικ. 3.1. 2. Οδηγήστε την κεφαλή στο επιθυμητό βάθος διάτρησης και κρατήστε την. Διαβάστε το βάθος διάτρησης. 3. βλέπε εικ. 3.3.**

(TR) **Delme derinliğinin ayarlanması: 1. Resim 3.1 'e bakınız. 2. İşleme kafasını istenen derinliğe getirip tutunuz. Delme derinliğini okuyunuz. 3. Resim 3.3 'e bakınız.**

(CZ) **Nastavení omezovače hloubky: 1. viz vyobrazení 3.1. 2. Sjeďte pracovní hlavou na žádanou vrtanou hloubku a zajistěte. Hloubku vrtání odečtěte. 3. viz vyobrazení 3.3.**

(H) **Fúrásmélység beállítása: 1. lásd 3.1 bekezdés. 2. A fejet állítsa a kívánt fúrásmélységre majd rögzítse. Olvassa le a fúrásmélységet. 3. lásd 3.3 bekezdés.**

(RO) **Ajustarea Opritorului de profunzime: 1. A se vedea fig. 3.1. 2. Aduceți capul mașinii la adâncimea de găurire dorită şi mențineți-o. Citiți adâncimea de găurire. 3. Fig. 3.3.**

(BG) **Настройка на дълбочината на пробив: 1. Виж снимка 3.1. 2. Застопорете работната глава на желаната височина. Уточнете дълбочината на пробиване. 3. Виж снимка 3.3.**

(HR) **Podešavanje graničnika dubine: 1. Pogledajte sliku 3.1. 2. Radnu glavu dovedite do željene dubine bušenja i zadržite tamo. Očitajte dubinu bušenja. 3. Pogledajte sliku 3.3.**

(RUS) **Установка ограничения глубины: 1. См. рисунок 3.1. 2. Рабочую головку установить на желаемую глубину и фиксировать. Считать глубину сверления. 3. См. рисунок 3.3.**

магазин БАЙ МАЙСТОРА професионални решения

(D) **Technische Änderungen vorbehalten**
(GB) **We reserve the right for technical modifications**
(F) **Modifications réservées**
(E) **Salvo modificaciones**
(NL) **Veranderingen voorbehouden**
(I) **Salvo modifiche**
(P) **Direito reservado a alterações técnicas**
(DK) **Ændringer forbeholdes**
(S) **Rätt till ändringar förbehålles**
(FIN) **Oikeus teknisiin muutoksiin pipädetää**
(N) **Det tas forbehold om tekniske endringer**
(PL) **Wszelkie zmiany zastrzeżone**
(GR) **Επιφυλασσόμαστε για κάθε τεχνική αλλαγή**
(TR) **wolfcraft® üründe teknik değişiklikler yapabilir**
(CZ) **Technické změny vyhrazeny**
(H) **Műszaki változtatás joga fenntartva**
(RO) **Modificări tehnice rezervate**
(BG) **Запазено право за технически промени**
(HR) **Pridržano pravo tehničkih izmjena**
(RUS) **Производитель оставляет за собой право на технические изменения**

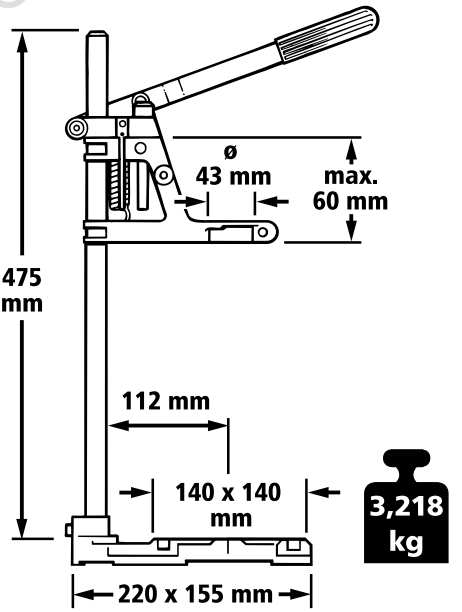

Мерки за безопасност

- Задължително спазвайте изискванията за безопасност от производителя.
- тези уреди трябва да отговарят на VDE Директивите.Уреди произведени след 1995 трябва да имат CE - маркировка.
- Изключвайте кабела от мрежата:
  - преди подмяна на уреда
  - преди смяна на части
  - преди ремонтни работи
  - при неупотреба
- Преди работа проверете изправността на масата и инструментите. Никога не работете с повредени уреди.
- Преди работа винаги проверявайте за правилен монтаж на използваните уреди (напр. винтовите сглобки).
- Частта която ще обработвате трябва да бъде здраво закрепена.
- Внимавайте при работа трябва вие самите и използваните уреди да стоите стабилно.
- Съблюдавайте при използваните уреди и съоръжения посочените върху продукта, опаковката или упътването данни за Min.-/Max.-въртежен момент и посока на завъртане .
- Използвайте уредите и съоръженията само по предназначение.
- Не отстранявайте наличните предпазни елементи.
- Погрижете се, дрехите с които сте облечени да са точно по вас, не носете ръкавици и защитете косите си.
- Дръжте свързващия кабел на бормашината далеч от работната площ. Повредени или увити кабели подсилват риска от електричен удар.
- Използвайте предпазители за слуха при работа, предизвикваща висок шум.
- Носете предпазни очила и предпазна маска в случаите когато има прах, стърготини, изпарения или искри.
- Не работете с уредите когато сте в движение.
- Всички електрически уреди трябва да са предпазени от намокряне,влага и прах .
- Не допускайте деца до вашата работилница и съхранявайте уредите и съоръженията на безопасно място.
- Не допускайте неопитни лица без инструкция или без наблюдение да работят с вашите инструменти и съоръжения.
- Работете винаги по предварителен план и концентрирано.
- Поддържайте работното си място подредено.
- Не въвеждайте никакви промени в продукта.
- Използвайте само оригинални wolfcraft® -резервни части.

Употребявайте само по предназначение.

- Стойката за бормашина е предназначена за електрически и акумулаторни бормашини, които са с диаметър на захвата - 43 мм. Не се допуска използването на други уреди.
- Стойката за бормашина трябва да бъде с подходящите винтове застопорена за работната площ.

МЕГА ТАЙСТОРА ПРОФЕСИОНАЛНИ РЕШЕНИЯ

Гаранция

За закупения продукт на wolfcraft® ние Ви даваме гаранция от 10 години, считано от датата на закупуване, при условие, че уредът се използва само за непрофесионална употреба. Гаранцията обхваща само вреди по самия предмет на покупката, и то само такива, които се основават на некачествени материали или некачествено производство. Тази гаранция не обхваща недостатъци или вреди, възникнали поради ненадлежно обслужване или липса на поддръжка. Гаранцията не обхваща също и обичайно възникващото износване на материала и обичайното при използване износване, както и недостатъци и вреди, които са били известни на клиента при сключването на договора.

Гаранционни претенции могат да бъдат повдигнати само при представяне на фактура/документ за покупка.

Предоставяната от wolfcraft® гаранция не ограничава Вашите законни права като потребител (право на иск за изпълнение, разваляне или отбив, обезщетение за вреди или разноски).

Декларация за съответствие по Директива на Европейския съюз 2006/42/ЕО, Приложение IIA

С настоящето Фирма Волфкрафт ГмбХ / Германия – 56746 Кемпених, Волф Щрасе 1, гарантира че продукт (3406000) отговаря на изискванията по Директива 2006/42/ЕО.
Кемпених, 09.09.2014

Михаел Бауселер
Упълномощен
(Управителен съвет/Технически отдел/Логистика; Волфкрафт ГмбХ)

Sigurnosne napomene

- Obvezno se pridržavajte sigurnosnih propisa proizvođača Vašeg pogonskog uređaja.
- Ovaj uređaj mora odgovarati VDE-smjernicama. Uređaji od godine proizvodnje 1995 moraju imati CE-oznaku.
- Potpuno izvucite mrežni utikač:
  - prije zamjene uređaja
  - prije zamjene izratka
  - prije radova na održavanju
  - u slučaju nekorištenja uređaja
- Prije početka rada provjerite funkcionalnost uređaja i alata. Nikada ne radite s oštećenim ili tupim alatom.
- Prije početka rada uvijek provjerite ispravnost montaže korištenog uređaja (primjerice vijčana spojišta).
- Čvrsto pritegnite predmet obrade.
- Pri tome pazite, da Vi sami i korišteni uređaj uvijek imate siguran položaj.
- Kod korištenog uređaja i alata pridržavajte se podataka o min./max. broju okretaja i smjeru vrtnje navedenih na proizvodu, ambalaži, ili u uputama za uporabu.

МАГАЗИН ЗА ПРОФЕСИОНАЛНИ РЕШЕНИЯ ВАШ МАЙСТОРА

D NL GB
wolfcraft® GmbH
Wolff-Straße 1
56746 Kempenich
GERMANY
D
Service-Hotline:
00 49 (0) 2655 51 280
Fax: 00 49 (0) 2655 502 080
technical.Service@wod.wolfcraft.com

NL
Tel.: 00 49 (0) 2655 51 324
Fax: 00 49 (0) 2655 502 324
customernl@wolfcraft.com

A TR SLO BIH MK MT
wolfcraft® GmbH
Hauffgasse 3-5
1110 Wien
Tel. 00 43 (1) 7 48 08 08-0
Fax 00 43 (1) 7 48 08 08-11
Kundendienst@wolfcraft.com

F B LUX
wolfcraft® s.a.r.l.
1 rue d'Aurion
F-93 118 Rosny sous Bois Cedex
F
Téléphone 00 33 (0) 1 48 12 29 30
Téléfax 00 33 (0) 1 48 12 15 40
customerservicefrance@wolfcraft.com
B LUX
Tel.: 0033 148 12 29 43
Fax: 0033 148 12 15 46
customerbelux@wolfcraft.com

CH
m&b AG Verkaufssupport
Bahnhofstraße 25
Postfach
CH-5647 Oberrüti
Tel. 00 41-41-7 41 77 66
Fax 00 41-41-7 41 65 20
mail@verkaufssupport.ch

CZ SK
ELNAS s.r.o.
Oblekovice 394
CZ-67181 Znojmo
Tel. 00 420-515-22 01 26
Fax 00 420-515-24 43 47
info@elnas.cz

I
wolfcraft® srl.
Casella Postale 159
Via San Francesco (Centro le Piazze)
22066 Mariano Comense (Co)
Tel. 00 39-31-750 900
Fax 00 39-31-750 881
servizioclienti@wolfcraft.com

S N
Tel.: 00 43 (1) 7 48 08 08-0
00 49 (0) 2655 - 51 491
Fax: 00 49 (0) 2655 - 502 491
technical.Service@wod.wolfcraft.com
Kundendienst@woaut.wolfcraft.com

FIN
Göran Furuskär
Saavikatu 1A
FI-20780 Kaarina
Tel. + 358 (0)2 2431230
Fax + 358 (0)2 2425811

DK
Mogens Vejvad
wolfcraft® GmbH
Buskelundengen 104
8600 Silkeborg
DENMARK
Tel.: 0045 7025 1082
Fax: 0045 7025 1083
Mogens.Vejvad@wod.wolfcraft.com

E
wolfcraft® España S.L.
Unipersonal
C/ Alcalde Ángel Arroyo Nº 10, 2º, oficina 3
28904 Getafe (Madrid)
Teléfono 00 34-902 197 119
Fax 00 34-902 197 120
Atencioncliente@woe.wolfcraft.com

HU
Dinocoop Kft.
Radvány utca 24
1118 Budapest XI.
Telefon: 0036-1-319-3064
Telefax: 0036-1-319-3066
dinocoop@dinocoop.hu

P
Aquemofer - Imp. Exp., Lda.
Estrada Nacional nº. 10 Km 107,08
Porto Alto
2135-407 SAMORA CORREIA
Tel.: + 351 263 659 290
Fax.: + 351 263 659 299
bricolage@aquemofer.pt

PL UA LT LV EST BY
P.H.U. "ADA"
Tomasz Drazkiewicz
ul. Gorkiego 61/9
92-519 Lódz
Telefon: 0048-42-6727481
Telefax: 0048-42-6725491
adawoc@eta.pl

IL
Craftools Ltd.
12 Bayit Va Gan Str.
IL - 59417 Bat Yam
Israel
Goldman@ledico.com

GR CY
Mavrofidopoulos S.A
Technical and Commercial Company
12, Papastratou & Asklipiou, Str.
185 45 Piraeus
Telefon: 0030-2104136155
Telefax: 0030-2104137692
info@mavrofidopoulos.gr

HR
Manal d.o.o.
Velimira Skorpika 1 a
10090 Zagreb
Telefon: 00385-1-3466400
Telefax: 00385-1-3466412
manal@manal.hr

RO MD
Steinel Distribution s.r.l.
Parc Industrial Metrom Str. Carpaților nr. 60
RO - 500269 Brasov
Telefon: +40 (0) 268 530 000
Telefax: +40 (0) 268 531 111
info@steinel.ro

BG
SLAV GmbH
Tzar Osvoboditel 331
9000 Varna
Telefon: 00 359 - 52 - 739072
Telefax: 00 359 - 52 - 739073
office@wolfcraft.bg

SRB MN
Mi-lumen d.o.o.
Dositejeva 176
36000 Kraljevo
Telefon: 00381-36-231081
Telefax: 00381-36-312867
milumen@tron-inter.net

ALB
EIG Sh.p.k.
Frigoriferi Metalik
Rr. Siri Kora
4000 Tirana
Telefon: 00355 4 250125
Telefax: 00355 4 259501
info@extra.al

RUS
Centroinstrument
12351 Moskau
Molodogwardeskaja Ul. 61
Tel.: (495) 730-80-70
Fax: (495) 730-80-75

Centroinstrument-Ural
454036 Tscheljabinsk
Pervomaiskaja Ul. 1-a
Tel.: (351) 245-04-85, 86

магазин БАЙМАЙСТОРА ремонтни решения