**ПРОБОДЕН ТРИОН**
PST 800 PEL 3 603 C52 100

SIS DVD 07/12

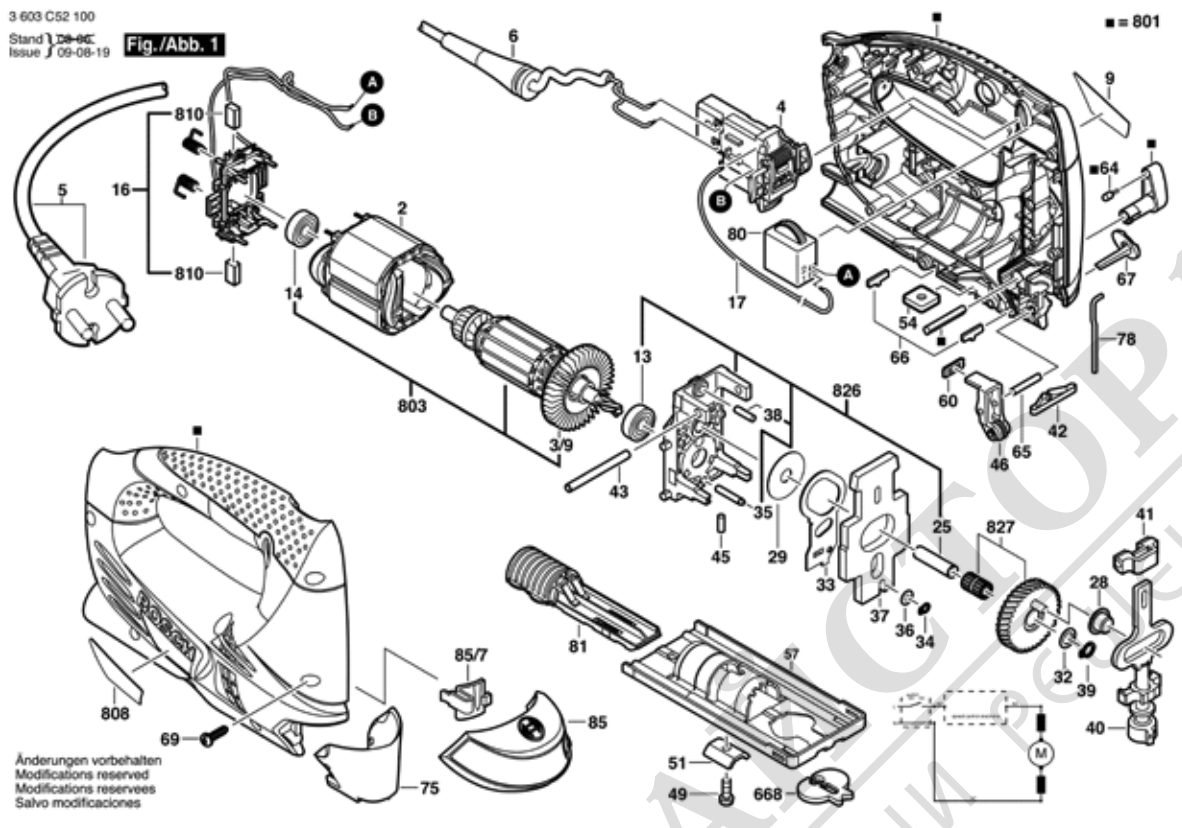


Моля, обърнете внимание: ремонтите, измененията и изпитването трябва да бъдат извършвани професионално.
Трябва да бъдат спазвани указанията за безопасност съгласно IEC, EN, VDE, AFNOR и други валидни в съответната страна

Състояние: 16.05.2006

| Поз. | Бр | Каталожен № | Обозначение | Указания/предшестве | PG | |
|---|---|---|---|---|---|---|
| 2 | 1 | 2 604 220 682 | СТАТОР | 230-240V . | 29 | S |
| 3/9 | 1 | 2 606 610 123 | ВЕНТИЛАТОР | . | 13 | S |
| 4 | 1 | 2 607 200 637 | ПУСКОВ КЛЮЧ | . | 21 | S |
| 5 | 1 | 1 607 000 387 | ЗАХРАНВАЩ КАБЕЛ | . | 23 | S |
| 6 | 1 | 2 609 002 019 | НАКРАЙНИК ЗА | . | 13 | S |
| 9 | 1 | 2 601 115 262 | ТАБЕЛКА | PST 800 PEL . | 13 | S |
| 13 | 1 | 3 130 900 020 | САЧМЕН ЛАГЕР | 8x22x7 608-2Z/C3 . | 18 | S |
| 14 | 1 | 3 130 900 020 | САЧМЕН ЛАГЕР | 8x22x7 608-2Z/C3 . | 18 | S |
| 16 | 1 | 2 604 337 111 | ЧЕТКОДЪРЖАЧ | . | 24 | S |
| 17 | 1 | 2 609 001 661 | СВЪРЗВАЩ | . | 10 | S |
| 25 | 1 | 2 603 105 080 | ЛАГЕРЕН ЕЛЕМЕНТ | . | 13 | S |
| 28 | 1 | 2 600 914 022 | ИГЛЕН ВТУЛКА | . | 19 | S |
| 29 | 1 | 2 600 101 048 | КОМПЕНСАЦИОНН | Ø 0,5 MM . | 11 | S |
| 32 | 1 | 2 600 101 077 | КОМПЕНСАЦИОНН | . | 11 | S |
| 33 | 1 | 2 601 923 012 | ХЕБЕЛ | . | 16 | S |
| 34 | 1 | 2 916 640 001 | ЗЕГЕРКА | DIN 471-4x0,4-FSt . | 10 | S |
| 35 | 1 | 2 603 105 091 | ЛАГЕРЕН ЕЛЕМЕНТ | . | 13 | S |
| 36 | 1 | 2 600 100 588 | КОМПЕНСАЦИОНН | 0,50 MM . | 11 | S |
| 37 | 1 | 2 601 098 098 | ПРОТИВОТЕЖЕСТ | . | 22 | S |
| 38 | 1 | 1 903 201 055 | ИГЛЕНА РОЛКА | . | 00 | S |
| 39 | 1 | 2 916 640 905 | ЗЕГЕРКА | 8x0,8 N31A MR7 . | 11 | S |
| 40 | 1 | 2 600 780 149 | ЩАНГА | . | 33 | S |
| 41 | 1 | 2 605 801 038 | ВТУЛКОВ ЛАГЕР | . | 17 | S |
| 42 | 1 | 2 604 613 004 | ПРИТИСКАЩА | . | 11 | S |
| 43 | 2 | 2 603 201 089 | ИГЛЕНА РОЛКА | . | 18 | S |
| 45 | 1 | 2 603 105 084 | ЛАГЕРЕН ЕЛЕМЕНТ | . | 12 | S |
| 46 | 1 | 2 609 001 608 | РОЛКОВ ХЕБЕЛ | . | 23 | S |
| 49 | 1 | 2 603 413 034 | ЦИЛИНДРИЧЕН | . | 11 | S |
| 51 | 1 | 2 602 317 052 | ПРОФИЛ-ЛАЙСТНА | . | 11 | S |
| 54 | 1 | 2 600 040 003 | ЗАКРЕПВАЩА | . | 12 | S |
| 57 | 1 | 2 601 016 092 | ДОЛЕН ПЛОТ | . | 24 | S |
| 60 | 1 | 2 601 015 077 | УПЛЪТНЕНИЕ | . | 11 | S |
| 64 | 1 | 2 600 590 006 | ФИКСАТОР | . | 11 | S |
| 65 | 1 | 2 917 860 101 | ЦИЛИНДРИЧЕН | 4x24 N31A . | 10 | S |
| 66 | 1 | 2 601 030 166 | КОМУТАТОР | . | 11 | S |
| 67 | 1 | 2 602 026 153 | РЕВЕРС | ЧЕРВЕНО | 12 | S |
| 69 | 9 | 2 603 490 022 | TORX-ВИНТ | 4x16 . | 10 | S |
| 75 | 1 | 2 605 510 253 | КАПАК | . | 12 | S |
| 78 | 1 | 2 603 105 088 | УПЛЪТНИТЕЛЕН | . | 11 | S |
| 80 | 1 | 2 607 230 115 | РЕГУЛАТОР НА | 220-240V . | 33 | S |

| Поз. | Бр | Каталожен № | Обозначение | Указания/предшестве | PG | |
|---|---|---|---|---|---|---|
| 81 | 1 | 2 608 040 231 | ПОСТАВКА ЗА НОЖ | . | 18 | S |
| 85 | 1 | 2 607 010 486 | ЛАЗЕР МОДУЛ | . | 35 | S |
| 85/7 | 1 | 2 605 510 244 | КОРПУС НА | . | 13 | S |
| 668 | 1 | 2 601 016 065 | ПРЕДПАЗИТЕЛ ЗА | . | 16 | S |
| 801 | 1 | 2 609 001 932 | КОРПУС | . | 33 | S |
| 803 | 1 | 2 609 001 928 | РОТОР | 230-240V . | 35 | S |
| 808 | 1 | 2 609 001 766 | ТАБЕЛКА | . | 13 | S |
| 810 | 1 | 2 610 391 290 | ЧЕТКИ-КОМПЛЕКТ | 220-240V . | 21 | S |
| 826 | 1 | 2 609 001 930 | ЛАГЕР | . | 30 | S |
| 827 | 1 | 2 609 001 931 | ЕКСЦЕНТР.ЗЪБНО | . | 30 | S |