Technical information
Explosion drawing and parts list

EP70P Door lifter (Ref. 7000600)
(*) Parts not mounted in the current version

Pos.	Code	Vrs.	Serie	Item
1	1680041			WASHER 8.2X20X2.5
2	4424004			WASHER
3	7002515			BASE
4	7002516			ANTISLIDING
5	7002517			STOPPER
6	7006381			FOOT PEDAL
7	7019386			LABEL
8	7021323			SHAFT
9	7023455			COUNTER-PEDAL
10	7045600			PLATFORM ASS'Y
11	7088127			ROLL PIN D.6X24
12	7088128			ROLL PIN D.6X30
13	7088129			ROLL PIN D.6X40
14	7099239			FELT PROTECTION
15	9571003			HEX. HD. SCREW M.8X15
16	7091113			NON SLIDING BASE
S/P	7094408			CARTON BOX

магазин БАШ МАЙСТОРА ПРОФЕСИОНАЛНИ РЕШЕНИЯ

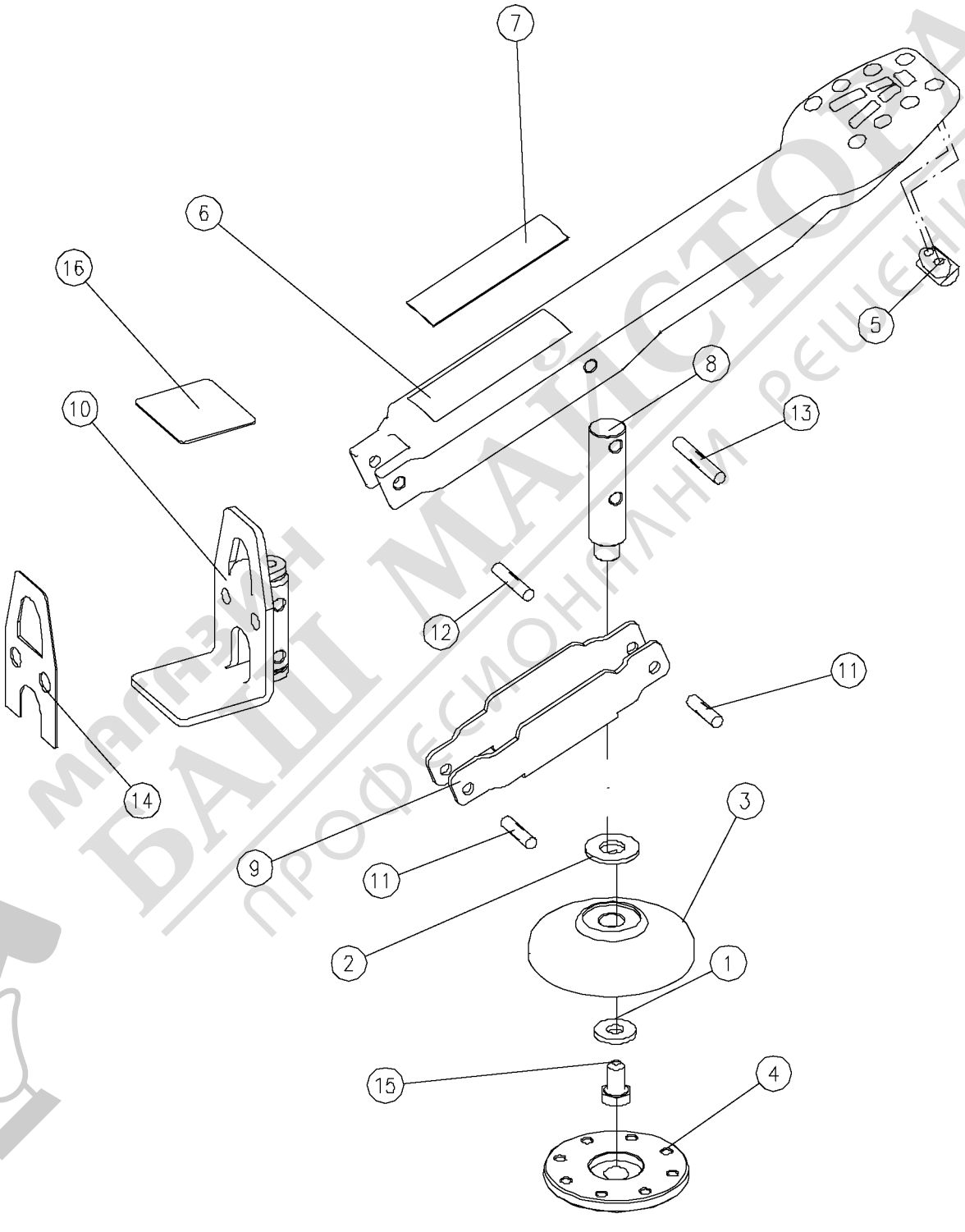

МАГАЗИН БАШ МАЙСТОРА ПРОФЕСИОНАЛНИ РЕШЕНИЯ

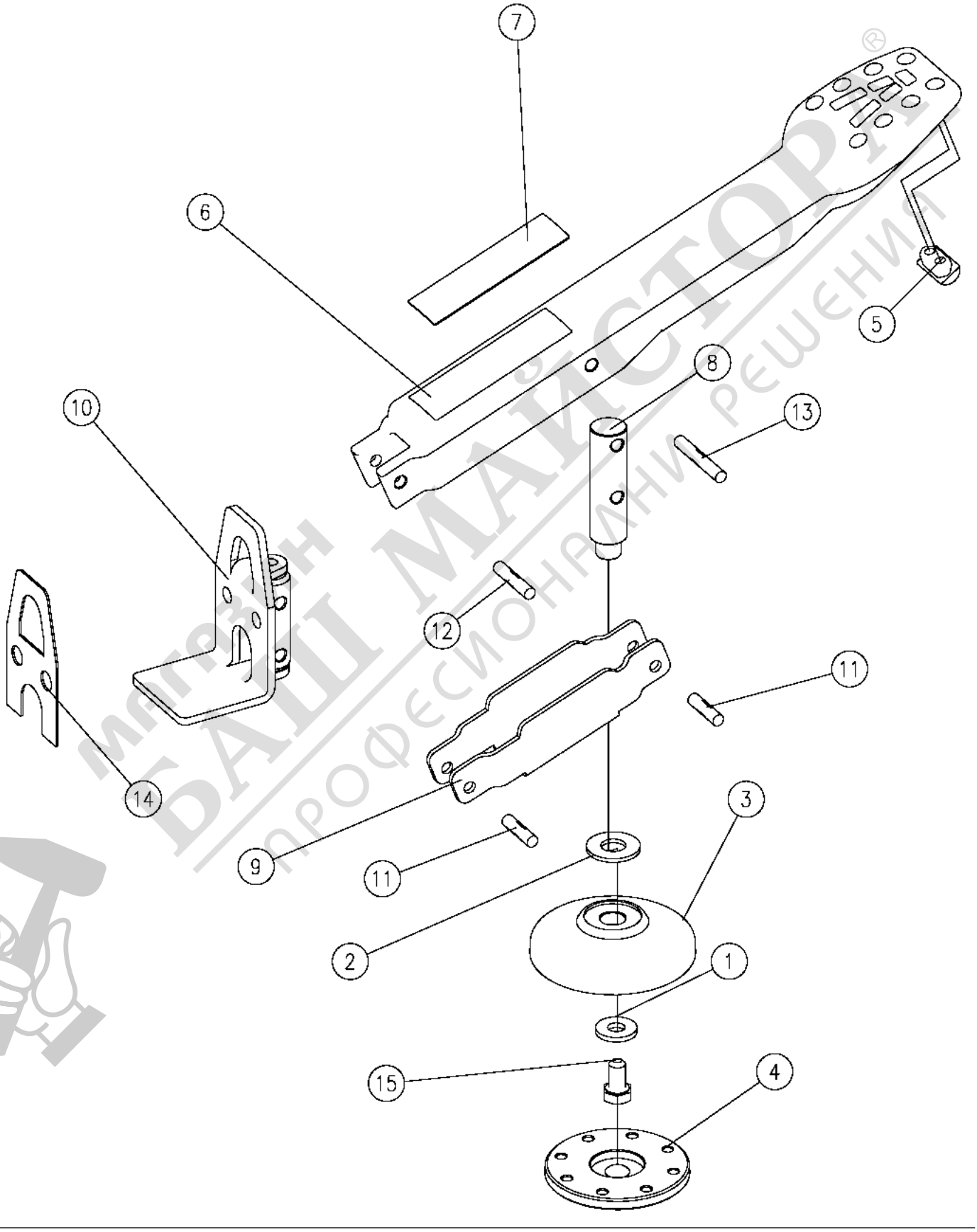

магазин БАШ МАЙСТОР® професионални решения