ALTRAD

Belle GROUP

AFS 350

GB	Operators Manual	6
US	Operators Manual	16
F	Manuel De L'Opérateur	26
E	Manual del Operador	36
P	Manual de Operação	46
NL	Handleiding	56
DK	Betjeningsvejledning	66
D	Bedienungshandbuch	76
I	Manuale Dell'Operatore	86
NO	Betjene Håndbok	96
SF	Instrukcja Obsługi	106
PL	Руководство для оператора	116
RUS	Оператор Ръчен	126
HR	Uputstvo za rukovatelja	136

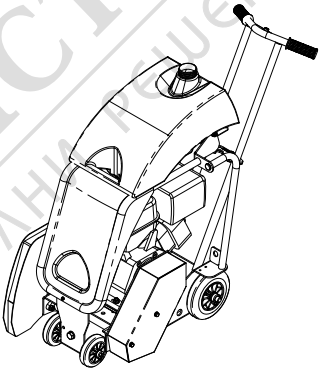

- Spare Parts Book
- Pièces détachées
- Libro Despiece
- Lista de Peças
- Onderdelen Boekje
- Reservedele Skrift
- Ersatzteilhandbuch
- Manuale dei ricambi
- Bruksanvisning
- Lista Części Zamiennych
- Запасные части Книга
- Част Списък
- Rezervni djelovi Knjiga

256

магазин БАШ МАЙСТОР® професионални решения

870/30000/1
02/11

СЕРТИФИКАТ СООТВЕТСТВИЯ / EÜ VASTAVUSDEKLARATSIOON / ATBILSTĪBAS DEKLARĀCIJA / ES ATITIKTIES DEKLARACIJA / ДЕКЛАРАЦИЯ ЗА СПАЗВАНЕ НА ИЗИСКВАНИЯ / ΕΕ ΔΗΛΩΣΗ ΚΑΤΑΛΛΗΛΟΤΗΤΑΣ

RUS Мы, нижеподписавшиеся, от имени Belle Group Sheen (Великобритания), Sheen, Nr. Buxton, Derbyshire SK17 0EU, Великобритания, заявляем, что в случае, если описанная в данном сертификате продукция была приобретена у уполномоченного представителя Белле Груп в ЕС, то она соответствует следующим директивам ЕС: 2006/42/CE (Эта директива заменяет директиву 98/37/EEC), директиве электромагнитной совместимости 2004/108/CE (дополненной 89/336/EEC, 92/31/EEC & 93/68 EEC). Утилизации электрического и электронного оборудования (WEEE) 2002/96/CE. директиве в области низкого напряжения 2006/95/CE, по применимым параметрам стандарту BS EH ISO 12100-1:2003 «Безопасность машин и связанные с этим гармонизированные стандарты». Уровень шума соответствует требованиям директивы 2000/14/EC Приложение VI, для машин, указанных в статье 12 уполномоченный орган: **AV Technology Limited, AVTECH house, Birdhall Lane, Cheadle Heath, Stockport, Cheshire, SK3 0XU, GB.**
Техническая документация по данному вопросу находиться в штаб-квартире Belle Group, по адресу который указан выше.

EST Meie, **Belle Group Sheen UK, Sheen, Nr Buxton, Derbyshire, SK17 0EU, GB**, kinnitan, et kui kirjeldatud toote jooksul käesoleva sertifikaadi on ostetud lubatud Belle nimel vahendaja jooksul EMÜ, see vastab järgmistele EMÜ direktiividele: 2006/42/CE (käesolev direktiiv asendab direktiivi 98/37/EÜ) , elektromagnetilise ühilduvuse direktiivi 2004/108/CE (muudetud 89/336/EMÜ, 92/31/EMÜ ja 93/68 EMÜ). Ja elektroonikaseadmete jäätmete (WEEE) 2002/96/CE, madalpinge direktiivi 2006/95/CE, BS EN ISO 12100-1:2003 Masinate ohutus ning sellega seotud ühtlustatud standarditele, kui see on kohaldatav. Müra osas vastama direktiivi 2000/14/EÜ VI lisa masinate artikli 12 kohaselt teavitatud asutus on **AV Technology Mimited, AVTECH House, Birhall Lane, Cheadle Heath, Stockport, Cheshire, SK3 0XU, GB.**
Dokumendid tehnilise müra kohta arhiveeritakse Belle Group peakontoris eelpoolmainitud aadressil.

LV Mēs, **Belle Group Sheen UK, Nr. Buxton, Derbyrshire, SK17 0EU, ar šo apliecinām**, ar šo apliecinu, ka gadījumā, ja produkts apraksītts šajā sertifikātā ir iegādājies no pilnvarota Belle grupas dīlera teritorijā EEK, tā atbilst šādām EK direktīvām: 2006/42/CE (Šī direktīva aizvieto Direktīvu 98/37/EK) , Elektromagnētiskās saderības direktīvu 2004/108/CE (kurā grozījumi izdarīti ar 89/336/EEK, 92/31/EEK un 93/68 EEK). Elektrisko un elektronisko iekārtu atkritumiem (EEIA), 2002/96/CE, zemsprieguma direktīvu 2006/95/CE, BS EN ISO 12100-1:2003 Mašīnu drošība un saistītos saskaņotus standartus, ja vajadzīgs. Trokšņa emisijas neatbilst Direktīvas 2000/14/EK VI pielikumā, mašīnu saskaņā ar 12 pilnvarotā iestāde ir **AV Technology Limited, AVTECH house, Birdhall Lane, Cheadle Heath, Stockport, Cheshire, SK3 0XU, LIELBRITĀNIJA.**
Tehniskā dokumentācija par iekārtu trokšņu līmeni glabājas Belle Grupas galvenajā birojā, kura adrese ir norādīta augšā.

LT Mes, **Belle Group Sheen UK, Sheen, Nr Buxton, Derbyshire, SK 0EU, GB**, patvirtinu, kad jei produktas, kaip aprašyta šio sertifikato pirkti iš leidžiama Belle frakcijos atstovas pagal EEB, jis atitinka šiuos EEB direktyvas: 2006/42/CE (ši direktyva pakeičia Direktyvą 98/37/EB) , elektromagnetinio suderinamumo direktyvos 2004/108/CE (su pakeitimais, padarytais 89/336/EEB, 92/31/EEB ir 93/68 EEB). Elektros ir elektroninės įrangos atliekų (EĮ atliekų), 2002/96/CE, Žemosios įtampos įrangos direktyvą 2006/95/CE, LST EN ISO 12100-1:2003 Mašinų sauga ir susiję darnieji standartai, jei taikytina. Triukšmo emisija neatitinka Direktyvos 2000/14/EB VI priede, už mašinos pagal 12 straipsnio nuostatas, notifikuotoji įstaiga yra **AV Technology Limited, AVTECH house, Birdhall Lane, Cheadle Heath, Stockport, Cheshire, SK3 0XU, GB.**
Techninės bylos apie triukšmo skleidimą saugomos centriniame Belle Group biure (adresas nurodytas viršuje).

BG Компанията, **Belle Group Sheen UK, Sheen, Nr. Buxton, Derbyshire, SK17 OEU, GB,** се удостоверява, че ако стоката е описано в този сертификат е закупен от оторизиран дилър Belle група в рамките на ЕИО, то отговаря на следните директиви на ЕИО: 2006/42/CE (настоящата директива заменя Директива 98/37/EO) , електромагнитна съвместимост Директива 2004/108/CE (както е изменен с 89/336/ЕИО, 92/31/ЕИО & 93/68 ЕИО). За отпадъците от електрическо и електронно оборудване (OEEO), 2002/96/CE, ниското напрежение директива 2006/95/CE, BS EN ISO 12100-1:2003 Безопасност на машините и свързаните с тях хармонизирани стандарти, когато е приложимо. Шум емисии съответства на Директива 2000/14/EO приложение VI, за машини, съгласно член 12 на нотифициран орган е **AV Technology Limited, AVTECH house, Birdhall Lane, Cheadle Heath, Stockport, Cheshire, SK3 OXU, GB**
Техническите спецификации за шумови характеристики се намират на адреса на Централния офис на Бел Груп, който е посочен по-горе.

GR Εμείς, η **Belle Group, Sheen UK, Sheen, Nr. Buxton, Derbyshire, SK17 0EU, Μεγάλη Βρετανία**, βεβαιώνω ότι, αν το προϊόν που περιγράφεται σε αυτό το πιστοποιητικό έχει αγοραστεί από εξουσιοδοτημένο αντιπρόσωπο Belle ομάδα στο εσωτερικό της ΕΟΚ, θα συμμορφώνεται με τις ακόλουθες οδηγίες ΕΟΚ: 2006/42/CE (Η παρούσα οδηγία αντικαθιστά την οδηγία 98/37/ΕΚ) , Ηλεκτρομαγνητική Συμβατότητα οδηγία 2004/108/CE (όπως τροποποιήθηκε από την 89/336/ΕΟΚ, 92/31/ΕΟΚ και 93/68 ΕΟΚ). Τα Απόβλητα Ηλεκτρικού και Ηλεκτρονικού Εξοπλισμού (ΑΗΗΕ) 2002/96/CE, η οδηγία 2006/95/CE χαμηλής τάσης, BS EN ISO 12100-1:2003 Ασφάλεια μηχανών και των σχετικών εναρμονισμένων προτύπων, ανάλογα με την περίπτωση. Εκπομπές θορύβου σύμφωνα με την οδηγία 2000/14/ΕΚ παράρτημα VI, για τις μηχανές σύμφωνα με το άρθρο 12 του κοινοποιημένου οργανισμού που είναι: **AV Technology Limited, AVTECH house, Birdhall Lane, Cheadle Heath, Stockport, Cheshire, SK3 0XU, GB.**
Τεχνικοί φάκελοι που αφορούν τα αποτελέσματα μετρήσεων θορύβου φυλάσσονται στα κεντρικά γραφεία της BELLE, στην ανωτέρω διεύθυνση

ТИП ПРОДУКЦИИ.....	**TOOTE TÜÜP.....**	**PRODUKTA TIPS.....**
МОДЕЛЬ.....	**MUDEL .....**	**MODELIS.....**
СЕРИЙНЫЙ НОМЕР.....	**SERIANUMBER .....**	**SĒRIJAS NR. .....**
ДАТА ВЫПУСКА.....	**VALMISTAMISE KUUPÄEV.**	**IZGATAVOŠANAS DATUMS**
УРОВЕНЬ ШУМА ЗАМЕР ПРОИЗВЕДЕН / .....(ГАРАНТИРОВАН)	**HELITUGEVUSE TASE MÕÕDETUD / .....(GARANTEERITUD)**	**IZMĒRĪTAIS SKAŅAS JAUDAS LĪMENIS / .....(GARANTĒTAIS)**
ЧАСТОТА	**KAAL .....**	**MASA.....**
GAMINIO TIPAS	**ВИД НА ПРОДУКТА.....**	**Τύπος προϊόντος.....**
MODELIS	**МОДЕЛ.....**	**Μοντέλο .....**
SERIJOS NR.	**СЕРИЕН НОМЕР.....**	**Αριθμός Σειράς.....**
PAGAMINIMO DATA.....	**ДАТА НА ПРОИЗВОДСТВО..**	**Μετρημενη.....**
GARSO STIPRUMO LYGIS IŠMATUOTAS / .....(GARANTUOTAS)	**НИВО НА СИЛАТА НА ЗВУКА ИЗМЕРЕНО / .....(ГАРАНТИРАНО)**	**Σταθμη Θορυβου Κατα Την Ημερομηνια Κατασκευησ / (Εγγυημενη)**
SVORIS.....	**ТЕОЯЛ.....**	**Βάρος.....**

Подпись:
Alla kirjutanud:
Paraksts:
Pasiraše:
Подпис:
Υπογραφή:

Ray Neilson

исполнительный директор - от имени БЕЛЛЕ ГРУП ШИИН (ВЕЛИКОБРИТАНИЯ).
Tegevdirektor - BELLE GROUP (SHEEN) UK poolt.
*Vado*šais direktors - *Pārstāvot BELLE GROUP (SHEEN) UK.*
Generalinis direktorius - BELLE GROUP (SHEEN) UK vardu.
Рей Нилсън - Управляващ директор от името на BELLE GROUP (SHEEN) UK.
Διευθύνων Σύμβουλος – εκ μέρους της BELLE GROUP (SHEEN) Μεγάλη Βρετανία.

Место декларирования - Sheen, Nr. Buxton, Derbyshire, SK17 0EU, UK
Koht deklaratsiooni - Sheen, Nr. Buxton, Derbyshire, SK17 0EU, UK
Vietas deklarāciju - Sheen, Nr. Buxton, Derbyshire, SK17 0EU, UK
Vieta deklaracijos - Sheen, Nr. Buxton, Derbyshire, SK17 0EU, UK
Дата на декларация - Sheen, Nr. Buxton, Derbyshire, SK17 0EU, UK
Τόπος Διακήρυξης - Sheen, Nr. Buxton, Derbyshire, SK17 0EU, UK

Дата декларирования - *1999*.....
Deklaratsiooni kuupäev - *1999*.....
Dienas deklarācija - *1999*.....
Data deklaracijos - *1999* .....
Място на декларация - *1999*.....
Ημερομηνία δήλωσης - *1999*.....

BG Как да използваме това ръководство

Това е ръководство за безопасна експлоатация и сервиз на циркуляра.
Ръководството е предназначено за търговците и операторите на циркуляра.

Предговор

В раздела **'Описание на машината'** са изброени основните части и устройства за управление на машината.
Разделът **'Околна среда'** дава инструкции за рециклирането на машината по безопасен за околната среда начин.
Разделите **'Обща безопасност'** и **'Безопасни и здравословни условия на труд'** дават инструкции за безопасна експлоатация на машината.
'Пуск и Спиране' ви помагат при пускането и спирането на машината.
Разделът **'Отстраняване на неизправности'** Ви помага при отстраняването на проблеми с машината.
В **'Сервиз и техническо обслужване'** са описани основните принципи на сервиз и поддръжка на машината.
Разделът **'Гаранция'** описва покритието на гаранцията и процедурата на рекламация.
'Декларация за съответствие' описва стандартите, по които е конструирана машината.

Знаци за внимание

Текст, на който трябва да се обърне специално внимание е отбелязан със съответен знак:

ВНИМАНИЕ Продуктът е изложен на риск. Има вероятност машината или вие да бъде/те/ повредени/ наранени/, ако не се спазва стриктно ръководството.

ВНИМАНИЕ Животът на оператора на машината е изложен на риск.

BG Предупреждение

ВНИМАНИЕ Преди да започнете експлоатация и обслужване на тази машина ТРЯБВА ДА ПРОЧЕТЕТЕ и РАЗУЧИТЕ това ръководство.

НАУЧЕТЕ да използвате правилно устройствата за управление на машината и правилата за безопасно техническо обслужване.
(Забележка: Научете се първо да изключвате машината, преди да я включите, в случай че възникне някакъв проблем.)
ВИНАГИ носете или използвайте подходяща екипировка и средства за лична защита и безопасност.
ВЪПРОСИ за безопасната експлоатация или техническо обслужване на този уред, можете да отправяте към своя ИНЖЕНЕР ПО ТЕХНИКАТА НА БЕЗОПАСНОСТ ИЛИ СЕ СВЪРЖЕТЕ С BELLE GROUP (UK): +44(0) 1298 84606.

BG Съдържание

Как да използваме това ръководство 90
Предупреждение 90
Описание на машината 91
Технически данни 91
Околна среда 92
Обща безопасност 92
Безопасни и здравословни условия на труд 92
Предпускова контролна проверка 93
Пуск и спиране 93
Експлоатация на машината 94
Поставяне на диска 94
Сервиз и техническо обслужване 95
Сваляне на оста на диска 95
Отстраняване на неизправности 96
Гаранция 96
Декларация за съответствие 4

Belle Group си запазва правото да прави промени в спецификациите на машината без предварително известяване или поемане на задължения.

Описание на машината

BG

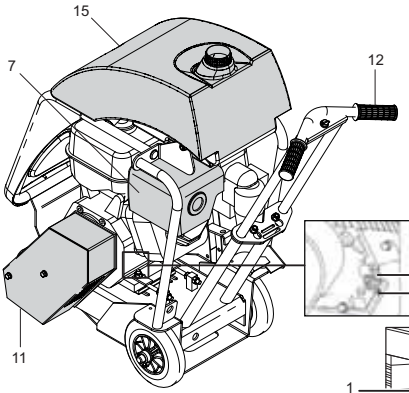

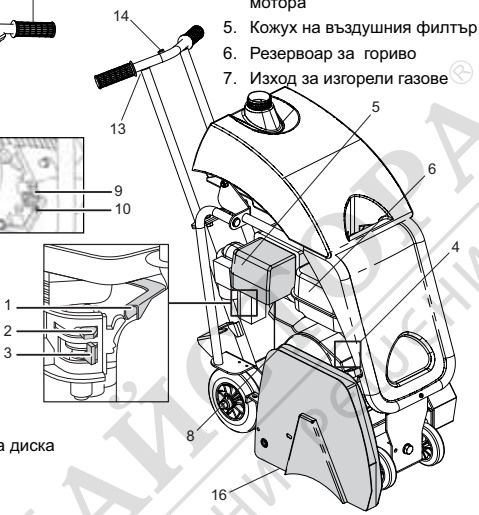

1. Лост за скоростта (оборотите) на мотора
2. Дроселна клапа/смукач/
3. Лост за подаване/спиране на гориво
4. Ключ за включване/изключване на мотора
5. Кожух на въздушния филтър
6. Резервоар за гориво
7. Изход за изгорели газове
8. Ръкохватка на ръчния стартер
9. Отвор за пълнене с масло /измервател на нивото
10. Пробка за източване на масло от мотора
11. Защитно ограждане на ремъчната предавка
12. Дръжка за направление на машината
13. Дръжка за регулиране на дълбочина на навлизане на диска
14. Ключ за изключване на мотора от разстояние
15. Бутилка за вода
16. Защитно ограждане на диска

Технически данни

BG

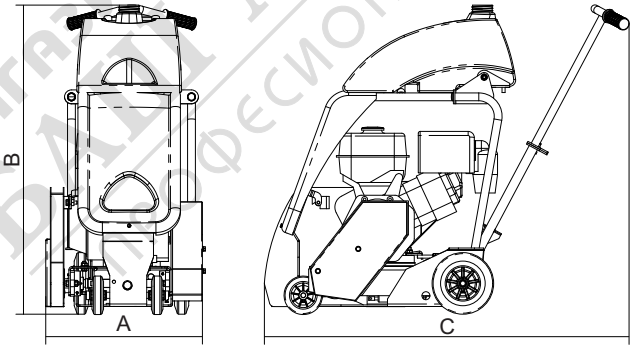

	AFS 350
A – ширина на машината (mm)	500
B – височина на машината (mm)	1000
C – дължина на машината (mm)	1400
Мощност на мотора (Honda бензинов) (конски сили)	13
Мощност на мотора (Robin бензинов) (конски сили)	13
Тегло на машината (kg)	95
Скорост на диска (обороти в минута)	3600
3-аксиална вибрация (m/sec2)	5.51
Време за експлоатация (min)	123

магазин БАЙ МАЙСТОРА ® Професионални решения

Околна среда

Рециклиране

Инструкции за опазване на околната среда.
Някои от частите на машината са от ценни материали.
Разглобените части и аксесоари се рециклират.

Част	Материал
Дръжка	Стомана
Преден капак	HDPE
Основна рамка	Стомана
Опорна плоча	Стомана
Ръкохватки	Каучук
Двигател	Алуминий
Гъвкави сглобки	Стомана и каучук
Други части	Стомана и алуминий
Бутилка за вода	Пластмаса

Обща безопасност

За ваша собствена защита и за безопасността на тези около вас, моля прочете и се уверете, че разбирате напълно информацията по безопасност по-долу. Операторът на машината трябва да е сигурен, че може да работи с машината по безопасен начин. Ако не сте сигурни за безопасната и правилна експлоатация на циркуляра, обърнете се към вашия инженер по техниката на безопасност или към Belle Group.

ВНИМАНИЕ Неправилното техническо обслужване може да бъде опасно. Прочетете и разучете този раздел преди да извършите техническо обслужване, сервиз или поправка на машината.

- Този уред е тежък и не може да бъде повдигнат от един човек. ПОМОЛЕТЕ ЗА ПОМОЩ или използвайте товароподемно оборудване.
- Заградете работната площадка, за да не преминават хора и неоторизиран персонал.
- Носете лични защитни средства при употреба на тази машина (виж Безопасни и здравословни условия на труд).
- Научете се първо да изключвате машината, преди да я включите, в случай че възникне някакъв проблем.
- Винаги ИЗКЛЮЧВАЙТЕ мотора преди да местите машината или да извършите сервиз.
- По време на работа мотора се нагрява, не го пипайте преди да се охлади.
- Никога не оставяйте мотора да работи без надзор.
- Не махайте и не модифицирайте поставените защитни елементи, те са за вашата безопасност.
  Винаги проверявайте състоянието и сигурността на защитните елементи и дали някои от тях не липсват или не са повредени. НЕ ПОЛЗВАЙТЕ машината, докато не замените и поправите защитните елементи.
- НЕ РАБОТЕТЕ с тази машина, ако сте болни, изморени или под влияние на алкохол или наркотици.

Безопасност на горивото

ВНИМАНИЕ Горивото е лесно запалимо. Може да предизвика наранявания или имуществени щети. Изгасете мотора, отстранете всички открити пламъци и не пушете докато пълните резервоара. Винаги забърсвайте разлялото се гориво.

- Преди да презаредите, изключете мотора и го оставете да изстине.
- При презареждане НЕ ПУШЕТЕ и пазете зоната от открит пламък.
- Разлятото гориво трябва незабавно да се обезопаси с пясък. Ако разлеете гориво по дрехите си, трябва да ги смените.
- Съхранявайте горивото в подходящ за целта контейнер далеч от открит пламък и запалителни източници.

Безопасни и здравословни условия на труд

Вибрация

Частична вибрация от работещата машина може да се пренесе чрез дръжката до ръцете на оператора. Циркулярът на Belle Group е специално конструирана да намали вибрациите, които достигат до ръцете. Нивата на вибрация и препоръчителното време на експлоатация на машината са посочени в спецификациите и техническите данни. НЕ НАДВИШАВАЙТЕ максимално допустимото време за експлоатация на машината.

Лични защитни средства

При работа с машината носете лични защитни средства: защитни очила, ръкавици, тапи за уши, защитна маска и обувки със стоманено покритие на пръстите. Носете подходящо за работата ви облекло. Вържете дългата коса назад и свалете бижутата, които могат да се закачат за подвижните части на машината.

Прах

При процеса на рязане може да се вдигне прах, който може да е опасен за здравето.
Винаги носете защитна маска, която да ви защитава от праха.

Гориво

Пазете се от поглъщане на гориво и от вдишване на пари от горивото и избягвайте контакт на горивото с кожата. Пръските от гориво по кожата трябва незабавно да се отмият. Ако в очите ви попадне гориво, измийте обилно с вода и потърсете лекарска помощ.

Изгорели газове

Не работете с циркуляра в закрити помещения или тесни пространства, уверете се, че работното място е добре вентилирано.

ВНИМАНИЕ Изгорелите газове от машината са силно токсични и могат да причинят смърт!.

Предпускова контролна проверка

BG

Предпусков контрол

Преди да започнете работа или на всеки четири часа експлоатация трябва да извършите следния предпусков контрол. За по-подробна информация се обърнете към раздела за сервизно обслужване. В случай на повреда не работете с циркуляра преди да я отстраните.

1. Внимателно огледайте циркуляра за признаци на повреда. Проверете дали всички компоненти са на място и в изправност. Обърнете специално внимание на защитното ограждане на диска.
2. Проверете всички маркучи, отвори за зареждане, пробки за източване и всички други места за течове. Отстранете течовете преди да започнете работа.
3. Проверете нивото на масло в мотора и допълнете, ако е необходимо.
4. Проверете нивото на гориво и допълнете резервоара, ако е необходимо.
5. Проверете дали няма изтичане на гориво или масло.

Пуск & Спиране

BG

ВНИМАНИЕ Продуктът е изложен на риск. Има вероятност машината или вие да бъде/те/ повредени/ наранени/, ако не се спазва стриктно ръководството.

Спиране на двигателя

1. Завъртете лоста за контрол на скоростта на ниска скорост и оставете двигателя да работи на празен ход за 1-2 минути.
2. Повдигнете диска докрай в защитното ограждане.
3. Завъртете ключа на двигателя на позиция ‘O’.
4. Затворете крана за гориво.

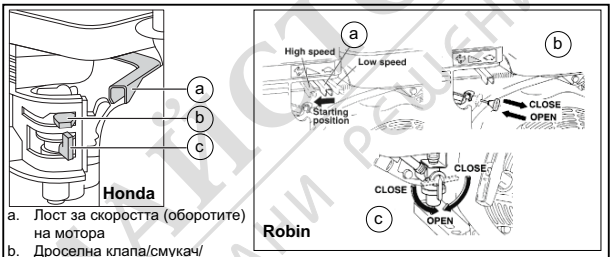

a. Лост за скоростта (оборотите) на мотора
b. Дроселна клапа/смукач/
c. Лост за подаване/спиране на гориво

Запалване на двигателя

1. Отворете крана за гориво.
2. Нагласете лоста за контрол на скоростта на позицията за малки обороти като го предвижите надясно.
3. Затворете дроселната клапа. Ако двигателя е топъл, отворете клапата наполовина или я оставете напълно отворена. Ако двигателя е студен, затворете клапата напълно.
4. Завъртете ключа на двигателя на позиция ‘I’.
5. Хванете ръчния стартер и издърпайте ръкохватката, докато почувствате съпротивление, след което оставете ръкохватката да се върне и после издърпайте рязко.
6. Внимавайте да не издърпате въжето на стартера докрай.
7. След като двигателя е запалил, постепенно отворете дроселната клапа докрай.
8. Ако двигателя не запали след няколко опита, вижте ръководството за отстраняване на неизправности.

МАГАЗИН БАЙ МАЙСТОР ПРОФЕСИОНАЛНИ РЕШЕНИЯ

Инструкции за експлоатация

- **Преместете до нужното място**
  Ако се налага да преместите машината, първо се уверете, че диска е повдигнат докрай в защитното ограждане и че мотора е изключен. **НИКОГА** не транспортирайте машината със спуснат диск и при работещ мотор дори на къси разстояния.

- Проверете дали е затворен отвора за източване на вода и напълнете бутилката с вода с чиста вода. За да осигурите постоянна струя вода, поддържайте нивото на водата.

- **След като сте направили контролните проверки, описани в раздел Предпускови, можете да запалите двигателя.** Дискът трябва да започне да се върти на малки обороти. **ВИНАГИ** проверявайте дали диска не се клати, вибрира или не произвежда необичайни шумове. Ако такива се появят, спрете незабавно машината и се консултирайте с раздела за отстраняване на неизправности.

- **Нагласете оборотите на максимум и използвайте дръжката, за да спуснете леко диска в прореза и използвайте маркера за дълбочина, за да достигнете нужната дълбочина на рязане.**

  За да направите прорез, движете циркуляра внимателно напред.

  Скоростта на движение трябва да е съобразена със състоянието на обработваната повърхност.

  НЕ СТОЙТЕ на една линия с дисковия нов и потока от горещи частици по време на разянето.

  Не забивайте диска твърде рязко в прореза.

  Ако повърхността, която ще се реже е много твърда, времето за рязане ще бъде по-дълго. Опитайте се да направите няколко преминавания, за да намалите силното изхабяване на диска.

  НЕ НАСИЛВАЙТЕ циркуляра напред тъй като това ще повреди диска.

  Не се опитвайте да режете в кръг, тъй като така диска може да се напука или счупи.

- За да спрете циркуляра, нагласете лоста за контрол на скоростта на ниски обороти, повдигнете диска докрай в защитното ограждане, оставете мотора да поработи за малко на ниски обороти и завъртете ключа за **ВКЛ./ИЗКЛ**. на мотора на позиция **"О"**.
- Системата за разпръскване на вода служи да осигурява постоянен поток вода, който да намалява разпространяването на прах по време на разяне. Това предпазва мотора от задръстване с прах и пази околната среда от замърсяване.

Поставяне на диска

ВНИМАНИЕ Неправилното поставяне на диска може да причини сериозни наранявания. Уверете се, че са спазени инструкциите за поставяне на диска. Ако имате съмнения, се свържете с вашия инженер по техниката на безопасност или Belle Group.

1. Разкачете кабела към запалителната свещ.
2. Повдигнете предната част на диска максимално нагоре.
3. Махнете защитното ограждане като разхлабите болтовете отпред и го натиснете към задната част на диска.
4. Махнете гайката на оста на диска (3) и притискащата плоча на дискодържача с помощта на предоставения гаечен ключ.
5. Проверете притискащата плоча и поддържащата плоча за признаци на износване. Ако е необходимо, ги сменете и поставете диска както е описано в правилата за безопасност USA ANSI B7.1, Canada SCA and Great Britain HMSO No. 4.
6. Почистете дискодържача преди да поставите диска.
7. Уверете се, че стрелката върху нова сочи в посоката на въртене на инструмента.
8. Поставете оригинален диск на Belle Group върху оста като се уверите, че диска е добре поставен върху втулката на оста и изравнена с дискодържача.
9. Върнете притискащата плоча (2) като внимавате центровъчния щифт (1) да минава през диска до задния край на дискодържача.
10. Върнете гайката на оста (3) и затегнете.
11. Върнете защитното ограждане.
12. Свържете кабела към запалителната свещ.
13. Машината е готова за експлоатация.

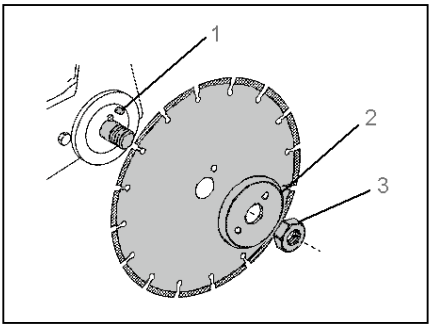

Сервиз & Техническо обслужване

BG

Техническо обслужване
Циркулярите на Belle Group от серията **AFS** е проектирана да осигури многогодишна безпроблемна експлоатация. Въпреки това е важно редовно да се провежда описаното в настоящия раздел лесно техническо обслужване. Препоръчва се основното обслужване и поправка да се извършват от оторизирани дилъри на Belle Group. Винаги използвайте оригинални резервни части на Belle Group, тъй като употребата на неоригинални части може да анулира гаранцията.

Преди да извършите техническо обслужване на машината, изгасете мотора.

- Винаги поставяйте циркуляра на хоризонтална повърхност, за да можете да отчете правилно нивата на течностите.
- Използвайте само препоръчаните масла и горива.

График за техническо обслужване
При първото използване на машината сменете маслото в мотора след първоначалния период на експлоатация (Вижте ръководството на производителя на двигателя).

Натягането на водещия ремък се проверява на всеки 4 часа експлоатация.

Водещ ремък
Махнете кожуха за защитно ограждане на ремъчната предавка и проверете натягането на ремъка като леко натиснете с пръст центъра между двигателя и шайбата. Ремъкът трябва да се отклони на 5-10 мм. Ако е необходим реглаж, развинтете четирите гайки на мотора, така че мотора да може да се мести. Нагласете позицията на мотора като завивате болтовете за натягане по посока на часовниковата стрелка за увеличаване на натягането и обратно – за разхлабване. След реглажа, затегнете гайките и проверете отново натягането. Проверете подравняването на шайбата. Ако не е подравнена, разхлабете втулките и нагласете шайбата. След като сте подравнили шайбата затегнете втулките. Най-накрая поставете обратно защитното ограждане на ремъчната предавка като внимавате да е правилно поставен.

Рутинно техническо обслужване		След първите 4 часа	Първия месец / 20 часа	3 месец / 50 часа	6 месец / 100 часа
Масло в мотора	Проверка на нивото	✓			
	Смяна		✓		✓
Въздушен филтър	Проверете състоянието		✓		✓
	Почистете/ сменете			✓	
Запалителна свещ	Проверете/почистете				✓
Водещ ремък	Натягане	✓	✓	✓	

Количества масло/гориво, вид на запалителна свещ

	Вид масло (литри)	**Количество**	**Вид гориво (литри)**	**Капацитет**	**Вид запали-телна свещ**	**Електрод но разстояние (мм)**
Honda GX390 бензинов	S.A.E. 10W 30	1.1	Безоловен	6.5	BM6ES или BPR6ES	0.6 - 0.7
Robin EH41 бензинов	S.A.E. 10W 30	1.2	Безоловен	7.0	BM6ES или N9Y	0.7 - 0.8

Сваляне на оста на диска

BG

1. Махнете защитното ограждане на ремъчната предавка, ремъците, втулката на осигурителното устройство против обратно въртене и водещата шпонка.
2. Наклонете машината назад, за да можете да достигнете до втулките на оста на диска.
3. Нагрейте винтовете със скрита глава върху втулките.
4. Махнете двата винта със скрита глава от страната на диска и двата винта със скрита глава на оста и извадете вала.
5. Сменете оста и подравнете прореза от горния край на диска с винтовете със скрита глава.
6. Върнете винтовете със скрита глава от двата края и ги обезопасете с помощта с Loctite 638.

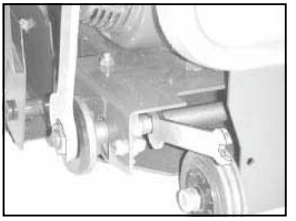

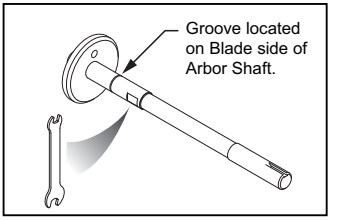

магазин БАЙ МАЙСТОРА ® професионални решения

BG Отстраняване на неизправности

Проблем	Причина	Отстраняване
Моторът не иска за запали	До мотора не достига гориво.	Отворете крана за гориво.
		Напълнете резервоара.
	Моторът е изключен.	Включете мотора.
	Проблем със запалителната свещ.	Почистете, проверете и настройте свещта
	Моторът е студен.	Затворете дроселната клапа.
	Моторът е задръстен.	Honda: Отворете дроселната клапа, издърпайте ръчния стартер докато мотора запали
		Robin: лоста за скорост на стоп, издръпайте ръчния стартер 5 пъти и опитайте да запалите
Диска не се върти	Неправилно натягане на ремъците.	Регулирайте натягането.
	Скъсани ремъци	Сменете ремъците
Силен шум, вибрация или клатене на диска	Проверете състоянието на втулките на дорника	Сменете, ако е необходимо
	Проверете центровъчния щифт за повреда	Сменете центровъчния шифт
	Проверете дали гайката на оста на диска е затегната	Затегнете, ако е необходимо
	Проверете дискодържача	Сменете, ако е необходимо
	Проверете дали диска не е износен	Сменете диска

BG Гаранция

Belle Group дава едногодишна (12-месечна) гаранция за AFS 350 от датата на първоначалната покупка от първия купувач. Гаранцията на Belle Group покрива дефекти в конструкцията, материалите и изработката.

Гаранцията на Belle Group не покрива:
1. Повреди, дължащи се на експлоатация при нарушение правилата на работа, неправилна употреба, изпускане или други подобни повреди, причинени от или дължащи се на неспазване на инструкциите за монтаж, експлоатация или техническа поддръжка.
2. Промени, допълнения или поправки, извършени от лица, които не са от Belle Group или от техни оторизирани представители.
3. Разходите за транспорт или изпращане на машината до и от Belle Group или техни оторизирани представители за поправка или разглеждане на направена рекламация.
4. Материали и/или разходи за труд за подновяване, поправка или замяна на части, дължащи се на нормално износване на машината.

Гаранцията не покрива следните части:
- Ремъчната предавка
- Въздушния филтър на двигателя
- Запалителната свещ на двигателя

Belle Group и/или техните оторизирани представители, директори, служители или застрахователи не носят отговорност за щети, загуби или разходи, възникнали в резултат или във връзка с или поради или невъзможността за използване на машината за каквато и да е цел.

Рекламации
Рекламации се подават първо до Belle Group по телефона, чрез факс, e-mail или писмо.

Адрес за рекламации:
Belle Group Warranty Department,
Sheen, Nr. Buxton
Derbyshire
SK17 0EU
England.

Тел : +44 (0)1298 84606, Факс : +44 (0)1298 84722 Email : warranty@belle-group.co.uk

Градски майстора Бъдете майстора професионални решения