Milwaukee®

Nothing but **HEAVY DUTY.®**



MXF WBT90

Original instructions
Originalbetriebsanleitung
Notice originale
Istruzioni originali
Manual original
Oorspronkelijke gebruiksaanwijzing
Original brugsanvisning
Original bruksanvisning
Bruksanvisning i original
Alkuperäiset ohjeet
Πρωτότυπο οδηγιών χρήσης
Orijinal işletme talimatı
Původním návodem k používání
Pôvodný návod na použitie
Instrukcją oryginalną
Eredeti használati utasítás
Izvirna navodila
Originalne pogonske upute
Instrukcijām oriģinālvalodā
Originali instrukcija
Algupärane kasutusjuhend
Оригинальное руководство по эксплуатации
Оригинално ръководство за експлоатация
Instrucţiuni de folosire originale
Оригинален прирачник за работа
Оригінал інструкції з експлуатації
Originalno uputstvo za upotrebu
Udhëzime origjinale përdorimit
التعليمات الأصلية

магазин БАШ МАЙСТОР професионални решения

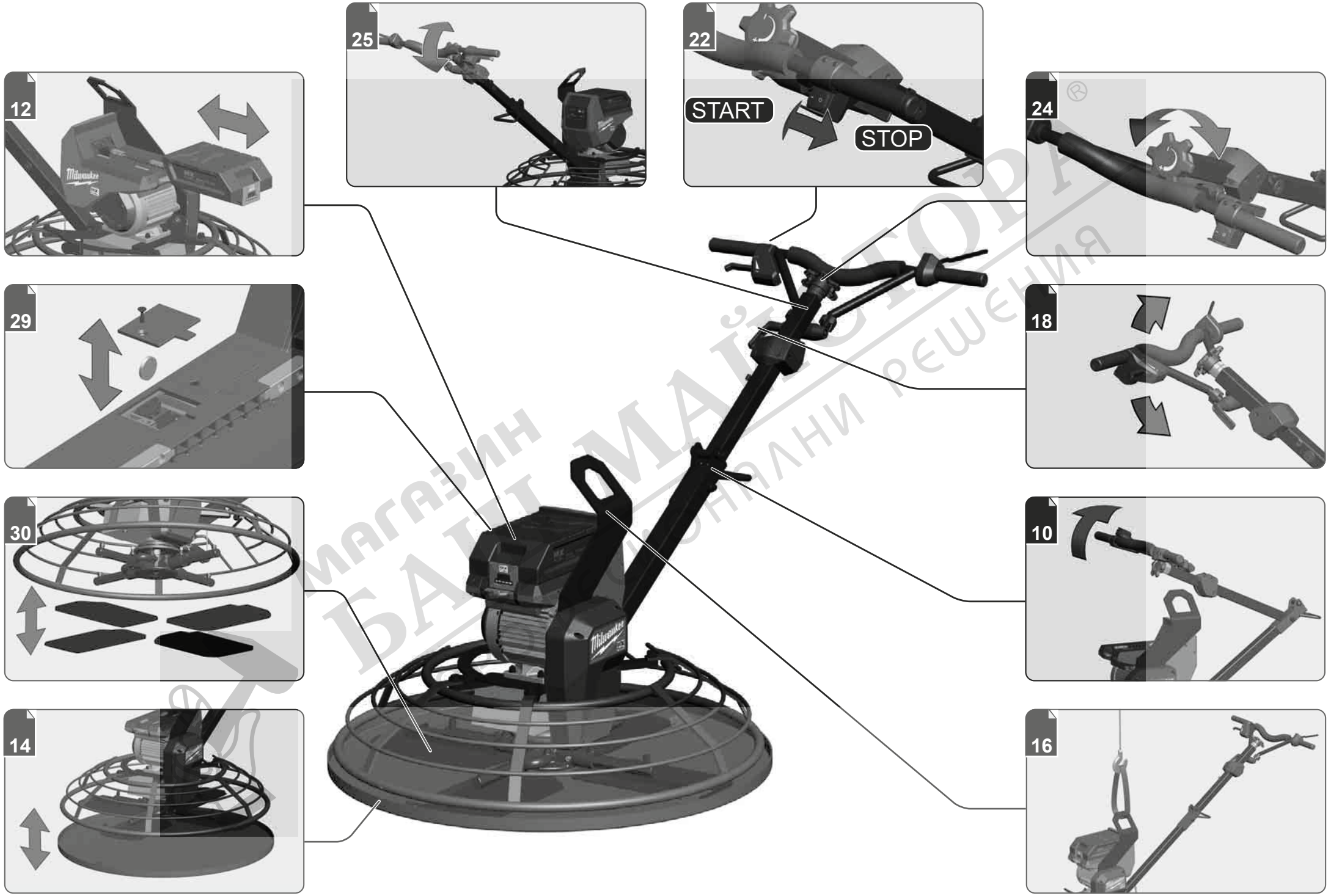

магазин БАШ МАЙСТОРА
ПРОФЕСИОНАЛНИ РЕШЕНИЯ



магазин БАШ МАЙСТОРА
ПРОФЕСИОНАЛНИ РЕШЕНИЯ

Description see text section.
Beschreibung siehe Texteil.
Description, voir la partie textuelle.
Descrizione vedi sezione di testo.
Ver descripción en el párrafo de texto.
Para a descrição veja o texto.
Beschrijving zie tekstgedeelte.
Se beskrivelse i tekstdelen
Se i tekstdelen for beskrivelse
Beskrivning, se textdel.
Kuvaus katso tekstiosio.
Περιγραφή βλέπε τμήμα κειμένου.
Metin bölümündeki açıklamalara dikkat ediniz.
Popis viz textovou část
Opis pozri textovú časť.
Opis znajdziesz we fragmencie tekstowym.
A leírást lásd a szöveges részben.
Za opis glejte razdelek z besedilom.
Za opis pogledajte odjeljak s tekstom.
Aprakstu skatiet teksta sadaļā.
Aprašymą žr. teksto skirsnyje.
Vaadake kirjeldust tekstiosast.
Для описания см. раздел текста
За описанието вж. текстовата част.
Descriere, a se vedea secțiunea de text.
Опис видете го делот со текст.
Опис див. у відповідному розділі тексту.
Opis pogledajte na tekstualnom delu.
Shihni tekstin për përshkrim.
الوصوف أنظر جزء النصوص



1 Throttle
2 Pitch adjustment knob
3 Grip adjustment lever
4 Hoist hook
5 ONE-KEY battery compartment
6 Battery lock
7 Belt guard
8 Tie down / lifting point
9 Oil drain plug
10 Blade
11 Quick stop handle
12 On/Off switch
13 Battery pack
14 Tie down / lifting point
15 Guard ring
16 Pan
17 Thermal indicator
18 Arm button
19 ONE-KEY indicator
20 Fuel gauge



магазин БАШ МАЙСТОРА® професионални решения



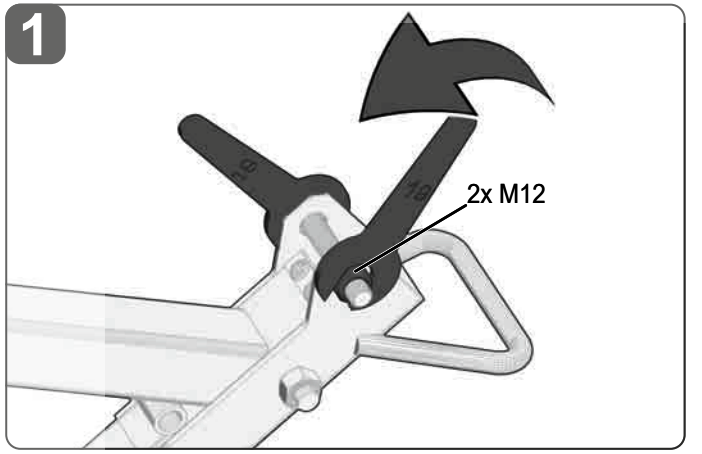

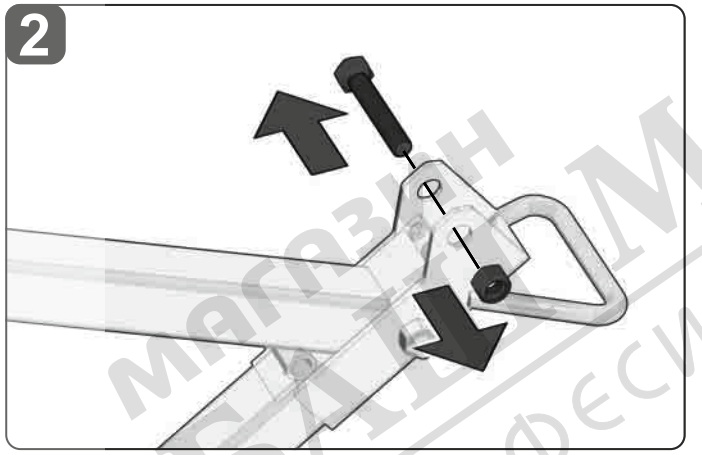

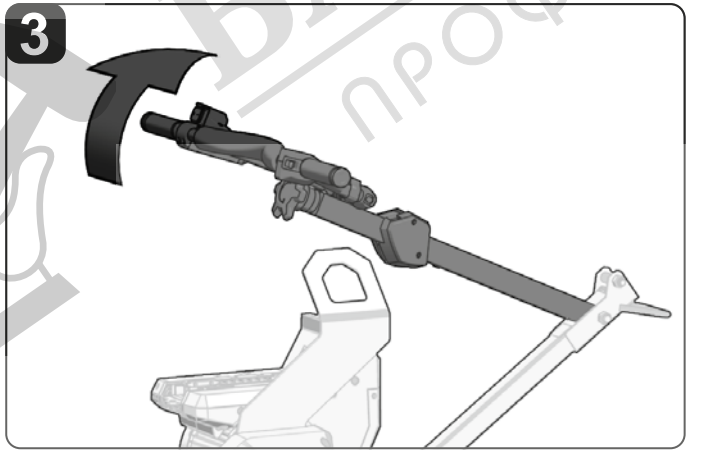

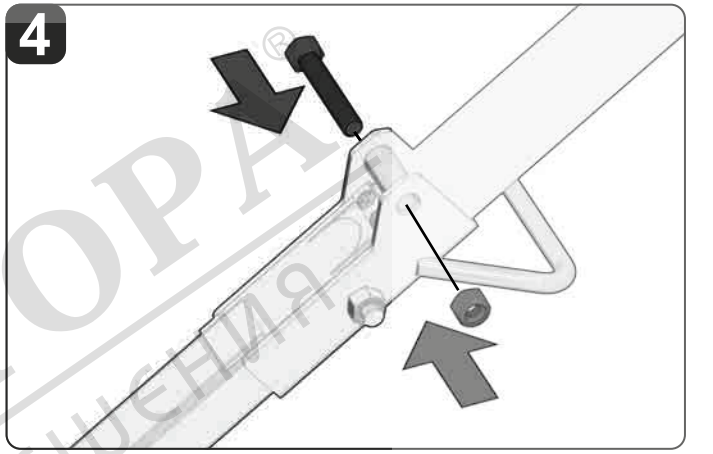

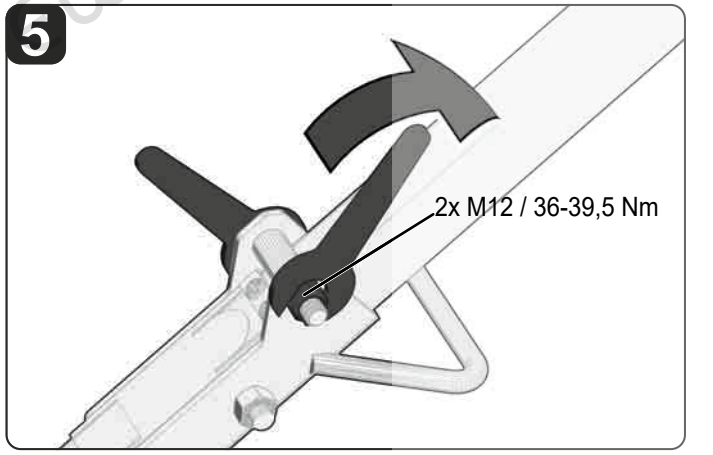

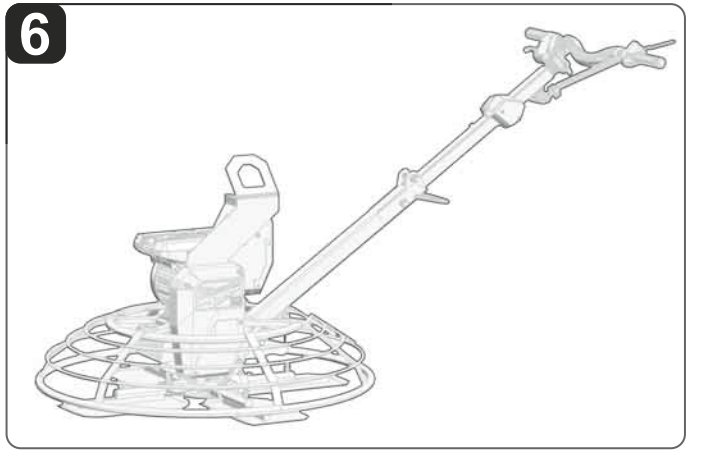

магазин БАЙ МАЙСТОРА® ПРОФЕСИОНАЛНИ РЕШЕНИЯ

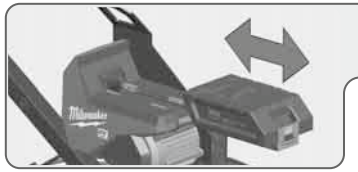

Remove the battery pack before starting any work on the machine.

Vor allen Arbeiten an der Maschine den Wechselakku herausnehmen

Avant tous travaux sur la machine retirer l'accu interchangeable.

Prima di iniziare togliere la batteria dalla macchina.

Retire la batería antes de comenzar cualquier trabajo en la máquina.

Antes de efectuar qualquer intervenção na máquina retirar o bloco acumulador.

Voor alle werkzaamheden aan de machine de akku verwijderen.

Ved arbejde inden i maskinen, bør batteriet tages ud.

Ta ut vekselbatteriet før du arbeider på maskinen

Drag ur batteripaket innan arbete utföres på maskinen.

Tarkista pistotulppa ja verkkojohto mahdollisilta vauriolta. Viat saa korjata vain alan erikoismies.

Πριν από κάθε εργασία στη μηχανή αφαιρείτε την ανταλλακτική μπαταρία.

Aletin kendinde bir çalışma yapmadan önce kartuş aküyü çıkarın.

Před zahájením veškerých prací na vrtacím šroubováku vyjmout výměnný akumulátor.

Pred každou prácou na stroji výmenný akumulátor vytiahnuť.

Przed przystąpieniem do jakichkolwiek prac na elektronarzędziu należy wyjąć wkładkę akumulatorową.

Karbantartás, javítás, tisztítás, stb. előtt az akkumulátort ki kell venni a készülékből.

Pred deli na stroju izvlecite izmenljivi akumulator.

Prije svih radova na stroju izvaditi bateriju za zamjenu.

Pirms mašīnai veikt jebkāda veida apkopes darbus, ir jāizņem ārā akumulātors.

Prieš atlikdami bet kokius darbus įrenginyje, išimkite keičiamą akumuliatorių.

Enne kõiki töid masina kallal võtke vahetatav aku välja.

Выньте аккумулятор из машины перед проведением с ней каких-либо манипуляций.

Преди започване на каквито е да е работи по машината извадете акумулатора.

Scoateţi acumulatorul înainte de a începe orice intervenţie pe maşină.

Отстранете ја батеријата пред да започнете да ја користите машината.

Перед будь-якими роботами на машині вийняти змінну акумуляторну батарею.

Pre bilo kakvog rada na mašini, uklonite zamenljivu bateriju

Përpara se të filloni ndonjë punë në makineri, hiqni baterinë e këmbyeshme.

قم بإزالة حزمة البطارية قبل البدء في أي أعمال على الجهاز.

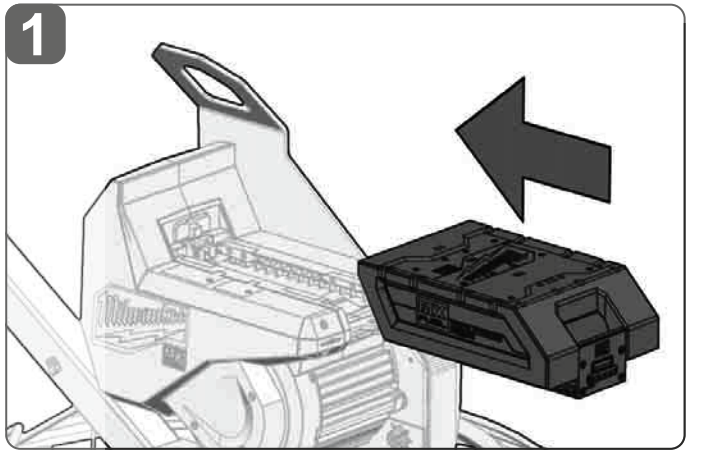

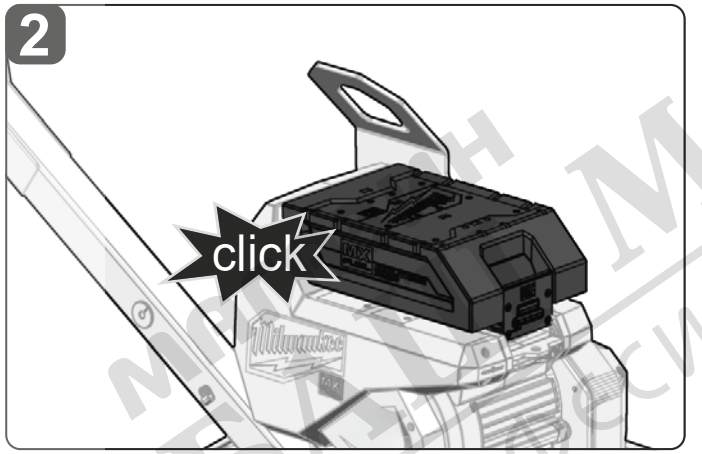

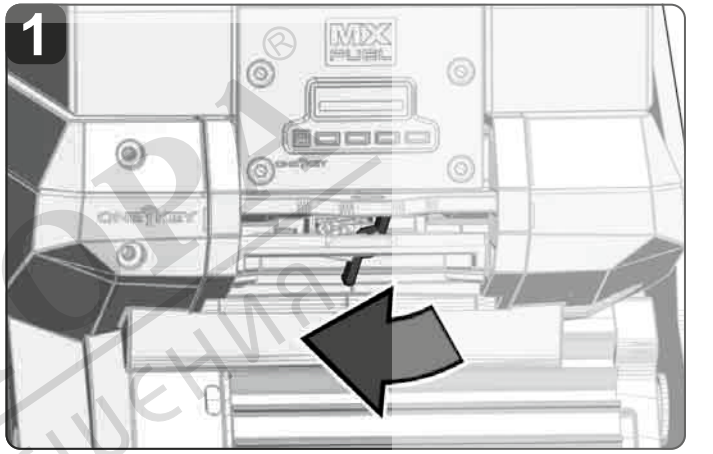

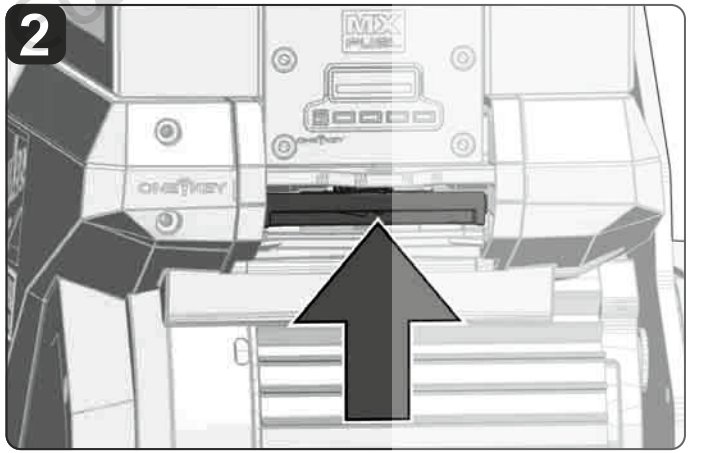

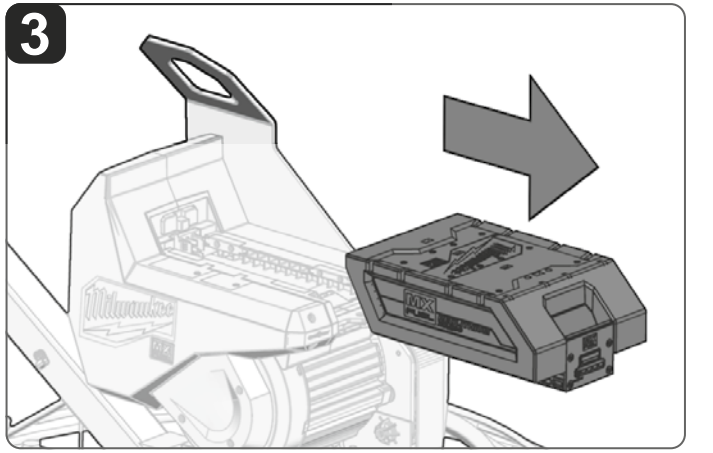

МАЙСТОР
ПРОФЕСИОНАЛНИ РЕШЕНИЯ

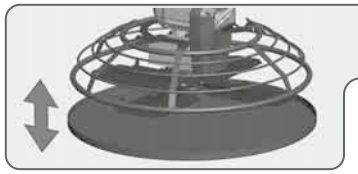



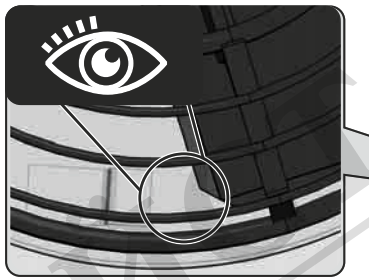

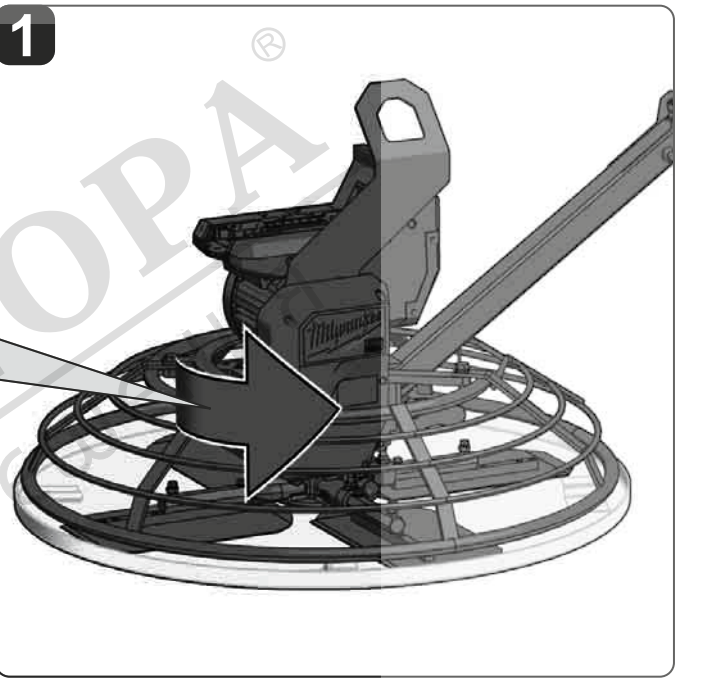



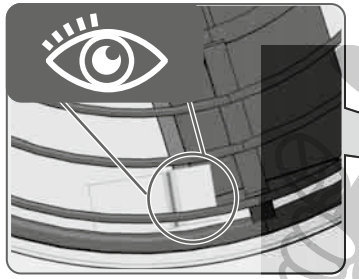

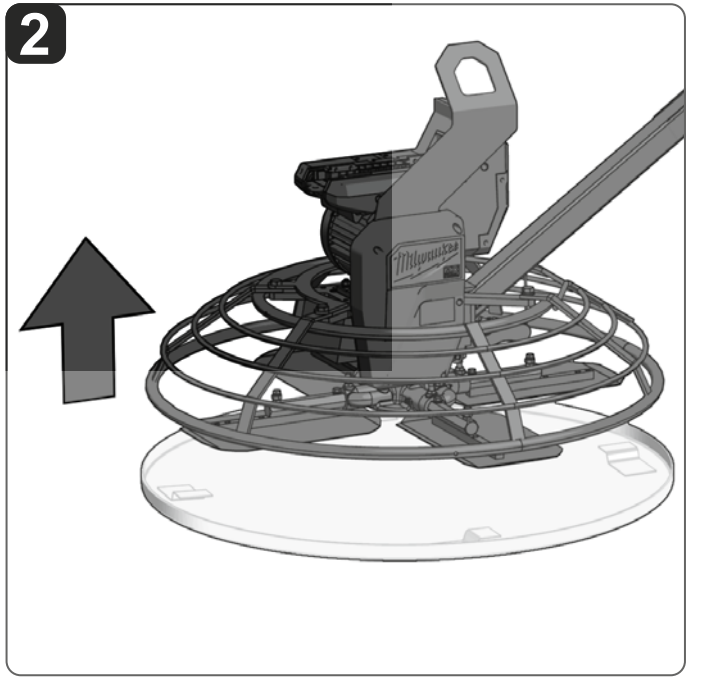

магазин ВАШ МАЙСТОРА® професионални решения



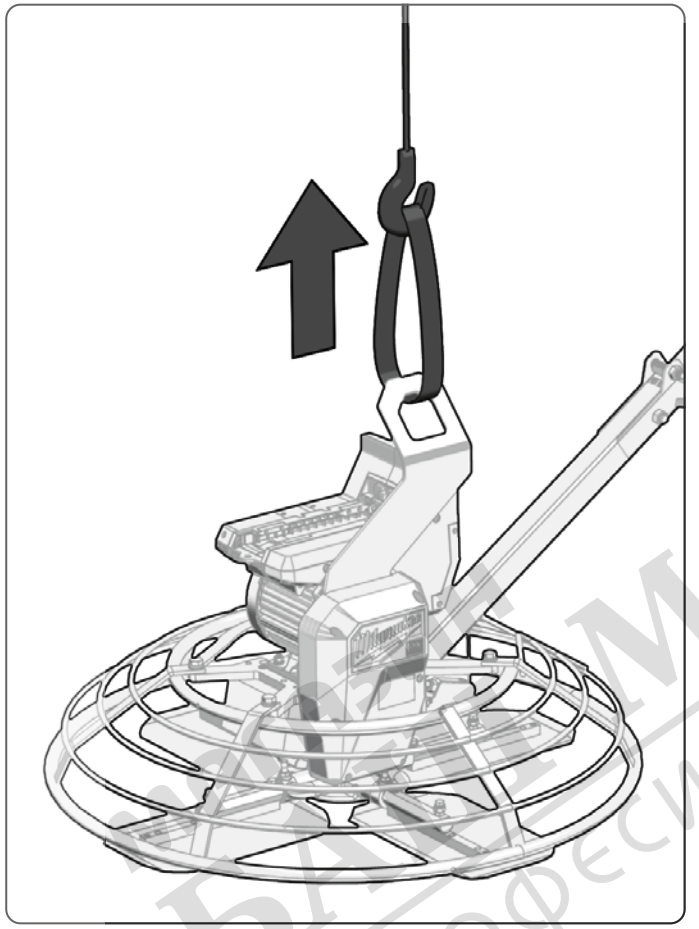

Use only this point for lifting. Ensure the hoisting strap will not slip or contact other parts.

Zum Anheben nur diesen Anschlagpunkt benutzen. Darauf achten, dass der Gurt nicht verrutscht oder andere Teile berührt.

N'utilisez que ce point pour le levage. Veillez à ce que la sangle ne glisse pas et n'entre pas en contact avec d'autres pièces.

Utilizzare solo questo punto di imbragatura per il sollevamento. Assicurarsi che la cinghia non scivoli o tocchi altre parti.

Para elevar la máquina, utilizar solo este punto de elevación. Tener cuidado de que la correa no se haya movido o no entre en contacto con otras piezas.

Só utilizar este ponto de fixação para a elevação. Observar que a cinta não deslize ou toque em outras peças.

Gebruik alleen dit aanslagpunt om de machine op te tillen. Let op dat de riem niet wegglijdt of andere onderdelen raakt.

Brug kun dette anhugningspunkt til løft. Sørg for, at stroppen ikke glider eller rører ved andre dele.

Bruk bare dette festepunktet til å løfte maskinen med. Pass på at beltet ikke sklir eller berører andre deler.

Använd endast den här fästpunkten för att lyfta maskinen. Se till att remmen inte glider eller rör vid andra delar.

Käytä nostamiseen vain tätä kiinnityspistettä. Huolehdi siitä, ettei hihna luiskahda pois tai kosketa muihin osiin.

Για την ανύψωση να χρησιμοποιείτε μόνο αυτό το σημείο ανάρτησης. Να προσέχετε να μη μετατοπίζεται ο ιμάντας ανύψωσης ή να έρχεται σε επαφή μ' άλλα εξαρτήματα.

Kaldırmak için sadece bu bağlama noktasını kullanın. Kayışın kaymamasına veya başka parçalara temas etmemesine dikkat edin.

Na zdvihání použijte pouze tento vázací bod. Dávejte pozor na to, aby pás nesklouzl a aby se nedotýkal jiných součástí.

Na dvíhanie použite iba tento viazací bod. Dávajte pozor na to, aby pás nesklzol ani aby sa nedotýkal iných dielov.

Tego punktu zaczepowego należy używać wyłącznie do podnoszenia. Upewnić się, że pasek nie ślizga się ani nie dotyka innych części.

Felemeléshez használja ezt a rögzítési pontot. Ügyeljen arra, hogy a heveder ne csússzon el, és ne érjen más alkatrészekhez.

Za dviganje uporabljajte samo to pritrdilno točko. Pazite, da jermen ne zdrsne ali se dotakne drugih delov.

Za podizanje koristite samo ovu točku za podizanje. Obratite pažnju da pojas ne klizi ili dodiruje druge dijelove.

Pacelšanai izmantojiet tikai šo pacelšanas punktu. Pārliecinieties, ka siksna neslīd vai nesaskaras ar citām daļām.

Šį apkrovos tašką naudokite tik kėlimui. Įsitikinkite, kad diržas nenusmuko ir neliečia kitų dalių.

Kasutage seda kinnituspunkti ainult tõstmiseks. Pidage silmas, et rihm ei libiseks ega puutuks vastu teisi osasid.

Для подъема использовать только эту точку крепления. Следить за тем, чтобы ремень не соскальзывал и не касался других деталей.

За повдигане използвайте само тази точка за повдигане. Следете ремъкът да не се приплъзва и да не докосва други части.

Utilizați numai acest punct de ridicare. Asigurați-vă că cureaua de ridicare nu alunecă și nu intră în contact cu alte piese.

За подигнување користете ја само оваа точка за прицврстување. Внимавајте ременот да не се лизне или да не допира други делови.

Для підйому використовуйте тільки цю точку анкерного кріплення. Переконайтеся, що ремінь не зісковзує та не торкається інших частин.

Koristite samo ovu tačku za podizanje. Vodite računa da traka ne sklizne ili ne dodiruje druge delove.

Përdoreni këtë pikë ankorimi vetëm për ngritje. Kini kujdes që rripi të mos rrëshqasë ose të mos prekë pjesë të tjera.

للرفع استخدم نقطة الرفع هذه فقط. احرص على عدم انزلاق الحزام أو ملامسته لأجزاء أخرى.

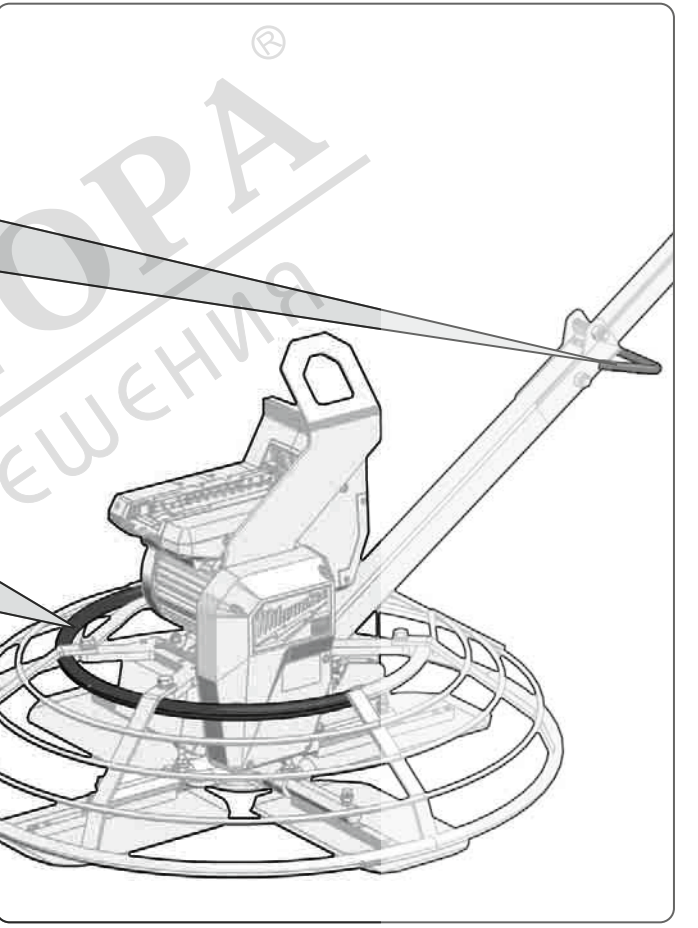

Only use the handles for transportation. This machine always requires two people for transportation!

Zum Transportieren nur die Griffe verwenden. Für den Transport dieser Maschine sind immer zwei Personen erforderlich!

Pour le transport, utilisez uniquement les poignées prévues à cet effet. Pour transporter cette machine, deux personnes sont toujours nécessaires !

Per il trasporto utilizzare solo le maniglie. Per il trasporto di questa macchina è sempre necessario l'intervento di due persone!

Para el transporte, utilizar solo las asas. ¡Siempre son imprescindibles dos personas para transportar esta máquina!

Só utilizar as pegas para o transporte. Para o transporte desta máquina sempre precisa-se de duas pessoas!

Gebruik voor het transport alleen de grepen. Het transport van deze machine vereist altijd twee personen!

Brug kun håndtagene til transport. Det kræver altid to personer til at transportere denne maskine!

Bruk bare håndtakene til transport. Til transport av denne maskinen behøves det alltid to personer!

Använd endast handtagen för transport. Det krävs alltid två personer för att transportera den här maskinen!

Käytä kuljetukseen vain kahvoja. Tämän koneen kuljettamiseen tarvitaan aina kaksi henkilöä!

Για τη μεταφορά να χρησιμοποιείτε μόνο τις λαβές. Για τη μεταφορά αυτού του μηχανήματος απαιτούνται πάντα δύο άτομα!

Taşımak için sadece kulpları kullanın. Bu makinenin taşınması için her zaman iki kişi gerekli!

Pro přepravu používejte pouze úchyty. Pro přepravu tohoto stroje jsou potřebné vždy dvě osoby!

Na prepravu používajte iba úchyty. Na prepravu tohto stroja sú potrebné vždy dve osoby!

Uchwytów należy używać wyłącznie do transportu. Do transportu tej maszyny zawsze potrzebne są dwie osoby!

Szállításhoz csak a fogantyúkat használja. A gép szállításához mindig két személy szükséges!

Za transport uporabljajte samo ročaje. Za transport tega stroja sta vedno potrebni dve osebi!

Za transport koristite samo ručke. Za transport ovog stroja uvijek su potrebne dvije osobe!

Transportēšanai izmantojiet tikai rokturus. Šīs mašīnas transportēšanai vienmēr ir nepieciešami divi cilvēki!

Rankenas naudokite tik transportavimui. Šios mašinos transportavimui visada reikia dviejų žmonių!

Kasutage transpordiks ainult käepidemeid. Selle masina transportimiseks on vaja alati kahte inimest!

Для транспортировки использовать только ручки. Для транспортировки этой машины всегда требуются два человека!

За транспортиране използвайте само дръжките. За транспортирането на тази машина винаги са необходими двама души!

Folosiți mânerele numai pentru transport. Acest aparat necesită întotdeauna două persoane pentru transport!

За транспорт користете ги само рачките. За транспорт на оваа машина секогаш се потребни две лица!

Для транспортування використовуйте тільки ручки. Для транспортування цієї машини завжди потрібні дві людини!

Koristite samo rukohvate za transport. Za transport ove mašine uvek su potrebne dve osobe!

Përdorni kapëse vetëm për transport. Për transportimin e kësaj makinerie nevojiten gjithmonë dy persona!

للنقل استخدم المقابض فقط. لنقل هذه الماكينة مطلوب دائمًا شخصان!



1

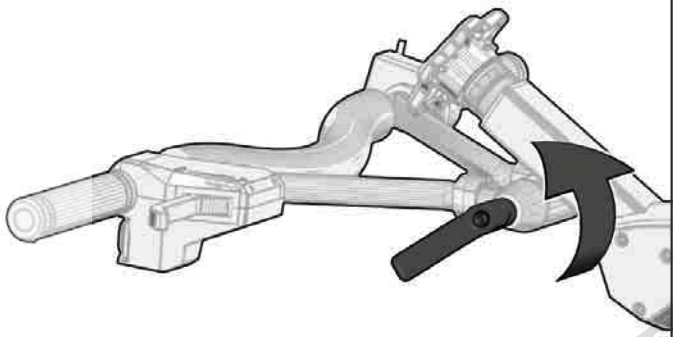

2

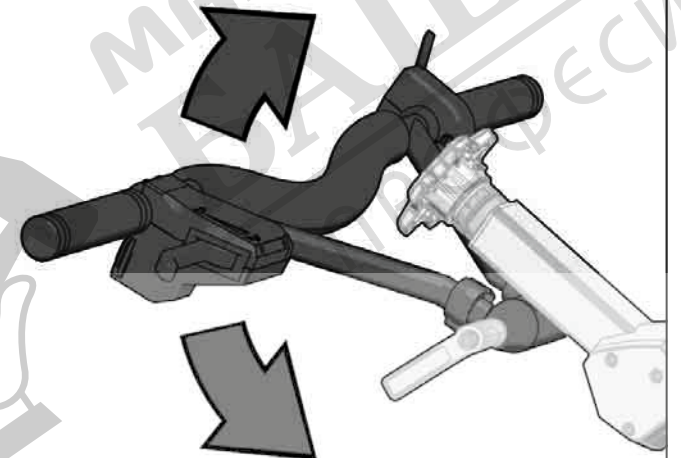

3

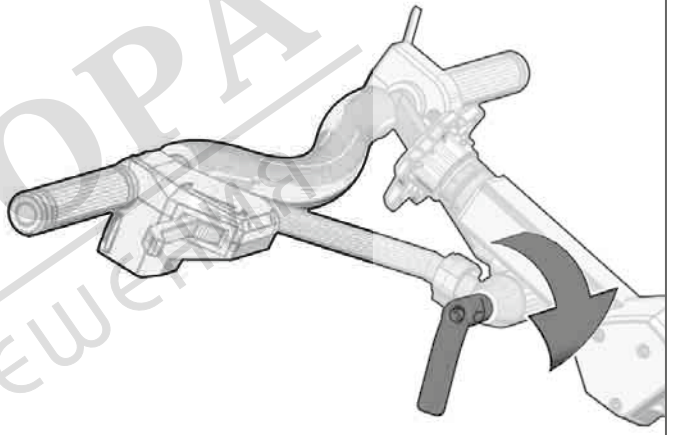

4

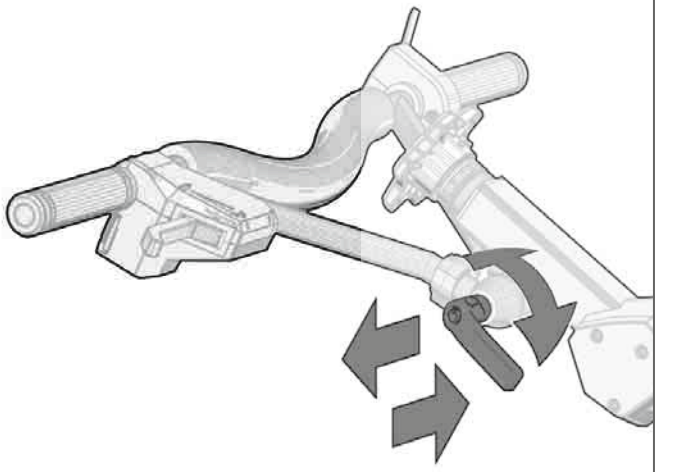

магазин ВАШ МАЙСТОРА® професионални решения

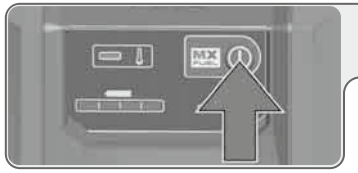

This machine must be activated before switching on.

Diese Maschine muss vor dem Einschalten aktiviert werden.

Cette machine doit être activée avant la mise en marche.

Il presente dispositivo deve essere attivato prima dell'accensione.

Esta máquina se ha de activar antes de encenderla.

Esta máquina deve ser ativada antes de ligá-la.

Deze machine moet vóór het inschakelen worden geactiveerd.

Denne maskine skal aktiveres, inden du tænder for den.

Denne maskinen må aktiveres før den innkobles.

Denna maskin måste aktiveras före påslagning.

Kone täytyy aktivoida ennen käynnistämistä.

Αυτό το μηχάνημα πρέπει να ενεργοποιείται πριν από την εκκίνηση.

Bu makine çalıştırılmadan önce aktifleştirilmek zorundadır.

Tento stroj se musí aktivovat před zapnutím.

Tento stroj sa musí aktivovať pred zapnutím.

Maszynę należy aktywować przed włączeniem.

A gépet bekapcsolás előtt aktiválni kell.

Stroj je treba aktivirati pred vklopom.

Ovaj stroj se prije uključivanja mora aktivirati.

Šo iekārtu pirms ieslēgšanas nepieciešams aktivizēt.

Šią mašiną prieš įjungiant reikia aktyvuoti.

See masin tuleb enne sisselülitamist aktiveerida.

Этот станок следует активировать перед включением.

Тази машина трябва да се активира преди включването.

Această mașină trebuie activată înainte de pornire.

Оваа машина мора да биде активирана пред вклучување.

Цю машину слід активувати перед включенням.

Ovaj računar mora biti aktiviran pre uključivanja.

Kjo makinë duhet të aktivizohet para se të ndezet.

هذه الماكينة يجب تنشيطها قبل التشغيل.

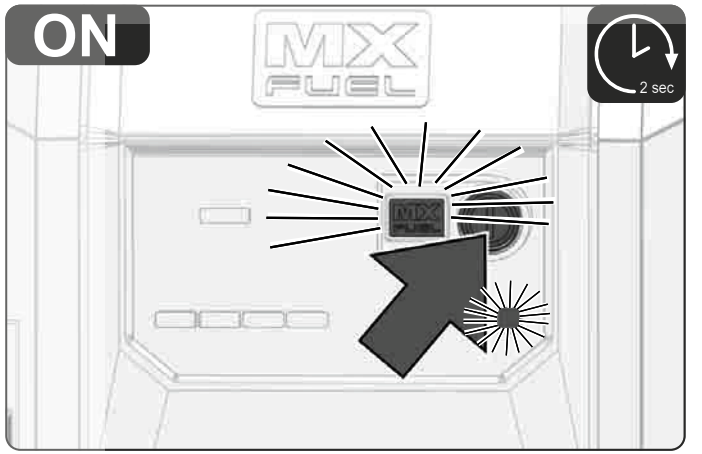

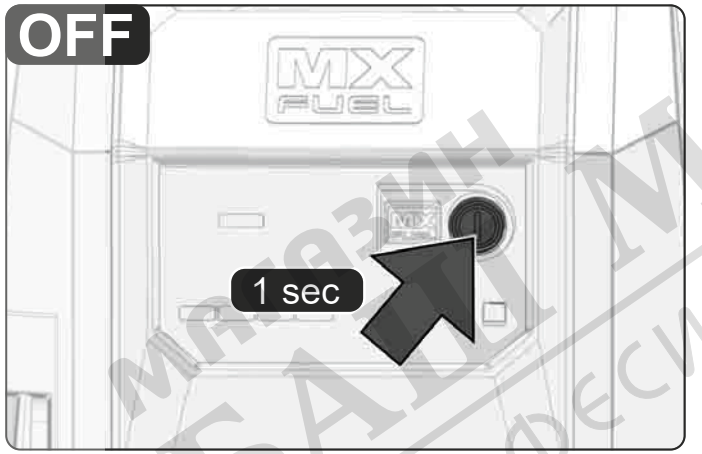

Press button, LED will light up, machine is ready to start.
After 15 minutes of inactivity, the machine goes into sleep mode.
Press button for 1 sec. to reactivate the machine.
Press button again for 1 sec. to deactivate the machine.

Taste drücken, LED leuchtet, Maschine ist startbereit.
Nach 15 Min. Inaktivität wechselt die Maschine in den Ruhemodus.
Taste 1 Sek. Drücken, um Maschine erneut zu aktivieren.
Taste erneut 1 Sek. Drücken, um Maschine zu deaktivieren.

Appuyer sur la touche : la LED s'allume, la machine est alors prête à fonctionner.
Après 15 minutes d'inactivité, la machine passe en mode veille.
Appuyer sur la touche pendant une seconde pour réactiver la machine.
Appuyer de nouveau sur la touche pendant une seconde pour désactiver la machine.

Premere il tasto, il LED si accende, l'utensile è pronto per essere avviato.
Dopo 15 min. di inattività l'utensile passa in modalità standby.
Premere il tasto per 1 sec. per riattivare l'utensile.
Premere nuovamente il tasto per 1 secondo per disattivare l'utensile.

Pulsar la tecla, el LED se ilumina, la máquina está lista para inicio.
La máquina cambia al modo de suspensión tras 15 minutos de inactividad.
Para volver a activar la máquina, pulsar la tecla durante 1 segundo.
Para desactivar la máquina, pulsar de nuevo la tecla durante 1 segundo.

Prima a tecla, o LED acende-se, a máquina está pronta para entrar em funcionamento.
Após 15 minutos de inatividade, a máquina vai para o modo de espera.
Prima a tecla por 1 segundo para reativar a máquina.
Prima a tecla novamente por 1 segundo para desativar a máquina.

Toets indrukken, led brandt, machine is startklaar.
Na 15 minuten inactiviteit schakelt de machine naar de stand-bymodus.
Toets gedurende 1 sec. indrukken om de machine opnieuw te activeren.
Toets opnieuw gedurende 1 sec. indrukken om de machine te deactiveren.

Tryk på knappen, LED'en lyser, maskinen er klar til start.
Efter 15 minutters inaktivitet går maskinen i slumre-tilstand.
Tryk på knappen i 1 sekund for at aktivere maskinen igen.
Tryk igen på knappen i 1 sekund for at deaktivere maskinen.

Trykk på knappen, LED-en lyser og maskinen er klar til start.
Etter 15. minutter uten aktivitet går maskinen over i hvilemodus.
Trykk på knappen i 1 sekund for å aktivere maskinen igjen.
Trykk på knappen i 1 sekund for å deaktivere maskinen.

Tryck på knappen, lysdioden tänds, maskinen är redo för start.
Efter 15 minuters inaktivitet övergår maskinen till viloläge.
Tryck in knappen under 1 sekund för att aktivera maskinen igen.
Tryck in knappen en gång till under 1 sekund för att avaktivera maskinen.

Paina painiketta, LED syttyy palamaan, kone on valmis käyttöön.
Kone siirtyy lepotilaan 15 minuutin toimettomuuden jälkeen.
Aktivoi kone uudelleen painamalla painiketta 1 sekunnin ajan.
Deaktivoi kone painamalla painiketta 1 sekunnin ajan.

Πιέζετε το πλήκτρο, ανάβει η LED, το μηχάνημα είναι σε ετοιμότητα.
Μετά από αδράνεια 15 λεπτών μεταβαίνει το μηχάνημα στην κατάσταση νάρκης.
Για να ενεργοποιήσετε το μηχάνημα εκ νέου, πιέζετε το πλήκτρο για 1 δευτ.
Για να απενεργοποιήσετε το μηχάνημα, πιέζετε πάλι το πλήκτρο για 1 δευτ.

Tuşa basınız, LED yanmakta, makine çalıştırılmaya hazırdır.
15 dak. kullanılmadığında makine dinlenme moduna geçmektedir.
Makineyi tekrar aktif hale getirmek için tuşa 1 san. basınız.
Makineyi devre dışı bırakmak için tuşa tekrar 1 san. basınız.

Stiskněte tlačítko, svítí LED dioda, nářadí je připravené ke spuštění.
Po 15 minutové nečinnosti přejde nářadí do režimu klidu.
Pokud chcete nářadí opět aktivovat, na 1 vteřinu stiskněte tlačítko.
Pokud chcete nářadí deaktivovat, znovu stiskněte tlačítko na 1 vteřinu.

Stlačte tlačidlo, svieti LED dióda, náradie je pripravené na spustenie.
Po 15 minútovej nečinnosti prejde náradie do režimu pokoja.
Ak chcete náradie opäť aktivovať, na 1 sekundu stlačte tlačidlo.
Ak chcete náradie deaktivovať, znovu stlačte tlačidlo na 1 sekundu.

Nacisnąć przycisk, dioda LED zaświeci się, maszyna jest gotowa do uruchomienia.
Po 15 minutach bezczynności maszyna przechodzi w tryb uśpienia.
Nacisnąć przycisk i przytrzymać przez 1 sekundę, aby ponownie aktywować maszynę.
Ponowne naciśnięcie i przytrzymanie przycisku przez 1 sekundę spowoduje dezaktywację maszyny.

Nyomja meg a gombot, a LED világít, a gép indításra kész.
15 perc inaktivitás után a gép nyugalmi üzemmódra vált.
A gép újbóli aktiválásához nyomja le a gombot 1 másodpercig.
A gép deaktiválásához újból nyomja le a gombot 1 másodpercig.

Pritisnite tipko, LED lučka sveti, stroj je pripravljen za zagon.
Po 15-minutni nedejavnosti se stroj preklopi v način mirovanja.
Pritisnite tipko in jo pridržite eno sekundo, da stroj ponovno aktivirate.
Ponovno pritisnite tipko in jo pridržite eno sekundo, da stroj deaktivirate.

Pritisnuti tipku, LED svjetli, stroj je spreman za start.
Poslije 15 min. neaktivnosti stroj prelazi u stanje mirovanja.
Tipku pritisnuti 1 sek. da bi se stroj ponovno aktivirao.
Tipku ponovno pritisnuti 1 sek., da bi se stroj deaktivirao.

Nospiediet taustiņu, gaismas diode spīd, iekārta ir darbgatavībā.
Pēc 15 min. dīkstāves iekārta pārslēdzas gaidstāves režīmā.
Turiet taustiņu nospiestu 1 sekundi, lai iekārtu atkārtoti aktivizētu.
Turiet taustiņu atkārtoti nospiestu 1 sekundi, lai iekārtu aktivizētu.

Paspauskite mygtuką, šviečia šviesos diodas, mašina parengta eksploatuoti.
Jei valdymo veiksmai neatliekami 15 min., perjungiamas mašinos rimties režimas.
Jei norite mašiną aktyvinti iš naujo, spauskite mygtuką 1 sek.
Jei norite mašiną išaktyvinti, dar kartą spauskite mygtuką 1 sek.

Vajutades nuppu, süttib LED põlema ja masin on käivitamiseks valmis.
Kui masin pole 15 minuti jooksul töötanud, läheb see puhkerežiimile.
Masina taasaktiveerimiseks vajutage nuppu ühe sekundi vältel.
Masina inaktiveerimiseks vajutage uuesti nuppu ühe sekundi vältel.

Нажать кнопку, загорится светодиод, станок готов к запуску.
Через 15 минут бездействия станок переходит в спящий режим.
Удерживать кнопку нажатой в течение 1 с, чтобы вновь активировать станок.
Чтобы деактивировать станок, вновь нажать кнопку и удерживать в течение 1 с.

Натиснете бутона, светодиодът светва, машината е в готовност за работа.
След 15 мин липса на активност машината се превключва в енергоспестяващ режим.
Натиснете бутона в продължение на 1 сек, за да активирате машината отново.
Натиснете отново бутона в продължение на 1 сек, за да деактивирате машината.

Apăsați butonul, ledul se va aprinde, mașina este gata de pornire.
După 15 minute de inactivitate, mașina intră în modul inactiv.
Apăsați butonul timp de 1 s pentru a reactiva mașina.
Apăsați din nou butonul timp de 1 s pentru a dezactiva mașina.

Притиснете го копчето, LED индикаторот засветува, машината е подготвена за старт.
По 15 минути неактивност, машината се префрла во режим на мирување.
Држете го копчето 1 секунда за машината повторно да се активира.
Повторно држете го копчето 1 секунда за машината да се деактивира.

Натиснути кнопку, горить світлодіод, машина готова до запуску.
Після 15 хвилин бездіяльності машина переходить у режим сну.
Натиснути й утримувати кнопку протягом 1 секунди, щоб знову активувати машину.
Знову натиснути й утримувати кнопку протягом 1 секунди, щоб деактивувати машину.

Pritisnite dugme, LED će zasvetleti, mašina je spremna za pokretanje.
Posle 15 minuta neaktivnosti, mašina ulazi u režim spavanja.
Pritisnite dugme 1 sec. da biste ponovo aktivirali mašinu.
Ponovo pritisnite dugme na 1 sec. da biste deaktivirali mašinu.

Shtyp butonin, LED do të ndizet, makina është gati për të filluar.
Pas 15 minutash pasiviteti, makina hyn në gjendje gjumi.
Shtyp butonin për 1 sek. për të riaktivizuar makinën.

أضغط الزر ، لمبة LED سوف تضيئ، الماكينة جاهزة للاستخدام.
بعد 15 دقيقة بدون عمل سوف تنتقل الماكينة إلى برنامج الراحة.
أضغط الزر لمدة ثانية واحدة، لكي تقوم بتنشيط الماكينة مرة أخرى.
أضغط الزر لمدة ثانية واحدة، لكي تقوم بإيقاف نشاط الماكينة.

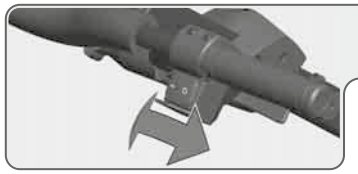

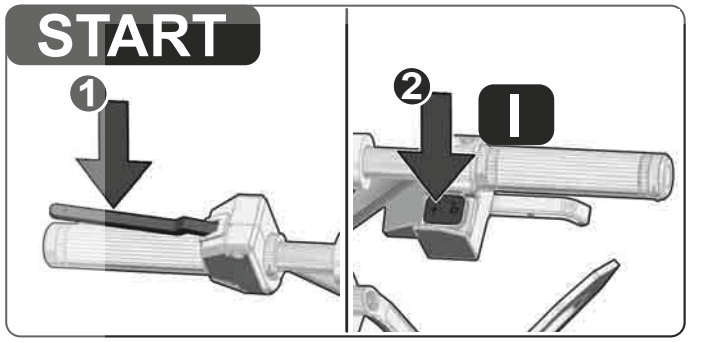

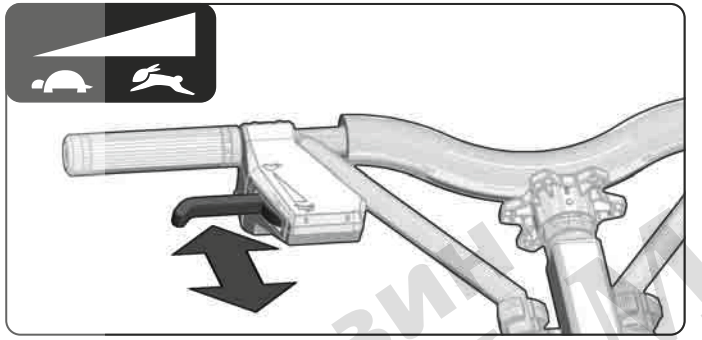

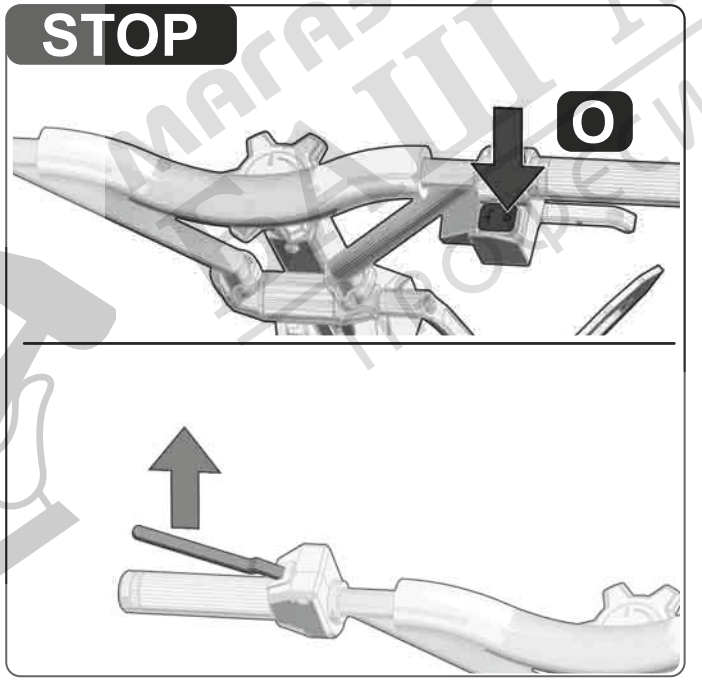

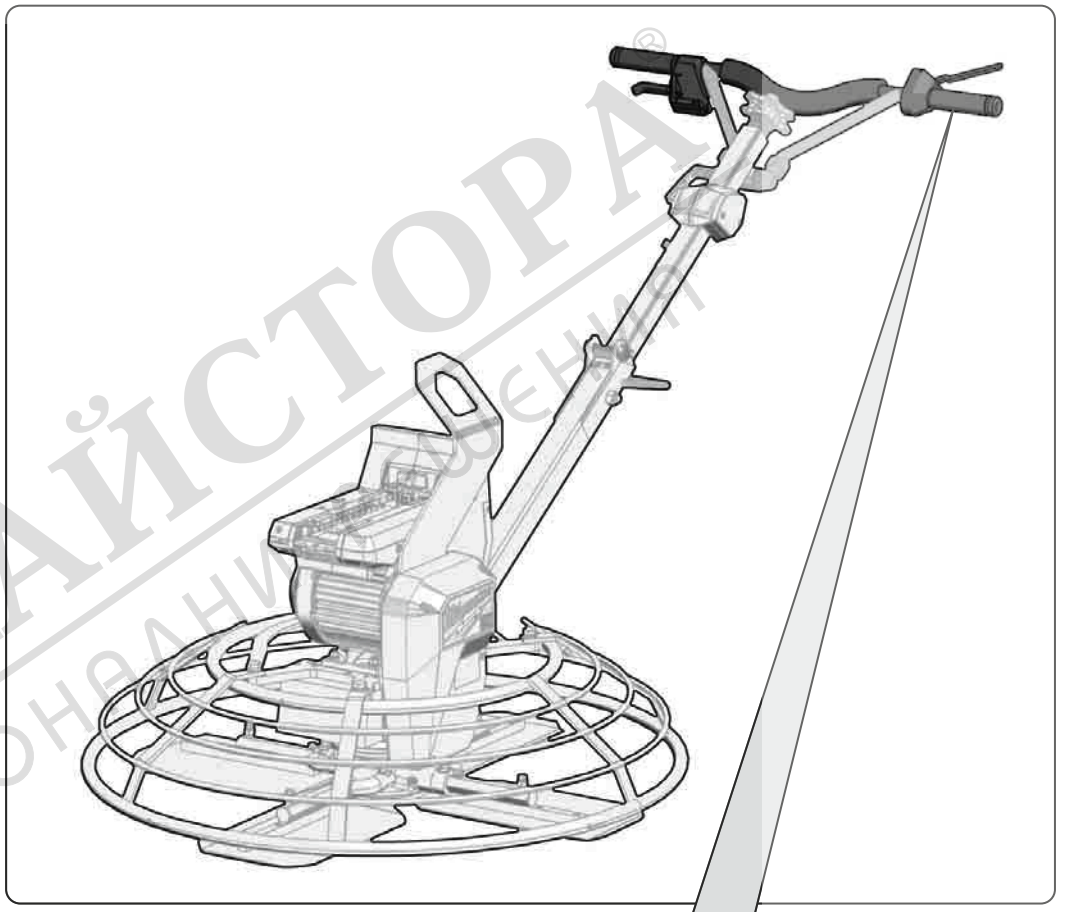

Insulated gripping surface	İzolasyonlu tutma yüzeyi	Suprafaţă de prindere izolată
Isolierte Griffläche	Izolovaná uchopovací plocha	Изолирана површина на дршката
Surface de prise isolée	Izolovaná úchopná plocha	Ізольована поверхня ручки
Superficie di presa isolata	Izolowana powierzchnia uchwytu	Ručka (izolovana hvatna površina)
Superficie de agarre con aislamiento	Szigetelt fogófelület	Dorezë (sipërfaqe e izoluar e kapjes)
Superfície de pega isolada	Izolirana prijemalna površina	مساحة المقبض معزولة
Geïsoleerde handgrepen	Izolirana površina za držanje	
Isolerede gribeflader	Izolēta satveršanas virsma	
Isolert gripeflate	Izoliuotas rankenos paviršius	
Isolerad greppyta	Isoleeritud pideme piirkond	
Eristetty tarttumapinta	Изолированная поверхность ручки	
Μονωμένη επιφάνεια λαβής	Изолирана повърхност за хващане	

магазин ТАШ МАЙСТОРА
ПРОФЕСИОНАЛНИ ЦЕНИ

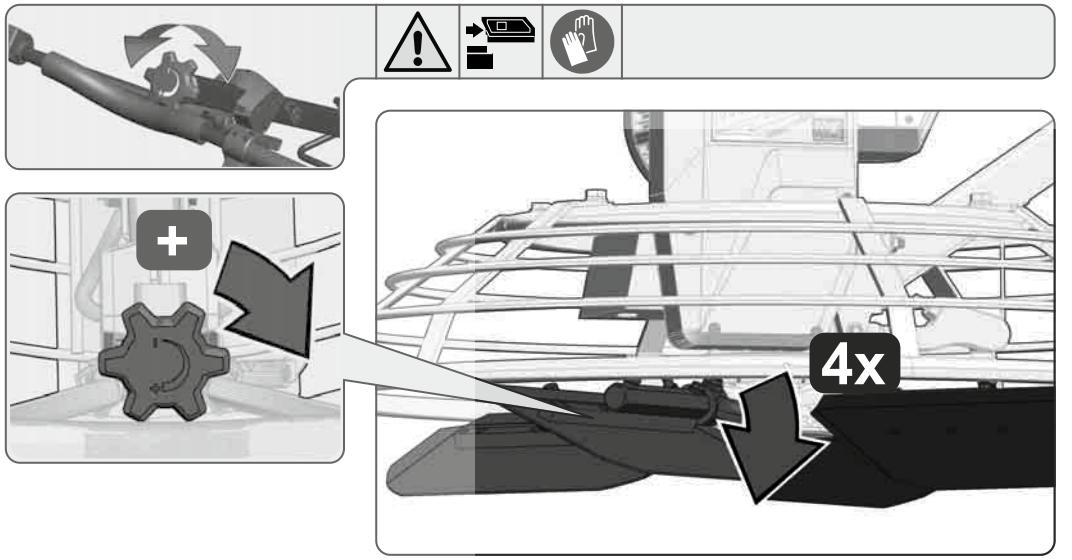
+
4x
-
4x



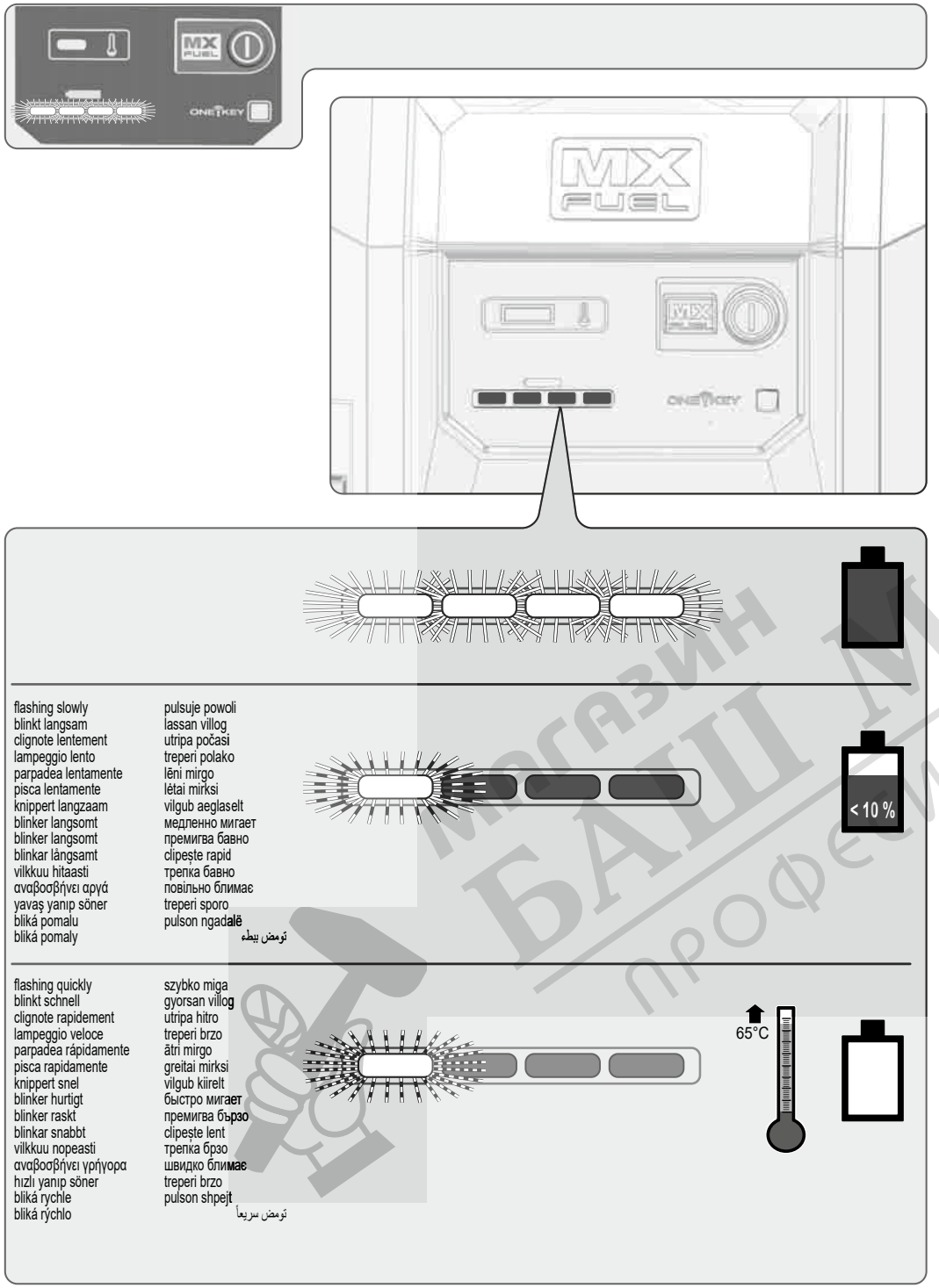

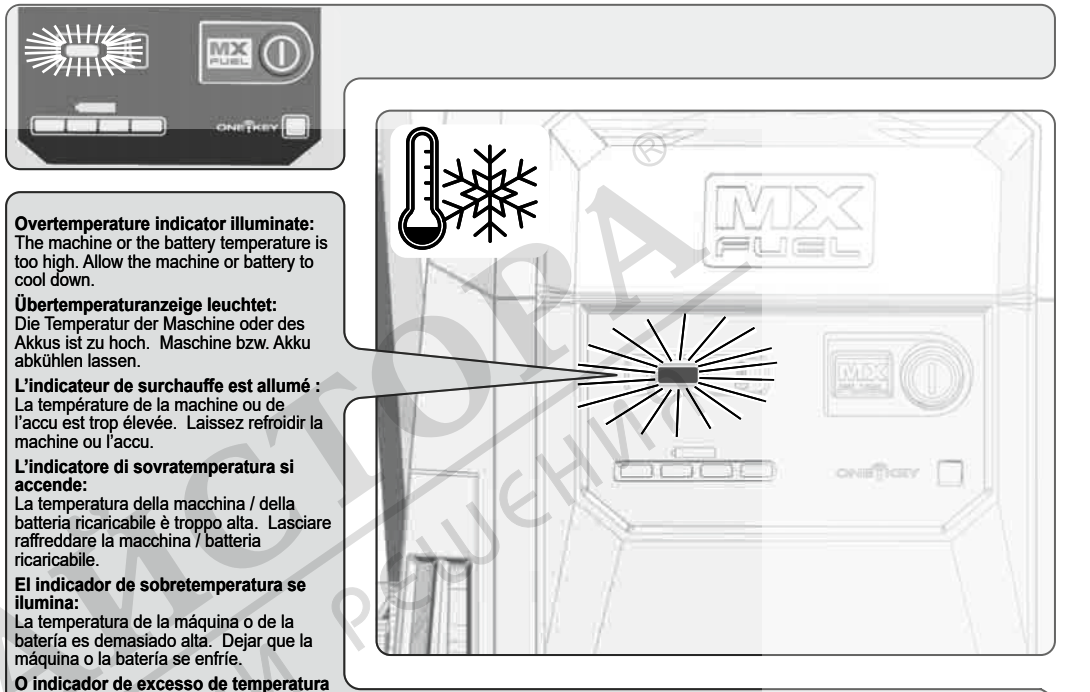

Overtemperature indicator illuminate:
The machine or the battery temperature is too high. Allow the machine or battery to cool down.

Übertemperaturanzeige leuchtet:
Die Temperatur der Maschine oder des Akkus ist zu hoch. Maschine bzw. Akku abkühlen lassen.

L'indicateur de surchauffe est allumé :
La température de la machine ou de l'accu est trop élevée. Laissez refroidir la machine ou l'accu.

L'indicatore di sovratemperatura si accende:
La temperatura della macchina / della batteria ricaricabile è troppo alta. Lasciare raffreddare la macchina / batteria ricaricabile.

El indicador de sobretemperatura se ilumina:
La temperatura de la máquina o de la batería es demasiado alta. Dejar que la máquina o la batería se enfríe.

O indicador de excesso de temperatura está aceso:
A temperatura da máquina ou da bateria é muito alta. Deixe a máquina ou a bateria arrefecer.

Overtemperatuurweergave knippert:
De temperatuur van de machine of de accu is te hoog. Machine of accu laten afkoelen.

Overtemperaturindikatoren lyser:
Maskinens eller batteriets temperatur er for høj. Lad hhv. maskinen og batteriet køle ned.

Overtemperaturindikatoren lyser:
Temperaturen på maskinen eller batteripakken er for høy. La maskinen eller batteripakken få kjøle seg ned.

Indikeringen för övertemperatur lyser:
Maskinens eller det uppladdningsbara batteriets temperatur är för hög. Låt maskinens resp. det uppladdningsbara batteriet svalna.

Ylikuumenemisnäyttö palaa:
Koneen tai akun lämpötila on liian korkea. Anna koneen tai akun jäähtyä.

Η ένδειξη υπερθέρμανσης φωτίζει:
Η θερμοκρασία του μηχανήματος ή του συσσωρευτή είναι πολύ υψηλή. Αφήστε το μηχάνημα ή το συσσωρευτή να κρυώσει.

Aşırı sıcaklık göstergesi yanıyor:
Makinenin veya akünün sıcaklığı fazla yüksek. Makinenin veya akünün soğumasını bekleyin.

Indikátor nadměrné teploty svítí:
Teplota stroje nebo akumulátoru je příliš vysoká. Stroj, resp. akumulátor nechte vychladnout.

Indikátor nadmernej teploty svieti:
Teplota stroja alebo akumulátora je príliš vysoká. Stroj, resp. akumulátor nechajte vychladnúť.

Świeci się wskaźnik nadmiernej temperatury:
Temperatura maszyny lub akumulatora jest zbyt wysoka. Poczekać, aż maszyna i akumulator ostygną.

Világít a túl magas hőmérséklet kijelző:
A gép vagy az akku hőmérséklete túl magas. Hagyja lehűlni a gépet, ill. az akkut.

Indikator previsoke temperature sveti:
temperatura stroja ali akumulatorske baterije je previsoka. Počakajte, da se stroj ali akumulatorska baterija ohladi.

Prikaz previsoke temperature svijetli:
Temperatura stroja ili akumulatora je previsoka. Ostavite mašinu ili akumulator da se ohlade.

Pārkaršanas indikators iedegas:
Mašīnas vai akumulatora temperatūra ir pārāk augsta. Laujiet mašīnai vai akumulatoram atdzist.

Užsidega perkaitimo indikatorius:
Mašinos arba akumuliatoriaus temperatūra yra per aukšta. Atvėsinkite mašiną arba akumuliatorių.

Ületemperatuuri näidik põleb:
masina või aku temperatuur on liiga kõrge. Laske masinal või akul jahtuda.

Горит индикатор перегрева:
слишком высокая температура машины или аккумулятора. Дать машине или аккумулятору остыть.

Индикаторът за превишаване на температурата свети:
Температурата на машината или на акумулаторната батерия е твърде висока. Оставете машината, респ. акумулаторната батерия, да изстине.

Indicatorul de supratemperatură se aprinde:
Temperatura aparatului sau a acumulatorului este prea ridicată. Lăsați aparatul sau acumulatorul să se răcească.

Се вклучува индикаторот за прекумерна температура:
Температурата на машината или на батеријата е премногу висока. Оставете ја машината, односно батеријата, да се излади.

Загорюється індикатор перегріву:
Зависока температура машини або акумуляторної батареї. Дайте машині або акумуляторній батареї охолонути.

Prikaz previsoke temperature svetli:
Temperatura mašine ili baterije je previsoka. Ostavite mašinu ili bateriju da se ohlade.

Treguesi i temperaturës së tepërt ndizet:
Temperatura e makinerisë ose baterisë është shumë e lartë. Lëreni makinerinë ose baterinë të ftohet.

إشارة درجة الحرارة المرتفعة تضيء:
درجة حرارة الماكينة أو البطارية القابلة للشحن مرتفعة جدًا. اترك الماكينة أو البطارية القابلة للشحن تبرد.

Магазин БАШ МАСТОРА профессиональные решения

ONE KEY



For detailed description of ONE-KEY-function, see text section.

Detaillierte Beschreibung der ONE-KEY-Funktion, siehe Textteil.

Pour obtenir une description détaillée de la fonction ONE-KEY, voir la partie textuelle.

Per una descrizione dettagliata della funzione ONE-KEY, vedere la sezione di testo.

Para una descripción detallada de la función ONE KEY, véase el texto.

Para a descrição detalhada da função ONE-KEY veja o texto.

Zie het tekstgedeelte voor een gedetailleerde beschrijving van de ONE-KEY-functie.

ONE-KEY-funktionen er nærmere beskrevet i tekstdelen.

Se tekstdelen for detaljert beskrivelse av ONE-KEY-funksjonen.

Detaljerad beskrivning av ONE-KEY-funktionen, se textdelen.

Katso ONE-KEY-toiminnon yksityiskohtainen kuvaus tekstiosasta.

Λεπτομερειακή περιγραφή τής λειτουργίας ONE-KEY, βλέπε πεδίο κειμένου.

ONE-KEY fonksiyonuyla ilgili ayrıntılı açıklamalar için, bkz. metin kısmı.

Podrobný popis funkce ONE-KEY si přečtěte v textové části.

Podrobný popis funkcie ONE-KEY si pozrite v textovej časti.

Szczegółowy opis funkcji ONE-KEY znajduje się w części tekstowej.

Az ONE-KEY funkció részletes leírásához lásd a szöveges részt.

Podroben opis funkcije ONE-KEY, glede del z besedilom.

Detalji opis funkcije ONE-KEY, vidi u dijelu teksta.

Plašāku ONE-KEY funkcijas aprakstu skatiet teksta daļā.

Išsamus ONE-KEY funkcijos aprašymas pateiktas tekstinėje dalyje.

Funktsiooni ONE-KEY üksikasjalikku kirjeldust vt tekstiosast.

Подробное описание функции ONE-KEY см. в текстовом разделе.

За подробно описание на функцията ONE KEY вижте текстовата част.

Pentru descrierea detaliată a funcției ONE-KEY, consultați secțiunea de text.

Детален опис за функцијата ONE-KEY можете да пронајдете во текстот.

Див. детальний опис функції ONE-KEY (ОДНІЄЇ КНОПКИ) у текстовій частині.

Detaljan opis funkcije ONE-KEY pogledajte u odeljku tekst.

Për përshkrimin e detajuar të funksionit ONE-KEY, shih seksionin e tekstit.

الوصف الكامل لخاصية ONE-KEY، أنظر الجزء النصي.



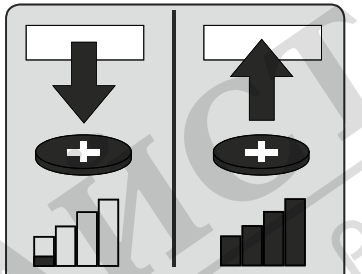

3V CR2032
Coin Cell
Knopfzelle
Batterie bouton
Batteria a bottone
Célula de botón
Knopfzelle
Knoopcel
Knapcelle
Knappcelle
Knappcell
Nappiparisto
Κερματοειδής μπαταρία
Düğme pil
Knoflíkový akumulátor
Gombíkový akumulátor
Ogniwo guzikowe
Gombelem
Gumbasta baterija
Ćelija
Podziņelements
Diskinis galvaninis elementas
Nööpelement
Миниатюрный элемент питания
Плоска батерия
Baterie tip nasture
Батерија тип копче
Мініатюрний елемент живлення
Ćelija novčića
Qeli monedhash
بطارية كالزر

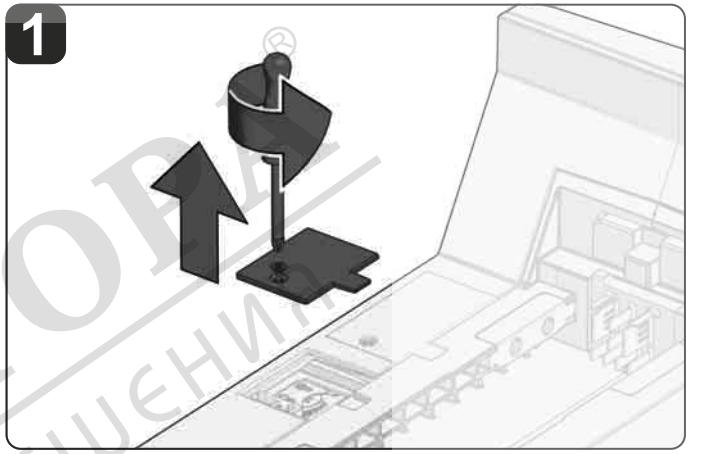

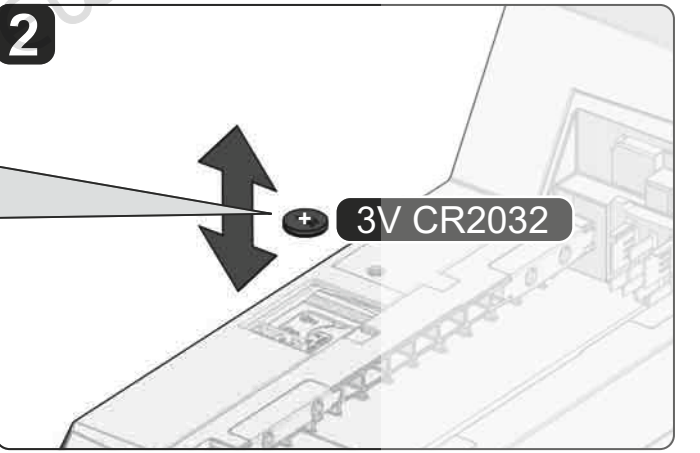

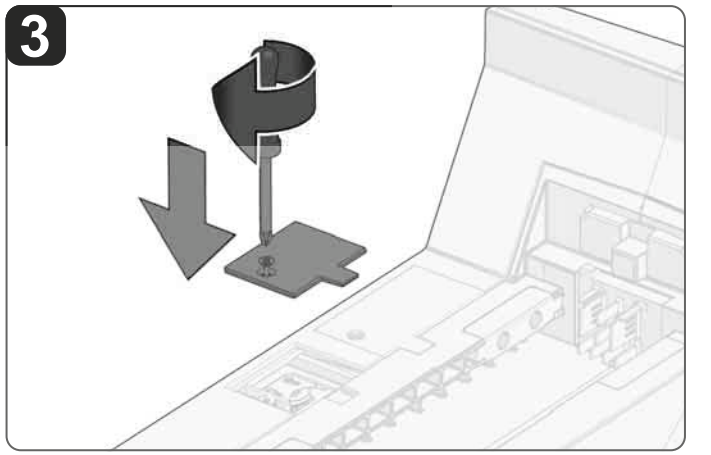

МАГАЗИН БАШ МАСТОРА ПРОФЕСІЙНІ РІШЕННЯ



All four blades should be replaced at the same time.

Alle vier Flügel nach Möglichkeit gleichzeitig ersetzen.

Remplacer les quatre lames en même temps si possible.

Sostituire possibilmente in contemporanea le quattro pale.

Sustituir las cuatro llanas al mismo tiempo siempre que sea posible.

Caso possível, troque todas as pás ao mesmo tempo.

Alle vier vleugels indien mogelijk tegelijkertijd vervangen.

Udskift om muligt alle fire blade på samme tid.

Skift om mulig ut alle fire bladene samtidig.

Byt om möjligt ut alla fyra vingar samtidigt.

Vaihda kaikki neljä siipeä uusiin samanaikaisesti, mikäli mahdollista.

Κατά το δυνατόν να αντικαθιστάτε και τα τέσσερα πτερύγια συγχρόνως.

Mümkünse bıçakların dördünü de aynı anda değiştirin.

Všechny čtyři lopatky pokud možno vyměňte současně.

Všetky štyri lopatky podľa možnosti vymeňte súčasne.

Jeśli to możliwe, wymienić wszystkie cztery łopatki jednocześnie.

Lehetőség szerint mind a négy lapátot egyszerre cserélje.

Če je mogoče, zamenjajte vsa štiri krilca hkrati.

Po mogućnosti istovremeno zamijenite sva četiri krila.

Ja iespējams, nomainiet visus četrus spārnus vienlaicīgi.

Jei įmanoma, vienu metu pakeiskite visus keturis sparnus.

Võimaluse korral vahetage kõik neli tiivikut korraga välja.

Если возможно, заменять все четыре лопасти одновременно.

По възможност подменяйте и четирите лопатки едновременно.

Toate cele patru lame trebuie înlocuite concomitent.

Доколку е возможно, заменете ги сите сечила истовремено.

Якщо можливо, замініть всі чотири лопаті одночасно.

Ako je moguće, zamenite sva četiri sečiva istovremeno.

Nëse është e mundur, zëvendësoni të katër krahët në të njëjtën kohë.

وفقاً للإمكانية استبدل الأذرع الأربعة في نفس الوقت.

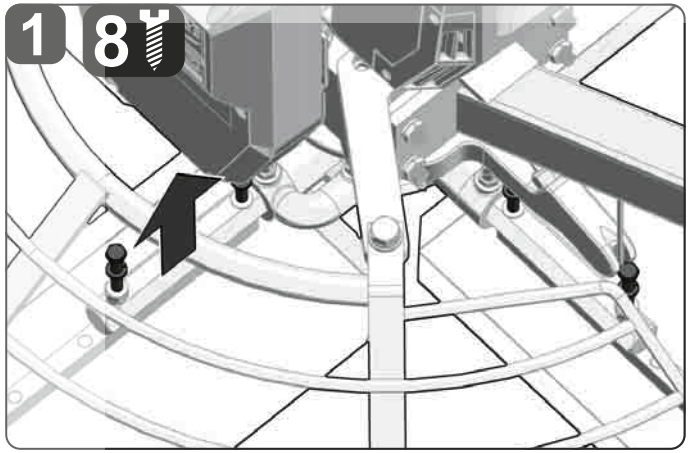

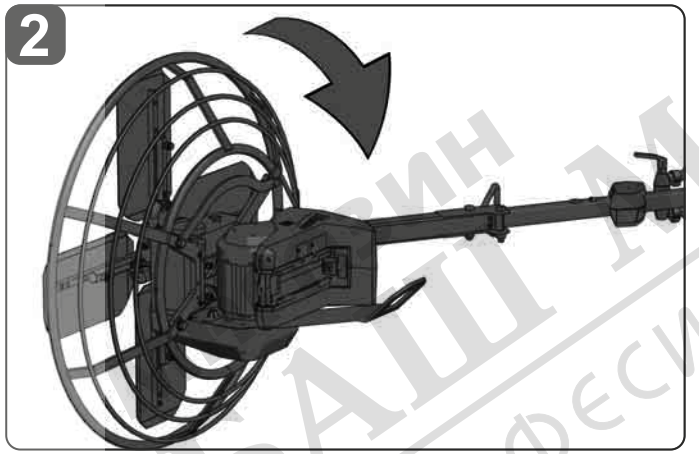

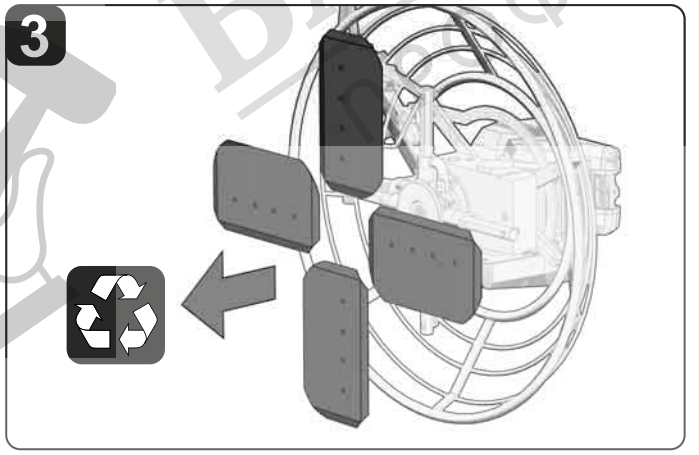

www.milwaukeetool.eu

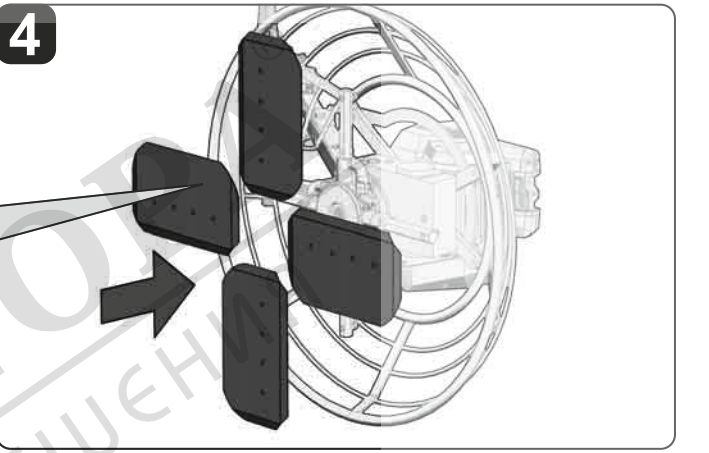

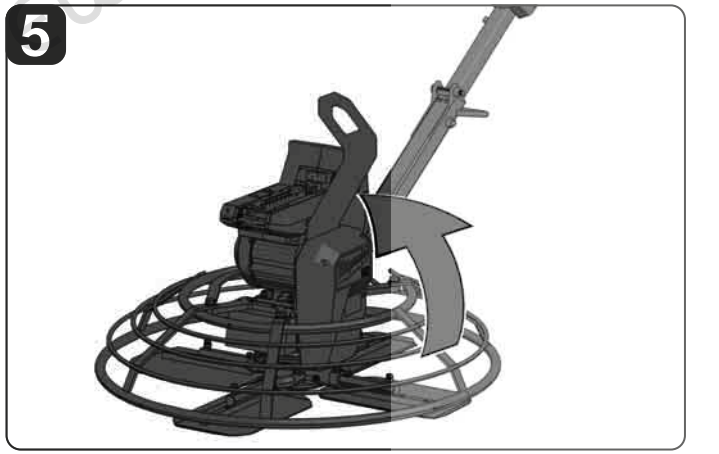

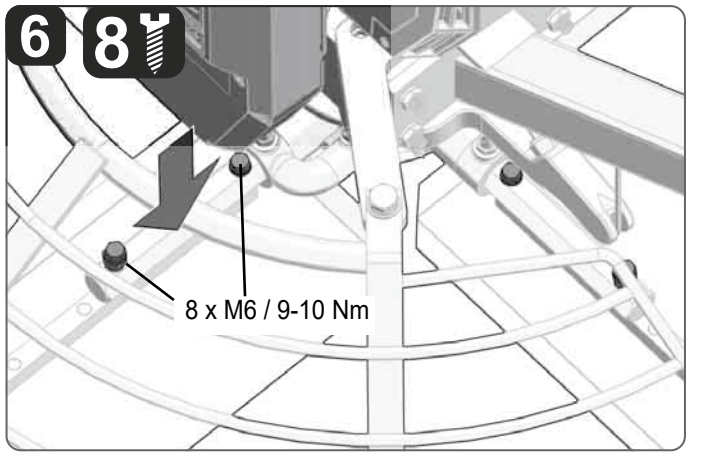

ВАШ МАЙСТОР
ПРОФЕСІОНАЛНИ РІШЕНИЯ

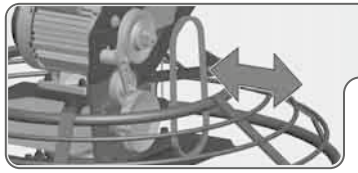

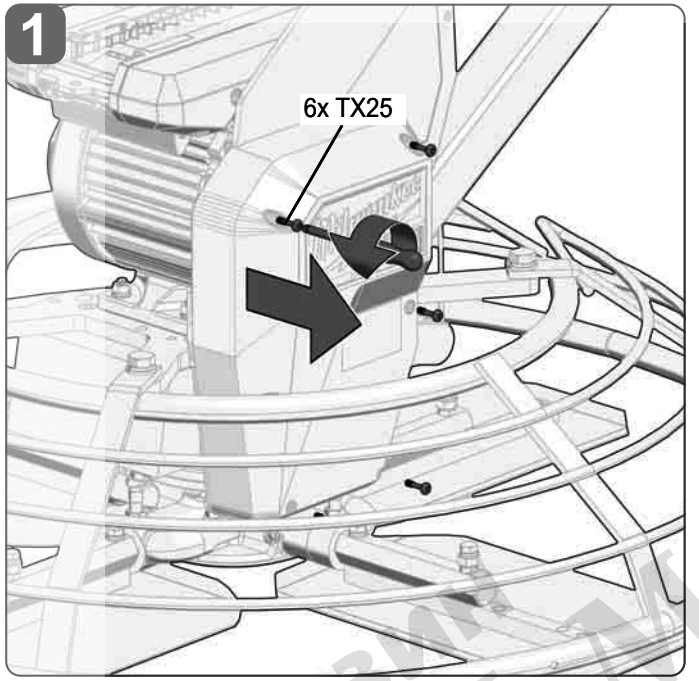

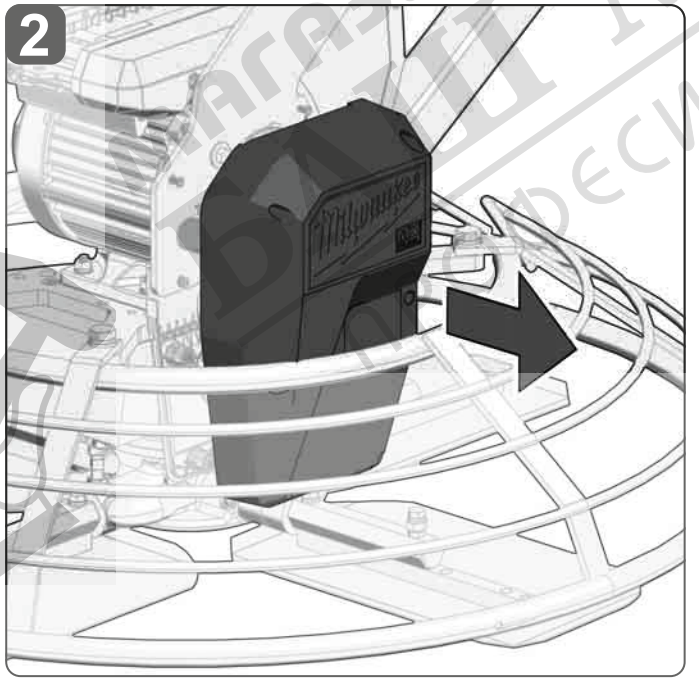

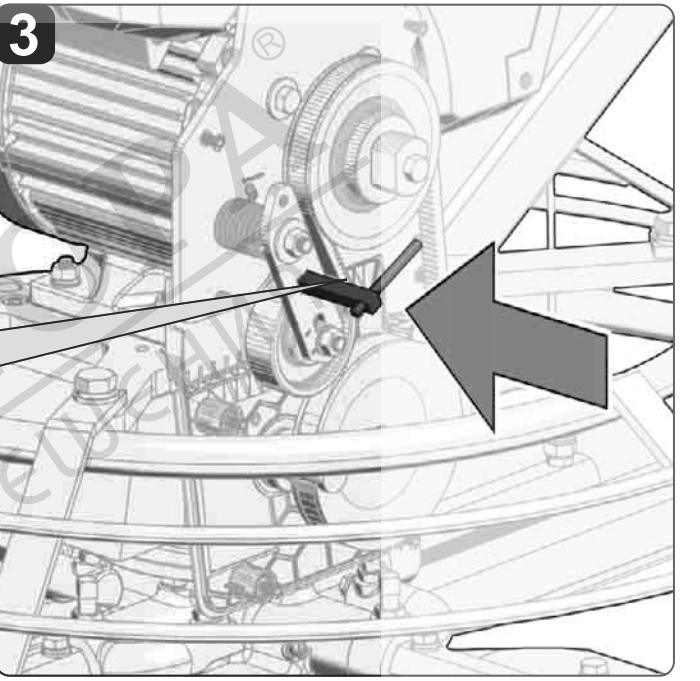

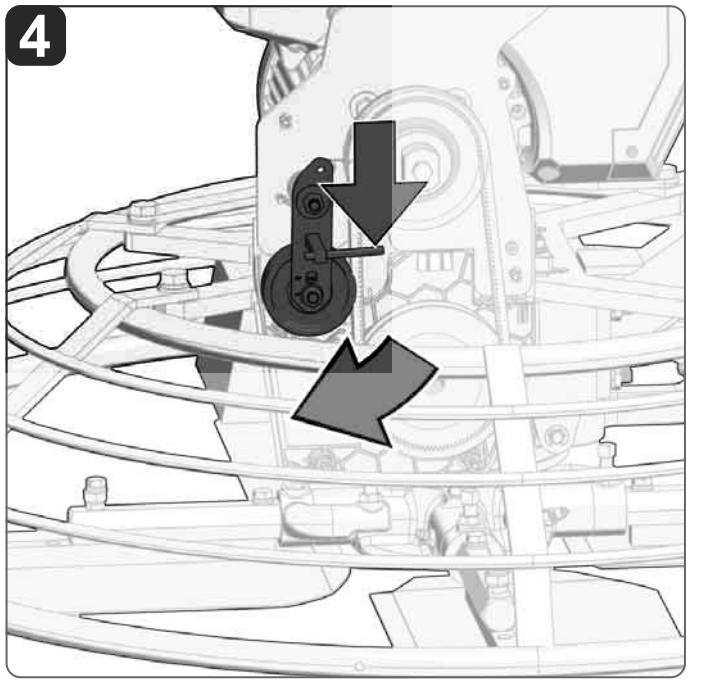

МАГАЗИН МАЙСТОРА
ПРОФЕСИОНАЛНИ РЕШЕНИЯ

Replace the belt when damaged or worn, but at least every two years.

Der Riemen ist bei Beschädigung oder Verschleiß, mindestens jedoch alle zwei Jahre, zu ersetzen.

Remplacez la courroie lorsqu'elle est endommagée ou usée, mais au moins tous les deux ans.

La cinghia va sostituita in caso di danni o usura e comunque almeno ogni due anni.

Sin embargo, en caso de daño o desgaste, la correa se ha de sustituir cada dos años como mínimo.

A cinta deve ser trocada quando estiver danificada ou desgastada mas, o mais tardar, de dois em dois anos.

De riem moet in geval van schade of slijtage, minstens echter om de twee jaar worden vervangen.

Remmen skal udskiftes ved beskadigelse eller slitage, dog minimum hvert 2. år.

Reimen skal skiftes ut ved skade eller slitasje, men minst annethvert år.

Remmen ska bytas om den är skadad eller sluten, senast dock vartannat år.

Hihna tulee vaihtaa uuteen, jos se on vahingoittunut tai kulunut, mutta vähintään joka toinen vuosi.

Ο ιμάντας κίνησης πρέπει να αντικαθίσταται τουλάχιστον κάθε δύο χρόνια ή σε περίπτωση φθοράς και ζημιάς.

Kayışın hasar veya aşınma durumunda, ancak en az her iki yılda bir değiştirilmesi gerekmektedir.

Řemen je nutné v případě poškození nebo opotřebení vyměnit, minimálně však každé dva roky.

Remeň je nutné v prípade poškodenia alebo opotrebenia vymeniť, minimálne avšak každé dva roky.

Należy wymieniać pas w przypadku jego uszkodzenia lub zużycia, jednak nie rzadziej niż co dwa lata.

A szíjat sérülés vagy kopás esetén, azonban legfeljebb két évente ki kell cserélni.

Jermen je treba zamenjati, če je poškodovan ali obrabljen, vendar najmanj vsaki dve leti.

Remen se mora zamijeniti u slučaju oštećenja ili habanja ili najmanje svake dvije godine.

Bojājumu vai nodiluma gadījumā josta ir jānomaina; standarta apstākļos – ne retāk kā reizi divos gados.

Jei diržas pažeistas arba susidėvėjęs, jį reikia pakeisti, bet ne rečiau kaip kas dvejus metus.

Rihm tuleb välja vahetada siis, kui see on **kahjustatud** või kulunud, vähemalt iga kahe aasta järel.

Ремень необходимо заменять в случае повреждения или износа, но не реже од**ного раза** в два года.

Ремъкът трябва да се сменя при повред**а или** износване, но не по-рядко от веднъж на **всеки** две години.

Înlocuiți cureaua atunci când este deterior**ată sau** uzată, dar cel puțin o dată la doi ani.

Доколку е оштетен или истрошен, реме**нот треба** да се заменува најмалку на секои две г**одини.**

Ремінь необхідно замінювати в разі пош**кодження** або зносу, але не рідше одного разу на **два роки.**

Kaiš se mora zameniti ako je oštećen ili ist**rošen, a** najmanje na svake dve godine.

Rripi duhet të ndërrohet nëse është i dëmtuar ose i konsumuar, por të paktën çdo dy vjet.

استبدل السير عند وجود ضرر بها أو تهالكه، ولكن على الأقل كل عامين.

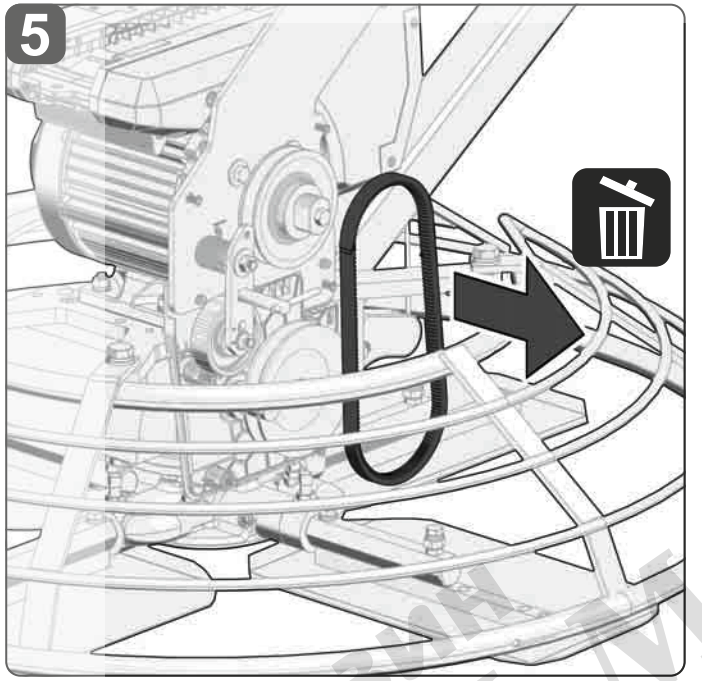

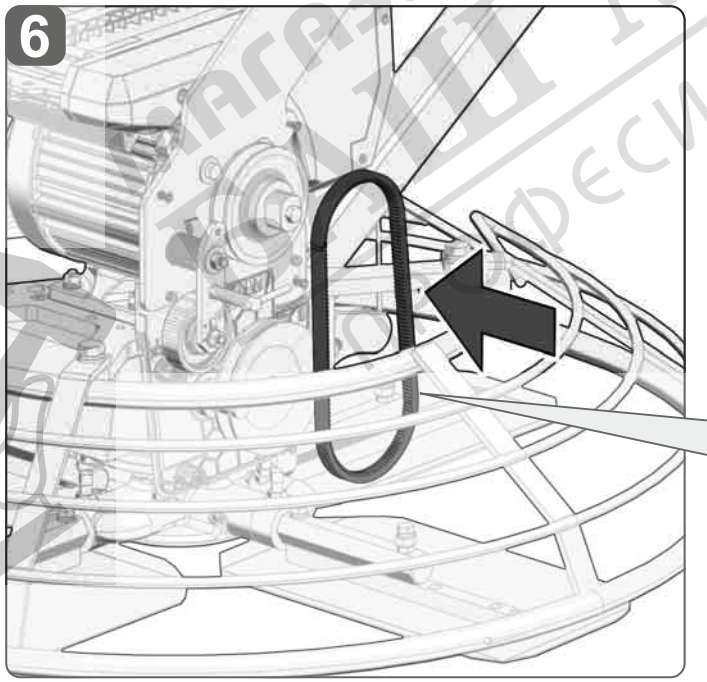

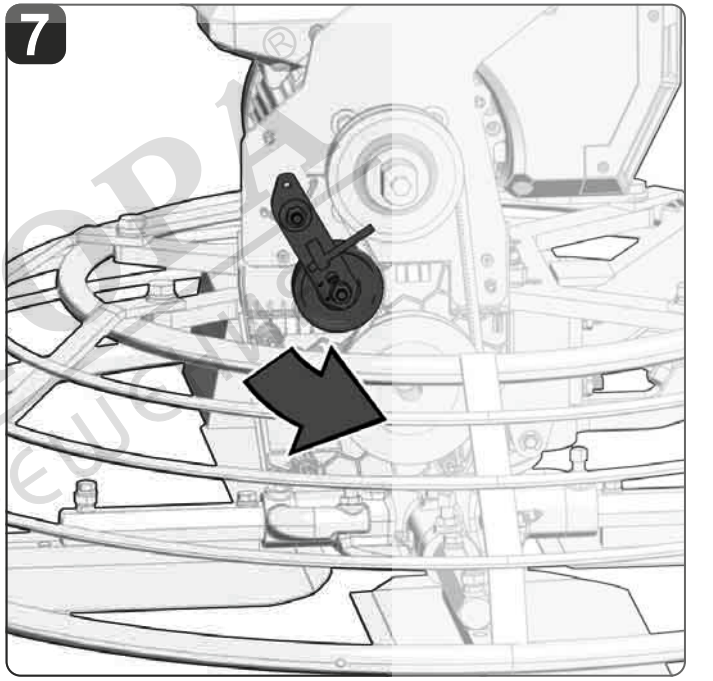

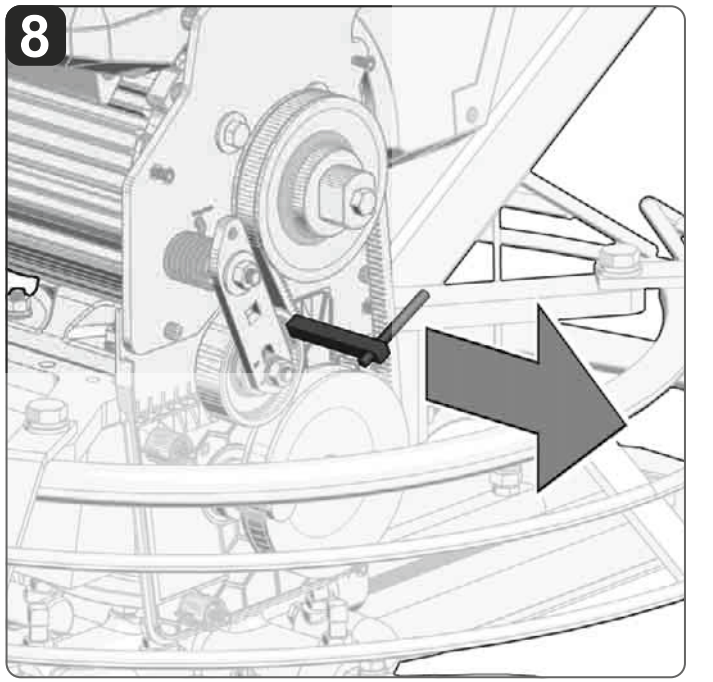

www.milwaukeetool.eu

МАЙСТОРА
ПРОФЕСИОНАЛНИ РЕШЕНИЯ

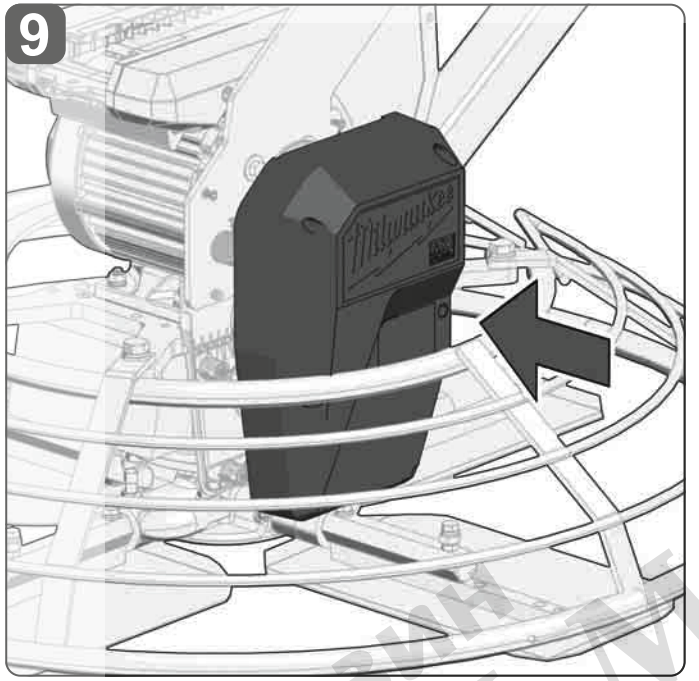

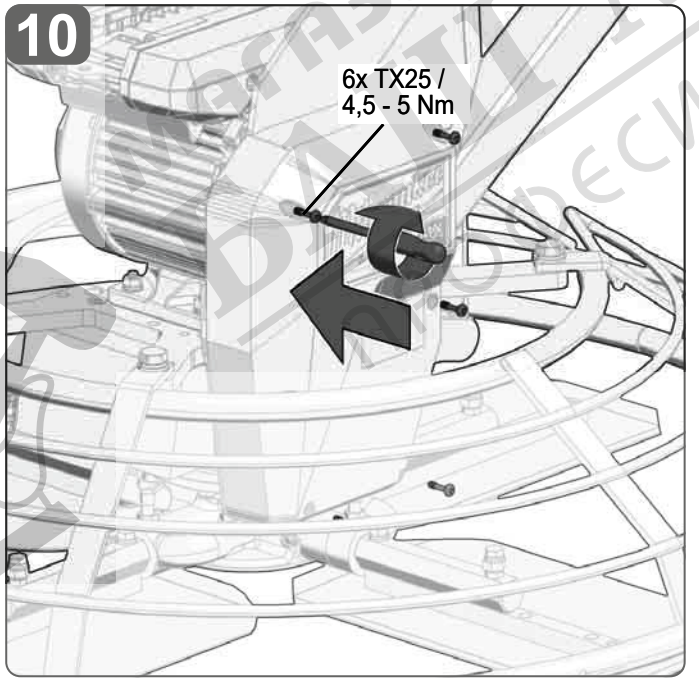

TIP

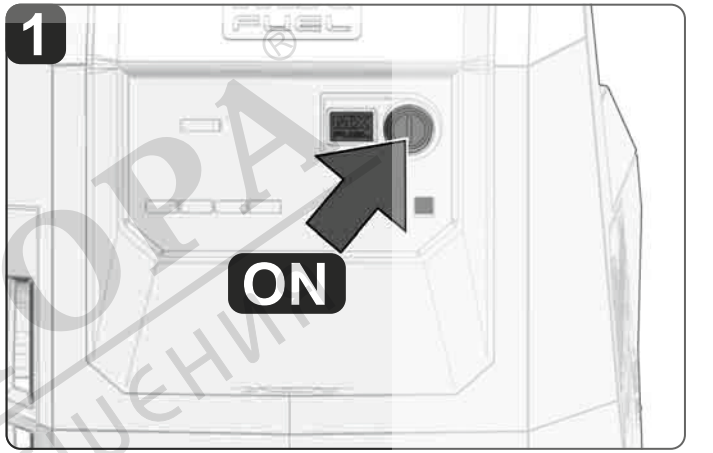

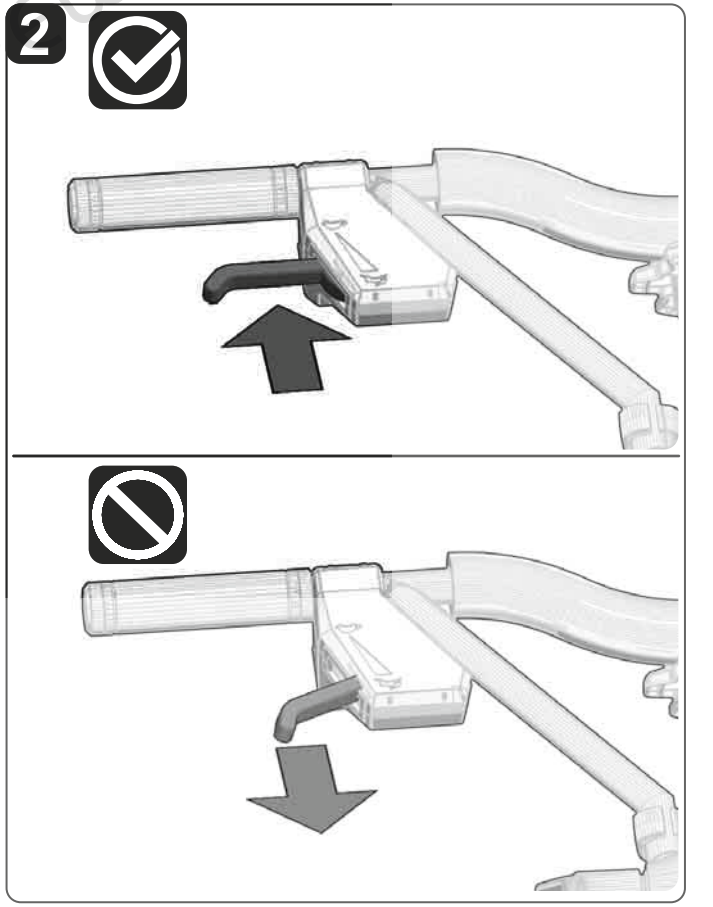

МАГАЗИН ЗА ПРОФЕСИОНАЛНИ РЕШЕНИЯ

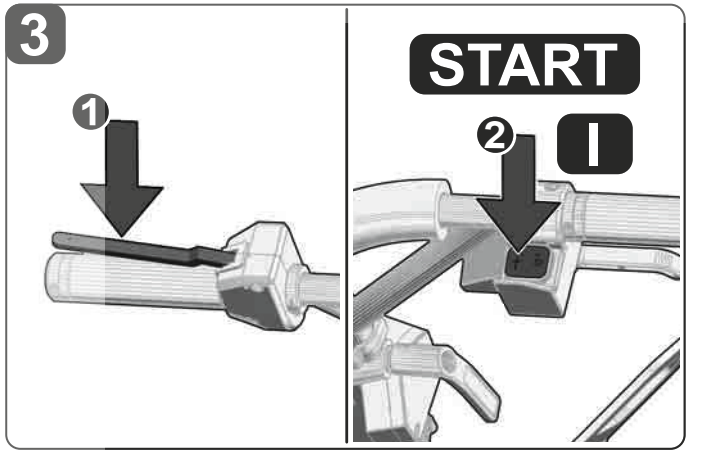

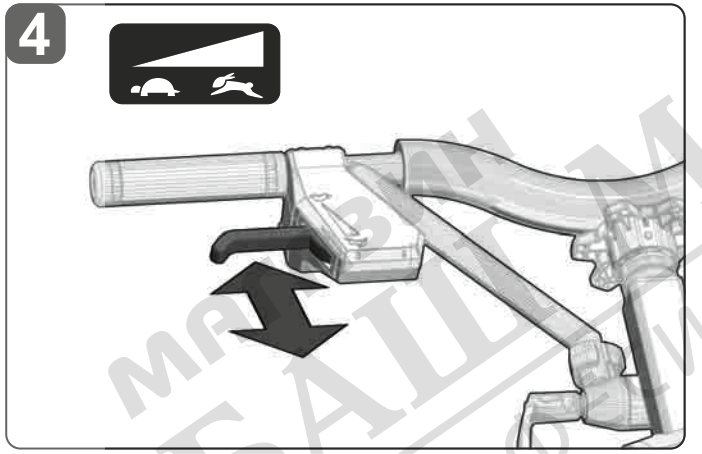



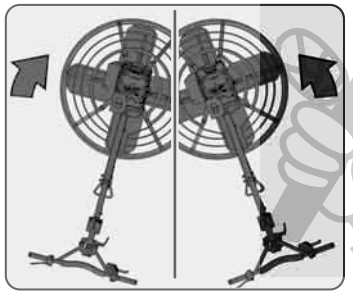

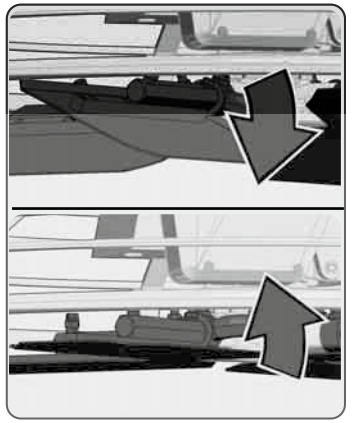

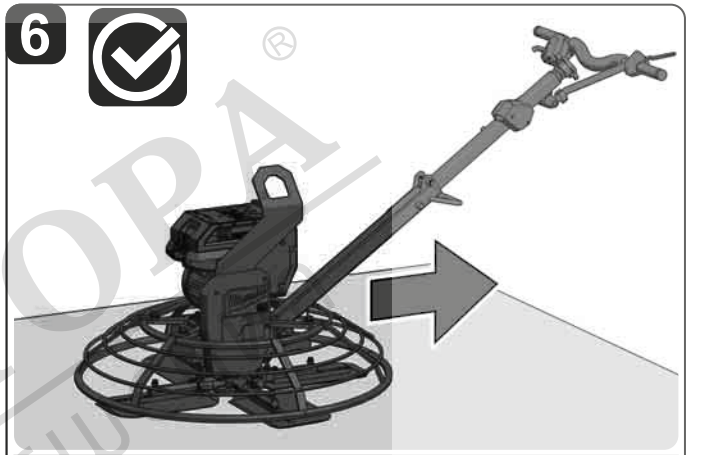

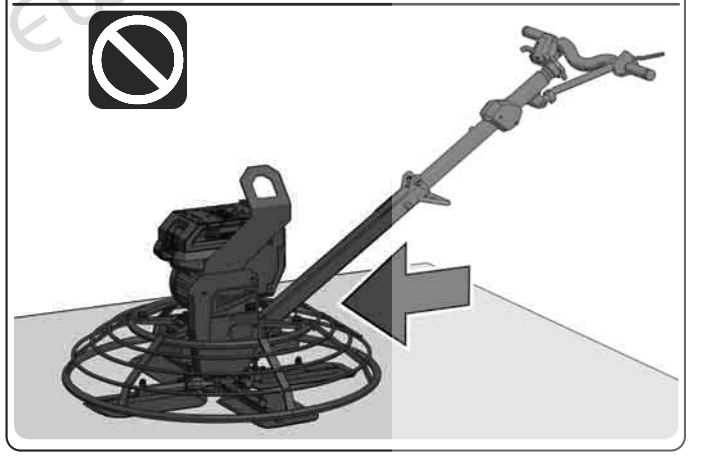

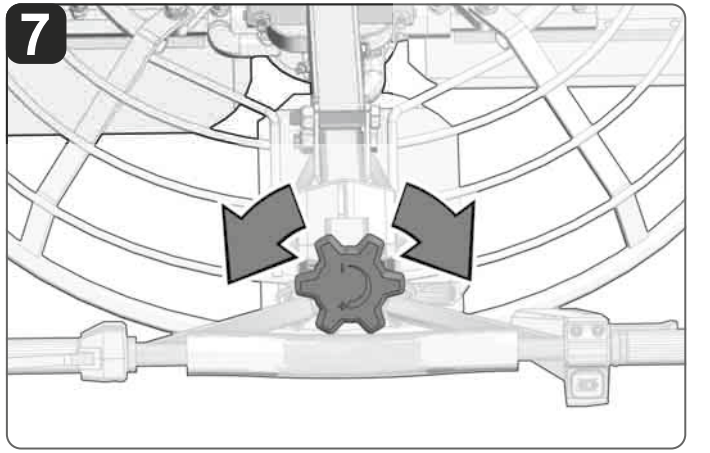

БАШ МАЙСТОРА
магазин
професионални ре

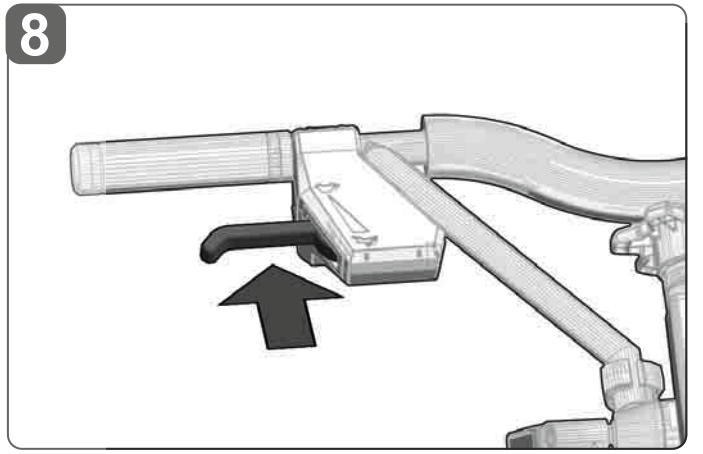

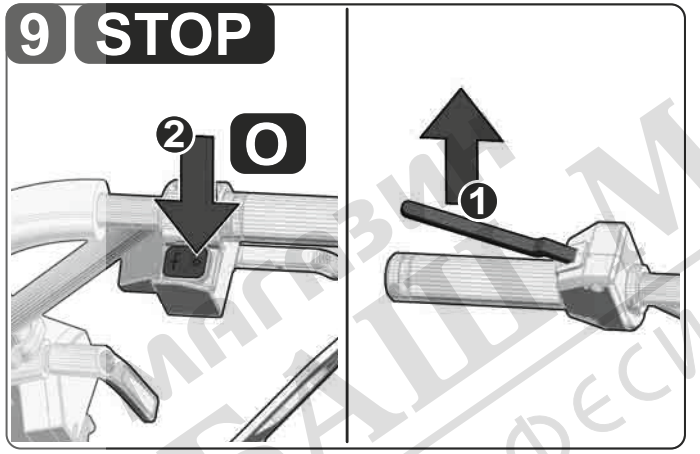

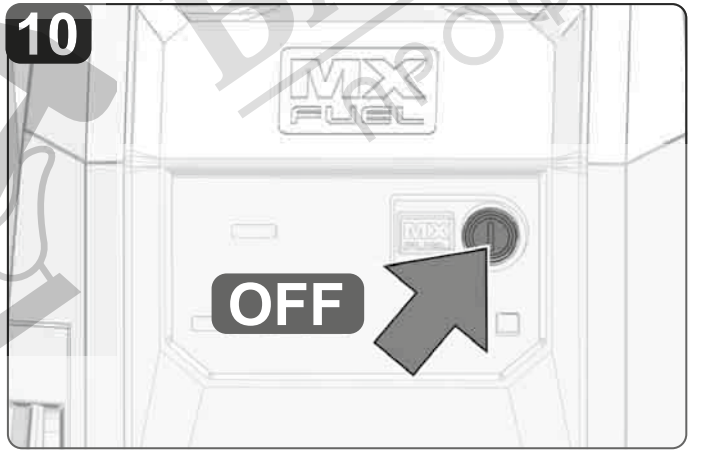

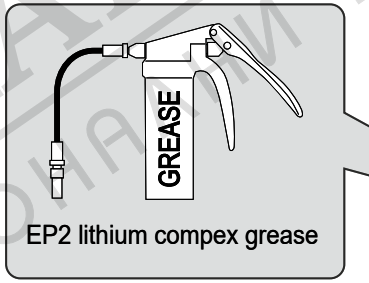

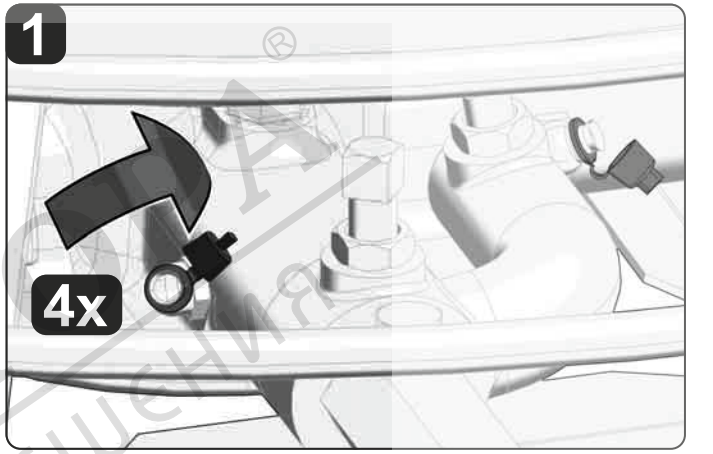

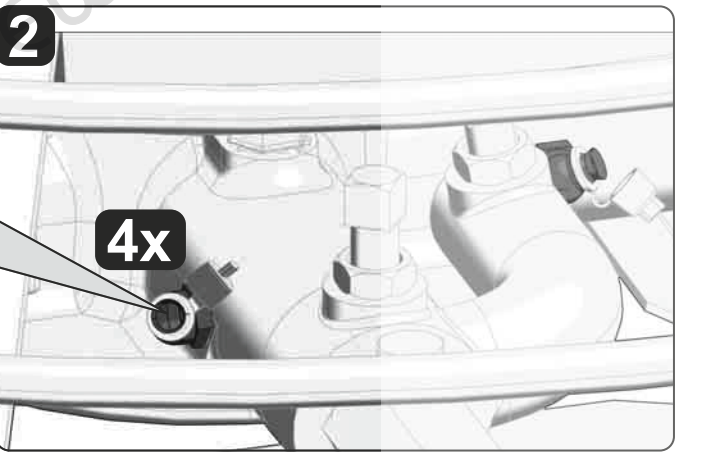

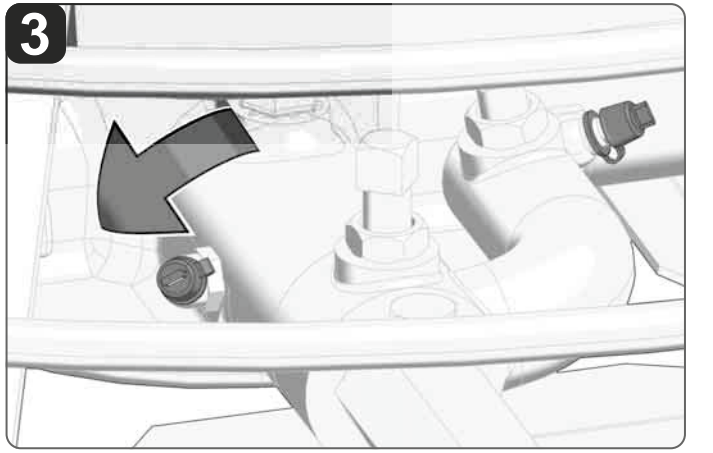

МАГАЗИН БАШ МАЙСТОРА
ПРОФЕСИОНАЛНИ РЕШЕНИЯ

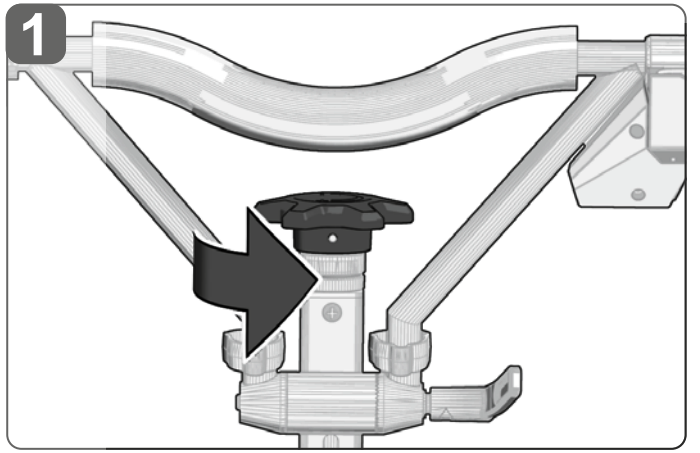

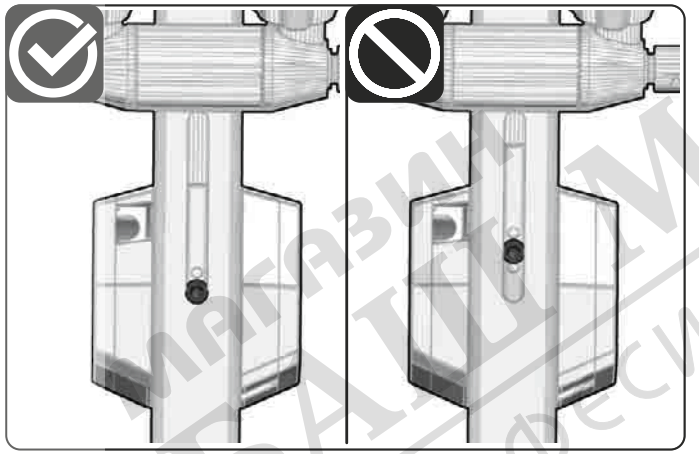

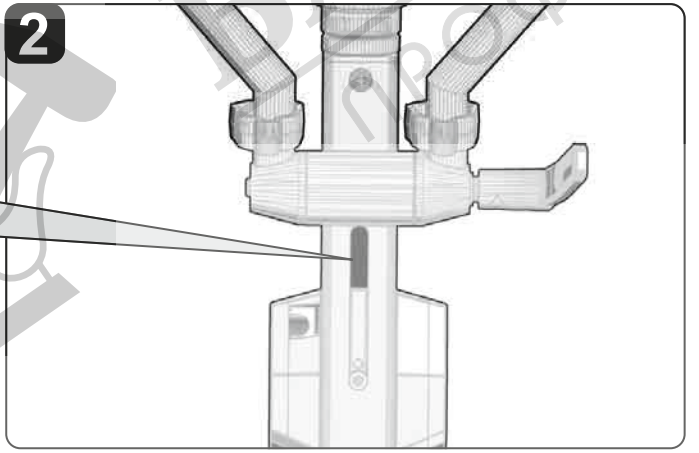

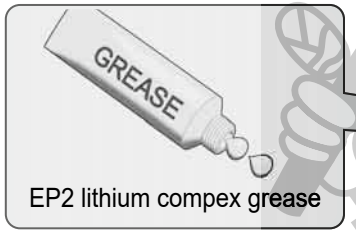

EP2 lithium compex grease

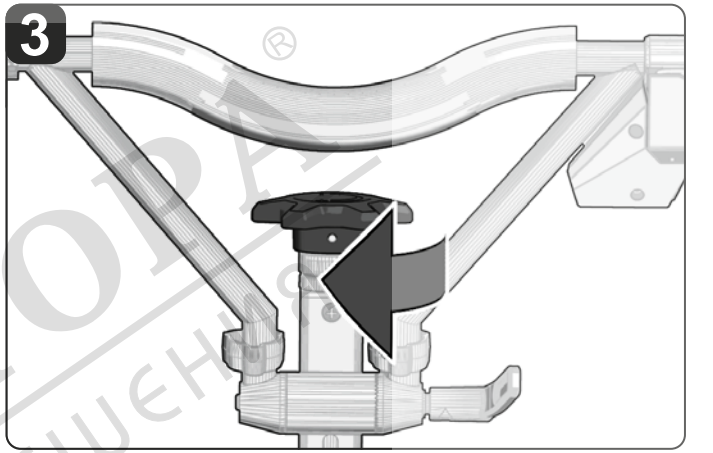

МАГАЗИН БАШ МАЙСТОРА
ПРОФЕСИОНАЛНИ РЕШЕНИЯ

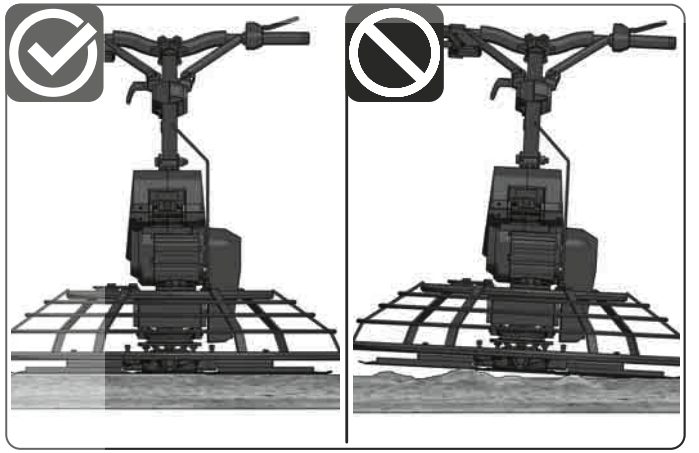

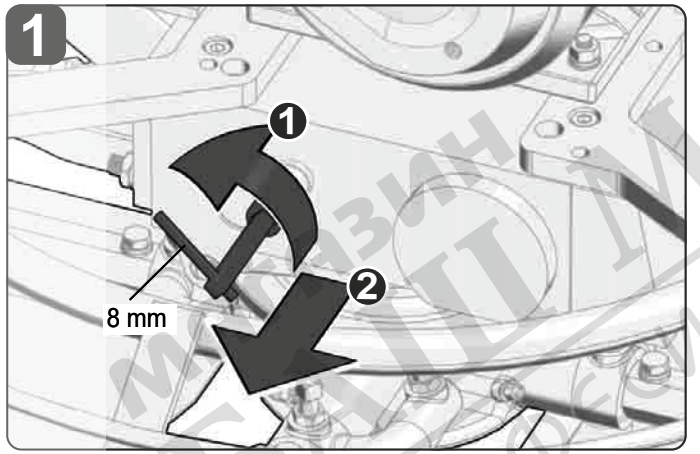

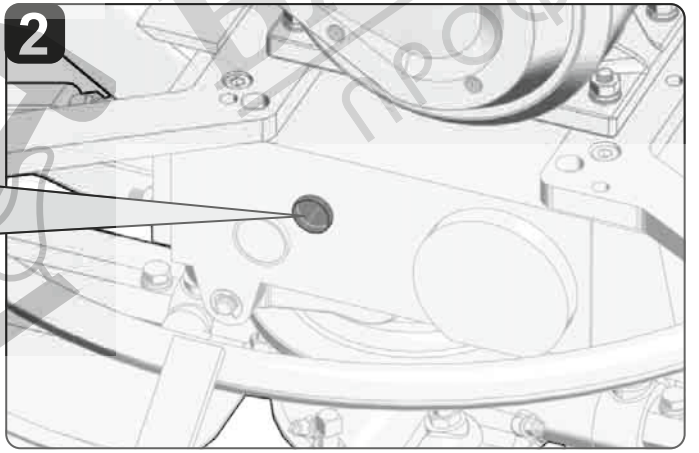

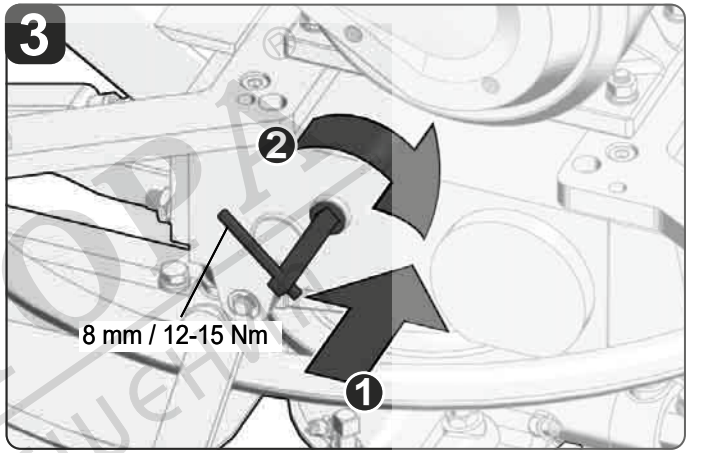

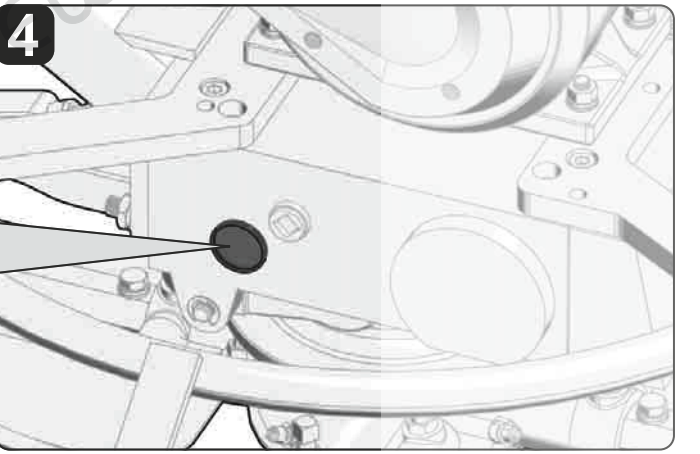

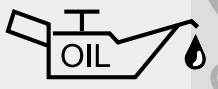

ISO 640 AGMA 8
synthetic

Check whether the oil is filled halfway up the gearbox sight glass.

Prüfen, ob das Öl bis zur Hälfte des Schauglases des Getriebes gefüllt ist.

Vérifier si l'huile est remplie jusqu'à la moitié du verre de regard de la boîte de vitesses.

Controllare se il livello dell'olio raggiunge la metà della spia di livello della trasmissione.

Comprobar si el aceite llena hasta la mitad de la mirilla del reductor.

Assegure-se de que o óleo esteja enchido até à metade do óculo de inspeção da engrenagem.

Controleer of tandwielkast tot de helft van het kijkglas met olie is gevuld.

Tjek, om olien er oppe på halvdelen af gearkassens skueglas.

Kontroller om oljen er fylt til halvveis opp kontrollglasset i girkassen.

Kontrollera om oljan är påfylld upp till hälften i växellådans synglas.

Tarkista, onko öljyä täytetty vaihteiston tarkastusikkunan puoliväliin asti.

Ελέγξτε αν φτάνει το λάδι μέχρι τη μέση του υαλοδείκτη του μηχανισμού μετάδοσης κινήσεως.

Yağın dişli kontrol camının yarısına kadar doldurulmuş olmasını kontrol ediniz.

Zkontrolujte, jestli je olej naplněný do poloviny průzoru převodovky.

Skontrolujte, či je olej naplnený do polovice priezoru prevodovky.

Sprawdzić, czy olej jest napełniony do połowy wziernika skrzyni biegów.

Ellenőrizze, hogy a hajtóműben az olaj a nézőüveg feléig van-e töltve.

Preverite, ali je olje napolnjeno do polovice kontrolnega okenca menjalnika.

Provjerite je li ulje napunjeno do polovice kontrolnog stakla mjenjača.

Pārbaudiet, vai eļļa ir piepildīta līdz pārnesumkārbas kontrolstikliņa pusei.

Patikrinkite, ar alyvos pripildyta iki pusės pavarų dėžės kontrolinio stikliuko.

Kontrollige, kas õli on lisatud käigukasti vaateklaasi poole peale.

Убедитесь, что масло залито на половину смотрового стекла коробки передач.

Проверете дали е напълнено масло до средата на наблюдателното стъкло на редуктора.

Verificați dacă uleiul este umplut până la jumătate în vizorul cutiei de viteze.

Проверете дали нивото на маслото е до половина од контролното стакло на менувачот.

Перевірте, чи олива доходить до половини оглядового віконця редуктора.

Proverite da li je ulje do pola napunjeno u prozorčiću za nadzor menjača.

Kontrolloni që vaji të jetë mbushur në gjysmë të rrugës deri në treguesin kutisë së ingranazhit.

تحقق ما إذا كانت زجاجة مراقبة علبة التروس ممتلئة بالزيت حتى المنتصف.

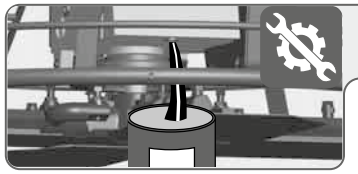



Dispose of oil in accordance with regulations!
Öl vorschriftsmäßig entsorgen!
Éliminez correctement l'huile !
Smaltire l'olio secondo le norme vigenti!
¡Desechar correctamente el aceite!
Elimine o óleo corretamente!
Voer de olie af volgens de voorschriften!
Olie skal bortskaffes i henhold til reglerne!
Oljen skal avfallshåndteres på forskriftsmessig måte!
Avfallshantera olja enligt föreskrifter!
Hävitä öljy määräysten mukaisesti!
Να απορρίπτετε το λάδι σύμφωνα με τους ισχύοντες κανονισμούς!
Yağı yönetmeliklere göre bertaraf edin!
Olej zlikvidujte podle předpisů!
Olej zlikvidujte podľa predpisov!
Utylizować olej zgodnie z przepisami!
Az olajat az előírásoknak megfelelően ártalmatlanítsa!
Olje odstranite v skladu s predpisi!
Ulje propisno zbrinuti!
Atbrīvojieties no eļļas pārpalikumiem saskaņā ar noteikumiem!
Tinkamai sutvarkykite alyvos atliekas!
Utiliseerige õli eeskirjadekohaselt!
Утилизируйте масло в соответствии с предписаниями!
Изхвърляйте маслото съгласно предписанията!
Eliminați uleiul conform prevederilor!
Отстранете го маслото според прописите!
Утилізуйте мастило згідно з правилами!
Odložite ulje u skladu sa propisima!
Asgjësoni vajin sipas rregullave!
تخلص من الزيت وفقاً للوائح.

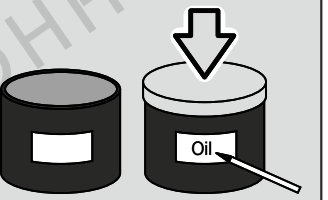

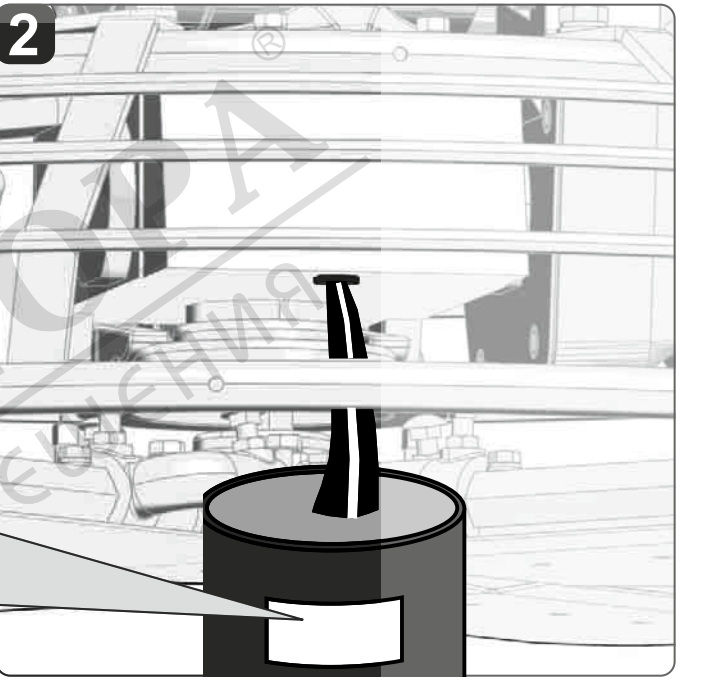

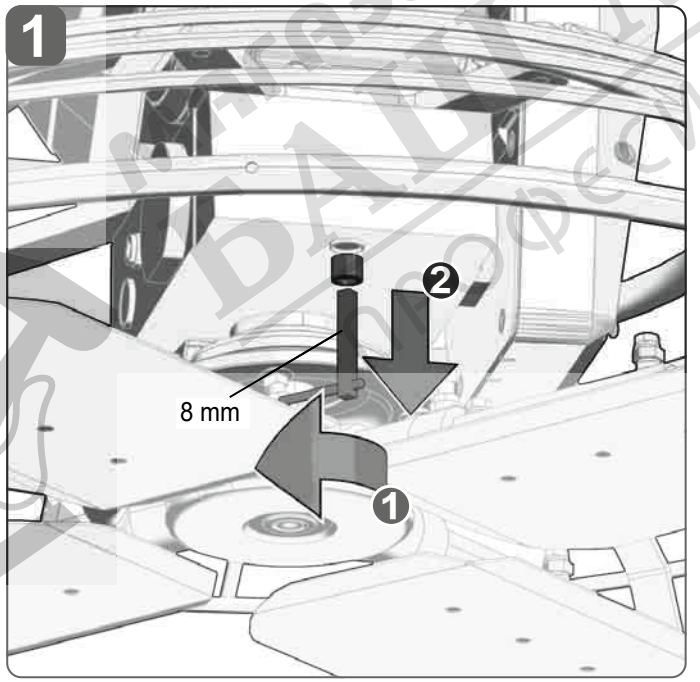

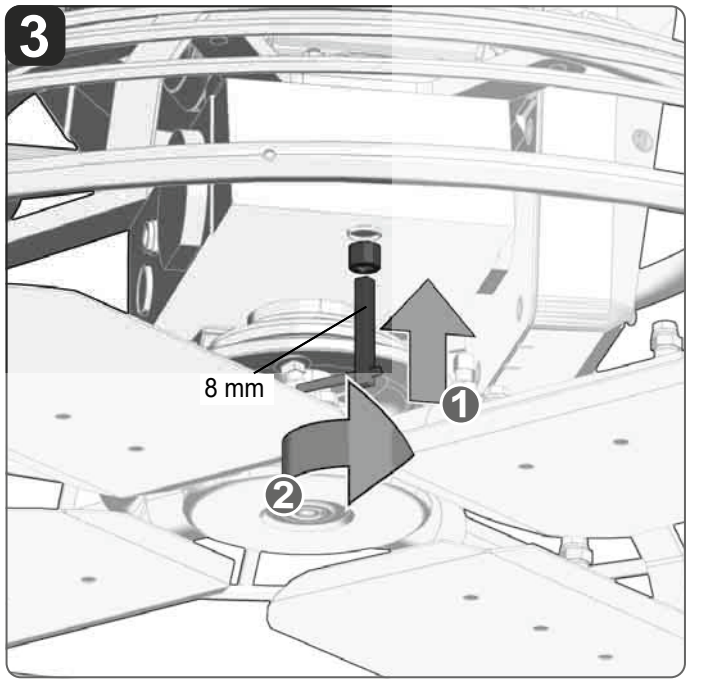

Интернет магазин ДАЧА МАСТЕРА профессиональная техника

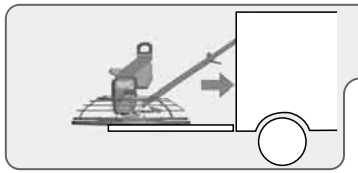

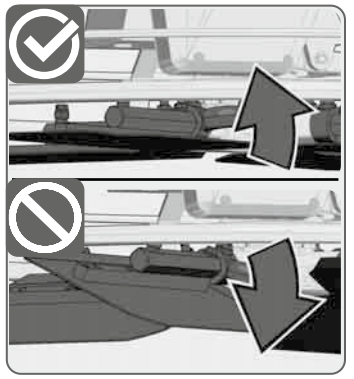

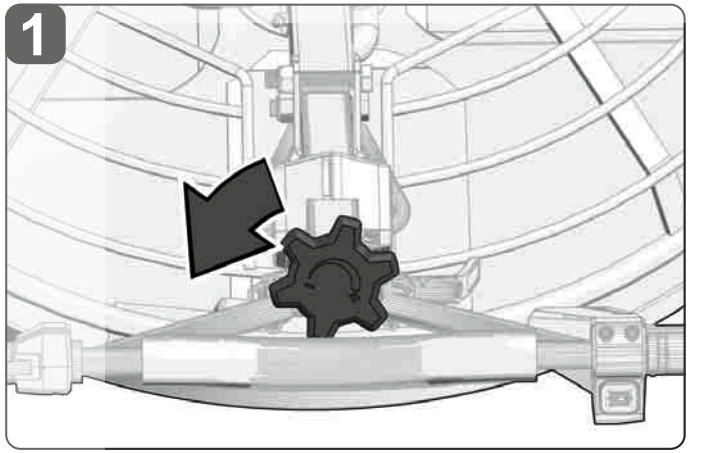

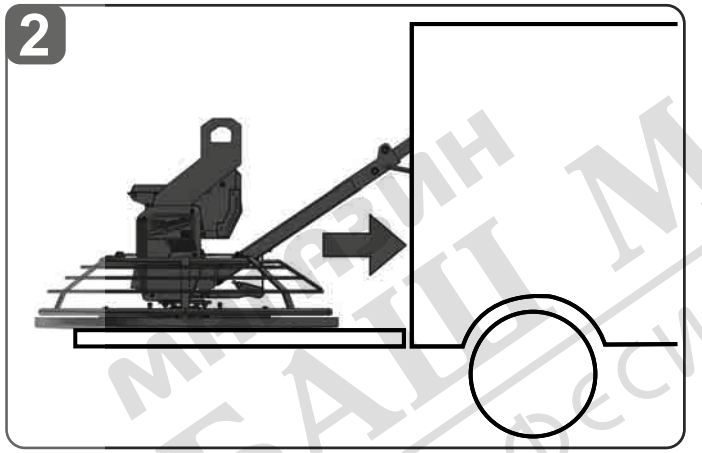

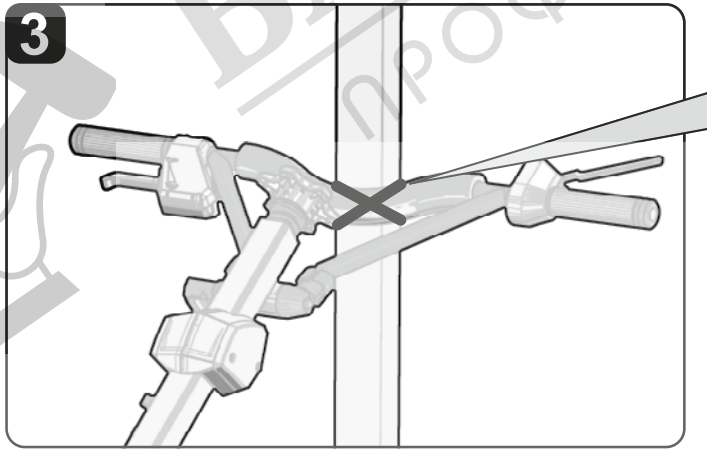

Attach the tension belts over the machine and tighten them.

Spanngurte über die Maschine gespannt anbringen.

Fixer des sangles de serrage tendues sur la machine.

Applicare delle cinghie di bloccaggio sulla macchina e fare in modo che siano tese.

Colocar las correas tensoras sobre la máquina estando estas tensadas.

Fixar as cintas de fixação esticadas sobre a máquina.

Maak de machine met spanbanden vast.

Fastgør spændebåndene over maskinen.

Legg spente surringsstropper over maskinen.

Fäst spännband spänt ordentligt över maskinen.

Aseta kiinnityshihnat kireälle koneen ylitse.

Συνδέστε τους ιμάντες τάνυσης πάνω από το μηχάνημα.

Spanzet kemerleri makinenin üzerinden gerdirerek bağlayınız.

Upínací popruhy umístěte přes stroj napnuté.

Upínacie popruhy umiestňujte cez stroj napnuté.

Zamocuj pasy napinające nad maszyną.

A feszítőszíjakat a gép fölött rögzítse.

Nad strojem pritrdite napenjalne jermene.

Postavite napete zatezne trake preko stroja.

Piestipriniet nospriegotas spriegošanas siksnas virs iekārtas.

Pritvirtinkite įtemptus įtempimo diržus virš mašinos.

Kinnitage masina ümber pingutusrihmad.

Закрепите натянутые стяжные ремни над устройством.

Закрепете опъващите ремъци стегнато над машината.

Atașați curelele de tensionare deasupra utilajului și strângeți-le.

Наместете ги ремените за затегнување над машината и затегнете ги.

Прикріпіть з натягом натяжні ремені над машиною.

Postavite napete zatezne trake preko mašine.

Lidhni rripat e tensionit të shtrirë mbi makineri.

ضع أحزمة الربط على الماكينة بشكل مشدود.

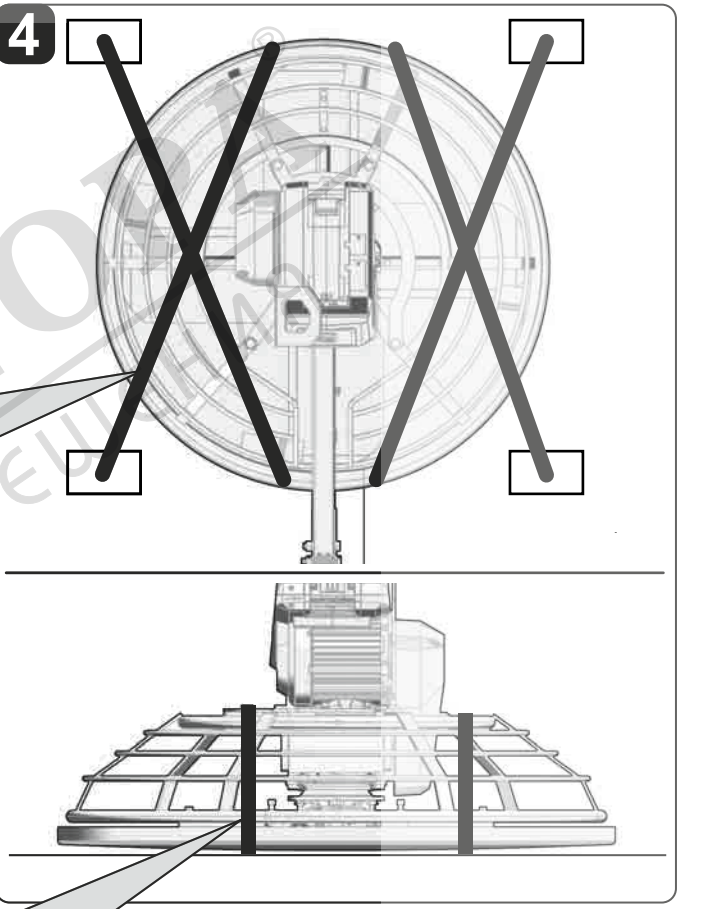

МИНИЗИН БАШ МАЙСТОР ПРОФЕСИОНАЛНИ РЕШЕНИЯ

ТЕХНИЧЕСКИ ДАННИ	MXF WBT90
Тип	Пердашка за бетон
Производствен номер	5034 10 01 XXXXXX MJJJ
Честотен обхват (честотни обхвати) на Bluetooth	2402-2480 MHz
високочестотна мощност	1,8 dBm
Версия на Bluetooth	4.0 BT signal mode
Обороти на мотора, мин.	1600 min^{-1}
Обороти на мотора, макс.	3600 min^{-1}
Обороти на празен ход, мин.	60 min^{-1}
Обороти на празен ход, макс.	130 min^{-1}
Тегло (само машината)	74 kg
Тегло съгласно процедурата EPTA 01/2014 (3,0 Ah ... 12,0 Ah)	77... 80 kg
Дължина / ширина / височина	1600,2 / 762 / 1028,7 mm
Дължина / ширина / височина (в сгънато положение)	1098,6 / 939,8 / 958,9 mm
Диаметър на клетката	914 mm
Вид съединение	direct
Препоръчителна околна температура при работа	-18...+50 °C
Препоръчителни видове акумулаторни батерии	MXF CP203, MXF HD812, MXF XC406, MXF XC608
Препоръчителни зарядни устройства	MXFC, MXFPS, MXFSC
Информация за шума:	
Измерените стойности са получени съобразно EN 12649.	
Оценено с A ниво на шума на уреда е съответно:	
Равнище на звуковото налягане / Несигурност K	82,5 dB(A) / 3 dB(A)
Равнище на мощността на звука / Несигурност K	95,5 dB(A) / 3 dB(A)
Носете средство за защита на слуха.	
Информация за вибрациите: Общите стойности на вибрациите (векторна сума на три посоки) са определени в съответствие с EN 62841.	
Стойност на емисии на вибрациите a_h / Несигурност K	0,37 m/s^2 / 1,5 m/s^2

⚠ ВНИМАНИЕ!

Посочените в настоящия информационен лист нива на вибрации и шумови емисии са измерени в съответствие със стандартизирано изпитване, предоставено в EN 62841, и могат да се използват за сравняване на един инструмент с друг. Те може също така да се използват и за предварителна оценка на излагането на вредни въздействия.

Декларираните нива на вибрации и шумови емисии се отнасят за основните приложения на инструмента. Ако обаче инструментът се използва за други приложения, с други приспособления или не се поддържа добре, нивата на вибрации и шумови емисии могат да са различни. Това може значително да повиши нивото на излагане на вредни въздействия за общата продължителност на работата.

При оценка на нивото на излагане на въздействието на вибрации и шум следва също така да се вземе предвид времето, през което инструментът е изключен или през което е включен, но не се използва. Това може значително да понижи нивото на излагане на вредни въздействия за общата продължителност на работата.

Определете допълнителни мерки за безопасност за защита на оператора от въздействието на вибрациите и/или шума, като например поддръжка на инструмента и приспособленията, поддържането на топлината на ръцете и организацията на работата.

⚠ ВНИМАНИЕ! Прочетете всички указания за безопасност, инструкции, илюстрации и спецификации за този електроинструмент. Пропускът при спазване на приведените по-долу указания могат да доведат до токов удар, пожар и/или тежки травми. **Запазете тези инструкции и указания за безопасност за бъдещи справки.**

ИНСТРУКЦИИ ЗА БЕЗОПАСНОСТ ЗА ПЕРДАШКА ЗА БЕТОН

Никога не допускайте до машината неоторизирани, неопитни и необучени лица.

Следете за движението на други лица и уреди в работната зона, респ. на мястото на използване.

Следете за особени опасности (напр. нестабилен под, опасност от падане) и вземайте мерки за отстраняването им, преди машината да бъде пусната в експлоатация.

ОПАСНОСТ! Никога не работете с машината във взривоопасна атмосфера или в близост до запалими материали.

При допир въртящите се и движещи се части могат да причинят наранявания. Уверете се, че са поставени всички защитни приспособления. Дръжте ръцете и краката далеч от подвижните части.

За управлението на продукта използвайте само ръкохватките.

Внимавайте, ако от повърхността, която трябва да се изглади, стърчат тръби или кабели. Ако лопатките на пердашката се ударят в такива препятствия, операторът може да се нарани или машината да се повреди.

Опасност от порезни наранявания! С течение на времето лопатките на пердашката се заостръят. При боравенето с лопатките на пердашката винаги носете ръкавици.

Носете машината с ръкохватката за носене и я повдигайте внимателно, за да избегнете наранявания на гърба.

Никога не носете машината с работещ мотор.

ДОПЪЛНИТЕЛНИ УКАЗАНИЯ ЗА РАБОТА И БЕЗОПАСНОСТ

Да се използват предпазни средства. При работа с машината винаги носете предпазни очила. Препоръчват се защитно облекло и прахозащитна маска, защитни ръкавици, здрави и нехлъзгащи се обувки, каска и предпазни средства за слуха.

Винаги следете за стабилно положение и пазете равновесие. Избягвайте прекаленото протягане. Прекаленото протягане може да доведе до загуба на равновесие.

Пазете дръжките сухи, чисти и незацапани с масло или грес. Омазнените дръжки са хлъзгави и могат да доведат до загуба на контрол.

Прахът, който се образува при работа, често е вреден за здравето и не бива да попада в тялото. Да се носи подходяща прахозащитна маска.

Контактът на с кожата с бетон, цимент или други запълнители може да причини кожни раздразнения. Избягвайте прекия контакт с кожата.

Преди започване на каквито е да е работи по машината извадете акумулатора.

Не изхвърляйте изхабените акумулатори в огъня или в при битовите отпадъци. Milwaukee предлага екологосъобразно събиране на старите акумулатори; моля попитайте Вашия специализиран търговец.

Не съхранявайте акумулаторите заедно с метални предмети (опасност от късо съединение).

Акумулатори от системата MXF да се зареждат само със зарядни устройства от системата MXF laden. Да не се зареждат акумулатори от други системи.

Никога не отваряйте акумулаторните батерии и зарядните устройства и ги съхранявайте само в сухи помещения. Пазете от влага.

При екстремно натоварване или екстремна температура от повредени акумулатори може да изтече батерийна течност. При допир с такава течност веднага измийте с вода и сапун. При контакт с очите веднага изплаквайте старателно най-малко 10 минути и незабавно потърсете лекар.

ПРЕДУПРЕЖДЕНИЕ! Устройството съдържа литиева плоска батерия. Новата или използвана батерия може да причини тежки вътрешни изгаряния и да доведе до смърт в рамките на по-малко от 2 часа, ако бъде погълната или попадне в тялото. Винаги обезопасявайте капака на отделението за батерията.
Ако той не се затваря добре, изключете устройството, свалете батерията и я дръжте далеч от деца.
Ако смятате, че батериите са били погълнати или са попаднали в тялото, незабавно потърсете лекарска помощ.

Предупреждение! За да избегнете опасността от пожар, предизвикана от късо съединение, както и нараняванията и повредите на продукта, не потапяйте инструмента, сменяемата акумулаторна батерия или зарядното устройство в течности и се погрижете в уредите и акумулаторните батерии да не попадат течности. Течностите, предизвикващи корозия или провеждащи електричество, като солена вода, определени химикали, избелващи вещества или продукти, съдържащи избелващи вещества, могат да предизвикат късо съединение.

ИЗПОЛЗВАНЕ ПО ПРЕДНАЗНАЧЕНИЕ

Тази ръчно управлявана машина е предназначена само за професионална употреба. Тя е предназначена единствено за изглаждане и шлифоване на втвърден бетон и замазка.

Не използвайте машината върху неуплътняващи се повърхности като асфалт, втвърден бетон, пръст или пясък, тъй като това може да доведе до повреди на машината.

При използването на машината задължително съблюдавайте всички указания в настоящото ръководството за употреба, както и ръководствата за сервиз и техническа поддръжка.

Свързването на недопустими компоненти към задвижването е забранено.

Не използвайте продукта по начин, различен от този, който е посочен за нормална употреба.

ОСТАТЪЧНИ РИСКОВЕ

Дори при правилна употреба, остатъчните рискове не могат да бъдат изключени. При използване могат да възникнат следните опасности, за които обслужващият трябва да внимава:

- Наранявания, причинени от вибрации.
  Дръжте уреда за предвидените за целта ръкохватки и ограничавайте времето на работа и експозиция.
- Наранявания поради неправилни техники за повдигане или за експлоатация
- Шумовото натоварване може да причини слухови увреждания.
  Носете защита за слуха и ограничете продължителността на експозицията.
- Наранявания на очите, причинени от замърсяващи частици.
  Винаги носете предпазни очила, здрави дълги панталони, ръкавици и стабилни обувки.
- Химически изгаряния от втвърдяващия се бетон.
  Винаги носете предпазни очила, здрави дълги панталони, ръкавици и стабилни обувки.
- Вдишване на отровни прахове.
- Носете подходяща противопрахова маска и се погрижете за добра вентилация.

ИНДИКАТОР ЗА СЪСТОЯНИЕТО НА ЗАРЕЖДАНЕ

След активиране на машината индикаторът на батерията показва оставащото време на работа. Индикацията показва степента на зареждане на сменяемата акумулаторна батерия. Когато зарядът е по-малко от 10 %, започва да мига лампа на индикатора за батерията. Когато зарядът падне на 0 %, индикаторът на батерията мига 8 пъти. Тогава заредете сменяемата акумулаторна батерия.

10-32%	32-55%	55-77%	77-100%

ИНДИКАТОР ЗА ТЕМПЕРАТУРАТА

При прегряване на машината индикаторът за температурата мига и машината се изключва.
Когато индикаторът за температурата спре да мига, машината отново е готова за работа.

ONE-KEY™

За повече информация относно функцията ONE-KEY на този инструмент прочетете приложеното ръководство за бърз старт или ни посетете в интернет на адрес www.milwaukeetool.eu/one-key. За да изтеглите ONE-KEY приложението на Вашия смартфон, посетете app store или google play.

Ако се стигне до електростатични разреждания, Bluetooth връзката се прекъсва. В такъв случай възстановете връзката ръчно.

Индикация ONE-KEY™

Синя светлина	Безжичната връзка е активна и може да се настрои чрез приложението ONE-KEY™.
Синьо премигване	Инструментът комуникира с приложението ONE-KEY™.
Червено премигване	Инструментът е блокиран по съображения за безопасност и може да се деблокира от оператора чрез приложението ONE-KEY™.

УКАЗАНИЯ ЗА ЛИТИЕВО-ЙОННИ АКУМУЛАТОРНИ БАТЕРИИ

Употреба на литиево-йоннии акумулаторни батерии
Заредете преди употреба неизползваните дълго време батерии.

Температура над 50°C намалява мощността на акумулатора. Да се избягва по-продължително нагряване на слънце или от отопление.

Поддържайте чисти присъединителните контакти на зарядното устройство и на акумулатора.

За оптимална продължителност на живот след употреба батериите трябва да се заредят напълно.

За възможно най-дълъг експлоатационен живот, акумулаторните батерии трябва след зареждане да се отстранят от зарядното устройство.

При съхранение на батериите за повече от 30 дни:
Съхранявайте акумулаторната батерия на сухо място при температура под 27 °C.
Съхранявайте батерията при 30 до 50 % от заряда.
Зареждайте батерията на всеки 6 месеца.

Защита от претоварване при литиево-йонни акумулаторни батерии
При претоварване на батерията вследствие на голямо потребление на енергия, например изключително високи въртящи моменти, , внезапно спиране или късо съединение, електрическият инструмент вибрира в продължение на 5 секунди, мига индикаторът за зареждане и електрическият инструмент се изключва сам.
За да го включите повторно, освободете превключвателя и след това включете уреда.
При екстремни натоварвания батерията се нагрява значително. В този

случай всички светлини на индикатора за зареждане мигат дотогава, докато батерията се охлади. След изгасване на индикатора за зареждане можете да продължите работата с уреда.

Транспортиране на литиево-йонни акумулаторни батерии

Литиево-йонните батерии са предмет на законовите разпоредби за превоз на опасни товари.

Превозът на тези батерии трябва да се извършва в съответствие с местните, националните и международните разпоредби и регламенти.

- Потребителите могат да превозват тези батерии по пътя без допълнителни изисквания.
- Превозът на литиево-йонни батерии от транспортни компании е предмет на законовите разпоредбите за превоз на опасни товари. Подготовката на превоза и самият превоз трябва да се извършват само от обучени лица. Целият процес трябва да е под професионален надзор.

Спазвайте следните изисквания при превоз на батерии:

- Уверете се, че контактите са защитени и изолирани, за да се избегне късо съединение.
- Уверете се, че няма опасност от разместване на батерията в опаковката.
- Не превозвайте повредени батерии или такива с течове.

Обърнете се към Вашата транспортна компания за допълнителни инструкции.

ОПИСАНИЕ НА ФУНКЦИИТЕ

1 Лост за подаване на газ
2 Бутон за регулиране на наклона
3 Лост за регулиране на дръжката
4 Халка за окачване
5 Отделение за акумулаторна батерия ONE-KEY
6 Заключване на акумулаторната батерия
7 Предпазител за колан
8 Халка за закрепване/окачване
9 Вентил за източване на маслото
10 Режещ механизъм
11 Лост за бързо спиране
12 Бутон ВКЛ./ИЗКЛ.
13 Акумулаторна батерия
14 Халка за закрепване/окачване
15 Защитен пръстен
16 Вана
17 Индикатор за температурата
18 Бутон ALARM
19 Индикация ONE-KEY
20 Индикатор на заряда

ПОВДИГАНЕ НА МАШИНАТА

Помолете втори човек да ви помогне да повдигнете или транспортирате машината. Машината е много тежка. При повдигането следете за безопасна стойка, щадяща гърба.

Преди транспортиране отстранявайте евентуалните препятствия.

Повдигайте машината с две ръце. Повдигайте машината с помощта на халките за закрепване/окачване. Винаги следете за стабилно положение.

Преди транспортиране изваждайте акумулаторната батерия.

Транспортиране с подемно устройство

Не вдигайте пердашката с монтирана вана над главата, тъй като ваната може да падне и да удари работещите наблизо хора.

Първоначално повдигайте машината само леко. Проверявайте стабилността и баланса и при необходимост регулирайте подемното устройство.

Вдигайте машината едва когато е стабилна.

ПОЧИСТВАНЕ

Не оставяйте бетона да се втвърди върху машината. Избърсвайте целия бетон от рамката и от всички останали части на машината.

Преди почистването на машината отстранете акумулаторната батерия.

Преди почистване изчаквайте двигателят да се охлади. Когато двигателят е изстинал, отстранете остатъците от бетон и чуждите тела с мека четка, кърпа и неагресивен почистващ препарат. Не използвайте уред за почистване под високо налягане.

Във вътрешността на корпуса на мотора, в отделението за акумулаторната батерия или в превключвателя за вкл./изкл. на ръкохватката не трябва да попада вода.

При по-продължително съхранение подсушавайте добре машината и я складирайте на чисто, сухо и незапрашено място.

ТРАНСПОРТИРАНЕ

Преди транспортиране изваждайте акумулаторната батерия от машината.

При транспортиране върху превозно средство фиксирайте машината с подходящи товарозахватни приспособления

ПОДДРЪЖКА

Поддържайте машината в изрядно състояние.

- Машината не трябва да се пуска в експлоатация, ако липсват обезопасителни или защитни приспособления или същите не са изправни.
- Машина, която не работи изрядно, не трябва да се пуска в експлоатация.
- Машина, която се нуждае от ремонт, не трябва да се пуска в експлоатация.

	Ежедневно преди	след употреба
Всички обезопасителни или защитни приспособления са налични и са с изправни функции.	x	
Всички елементи за управление работят безупречно.	x	
Огледайте всички части за повреди	x	
Проверете стабилното положение на всички съединения.	x	
Функция на превключвател при отсъствие на реакция	x	
Регулиране на наклона	x	
Огледайте акумулаторната батерия за повреди.	x	
Огледайте зарядното устройство за повреди	x	
Почистете машината и заглаждащото острие		x
Почистете акумулаторната батерия.		x

	Честота
Смазване на регулирането на наклона	1 × на месец или на всеки 50 часа
Проверка на задвижващия ремък	На всеки 3 месеца, респ. на всеки 100 часа
Проверка на перките	На всеки 3 месеца, респ. на всеки 100 часа
Проверка на нивото на трансмисионното масло	На всеки 3 месеца, респ. на всеки 100 часа
Смяна на задвижващия ремък	На всеки 12 месеца, респ. на всеки 300 часа
Смазване на перките	На всеки 12 месеца, респ. на всеки 400 часа
Смяна на трансмисионното масло	На всеки 12 месеца, респ. на всеки 400 часа

Артикулният номер на препоръчаното масло или грес от MILWAUKEE може да бъде намерен в списъка с резервни части за машината на адрес www.milwaukeetool.eu.

Да се използват само аксесоари на Milwaukee и резервни части на Milwaukee. Елементи, чиято подмяна не е описана, да се дадат за подмяна в сервиз на Milwaukee (вижте брошурата „Гаранция и адреси на сервизи).

При необходимост можете да поискате схема на елементите на уреда при посочване на обозначение на машината и шестцифрения номер на табелката за технически данни от Вашия сервиз или директно на Techtronic Industries GmbH, Max-Eyth-Straße 10, 71364 Winnenden, Германия.

СИМВОЛИ


Моля, преди пускане на уреда в експлоатация прочетете внимателно инструкцията за употреба.


ВНИМАНИЕ! ПРЕДУПРЕЖДЕНИЕ! ОПАСНОСТ!


Преди започване на каквито е да е работи по машината извадете акумулатора.


Не поглъщайте плоската батерия!


Да се носи предпазно средство за слуха!
Да се носи подходяща прахозащитна маска.
При работа с машината винаги носете предпазни очила.


Да се носят предпазни ръкавици!


Винаги носете предпазно облекло и стабилни обувки.


Носете защита за главата.


Предупреждение! Риск от токов удар!


Дръжте ръцете и краката далеч от подвижните части.


ПРЕДУПРЕЖДЕНИЕ – Дръжте ръцете и краката си далеч от ножовете. Преди работи по поддръжката сваляйте акумулаторната батерия.


Използвайте точката на закрепване.


Не повдигайте с вилков високоповдигач.


Не повдигайте с кофа на багер.


За транспортирането на машината винаги са необходими двама души!


Аксесоари - Не се съдържат в обема на доставката, препоръчвано допълнение от програмата за аксесоари.


Отпадъците от батерии, отпадъците от електрическо и електронно оборудване не трябва да се изхвърлят заедно с битовите отпадъци. Отпадъците от батерии, отпадъците от електрическо и електронно оборудване трябва да се събират и изхвърлят разделно.
Преди изхвърлянето отстранявайте от уредите отпадъците от батерии, отпадъците от акумулатори и лампите.
Информирайте се от местните служби или от своя специализиран търговец относно фирмите за рециклиране и местата за събиране на отпадъци.
В зависимост от местните разпоредби, търговците на дребно могат са задължени да приемат безплатно върнатите обратно отпадъци от батерии и от електрическо и електронно оборудване.
Дайте своя принос за намаляването на нуждите от суровини чрез повторната употреба и рециклирането на Вашите отпадъци от батерии и отпадъци от електрическо и електронно оборудване.
Отпадъците от батерии (най-вече литиево-йонните батерии) и отпадъците от електрическо и електронно оборудване съдържат ценни рециклиращи се материали, които могат да повлияят отрицателно на околната среда и на Вашето здраве, ако не се изхвърлят по екологосъобразен начин.
Преди изхвърлянето като отпадък изтрийте от Вашия употребяван уред евентуално наличните в него лични данни.

n_0 Обороти на празен ход

V Напрежение

Постоянен ток

Европейски знак за съответствие

Британски знак за съответствие

Украински знак за съответствие

Евро-азиатски знак за съответствие