Milwaukee®

Nothing but **HEAVY DUTY.®**

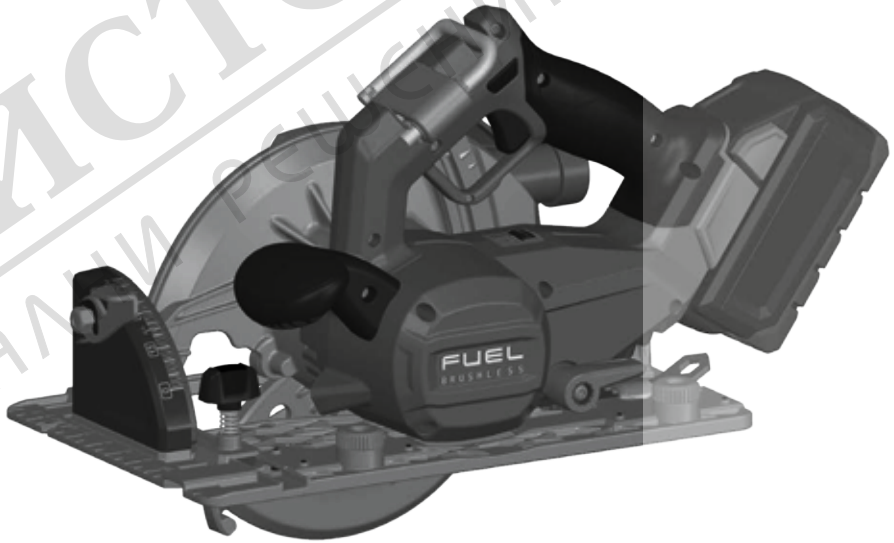

M18 FCSO190GR

Original instructions
Originalbetriebsanleitung
Notice originale
Istruzioni originali
Manual original
Oorspronkelijke gebruiksaanwijzing
Original brugsanvisning
Original bruksanvisning
Bruksanvisning i original
Alkuperäiset ohjeet
Πρωτότυπο οδηγιών χρήσης
Orijinal işletme talimatı
Původním návodem k používání
Pôvodný návod na použitie
Instrukcją oryginalną
Eredeti használati utasítás
Izvirna navodila
Originalne pogonske upute
Instrukcijām oriģinālvalodā
Originali instrukcija
Algupärane kasutusjuhend
Оригинальное руководство по эксплуатации
Оригинално ръководство за експлоатация
Instrucţiuni de folosire originale
Оригинален прирачник за работа
Оригінал інструкції з експлуатації
Prevod originalnih uputstava za rad
Përkthim i udhëzimeve origjinale të përdorimit
التعليمات الأصلية

МАГАЗИН БАШ МАЙСТОРА ПРОФЕСИОНАЛНИ РЕШЕНИЯ

10

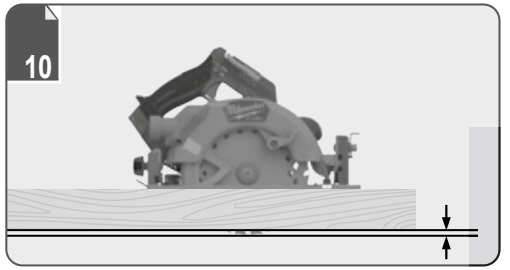

18

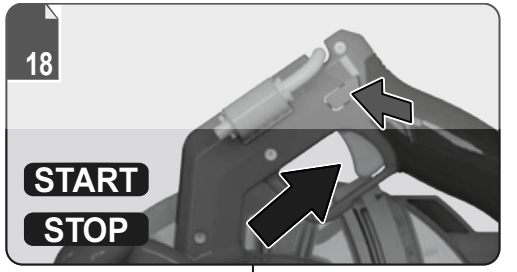

17

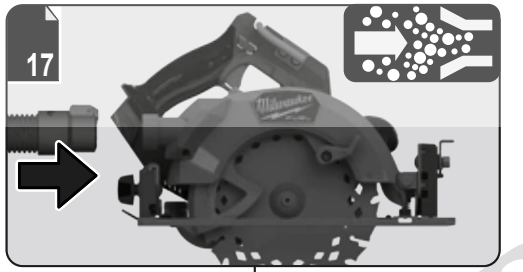

20

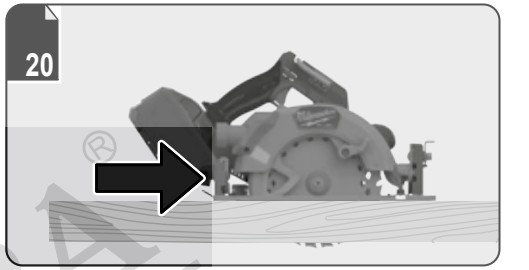

16

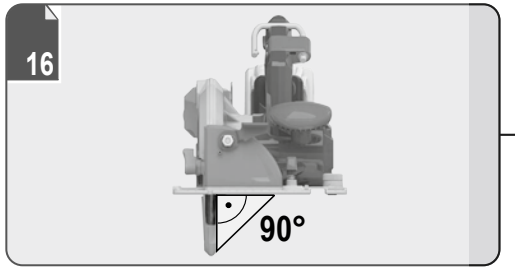

23

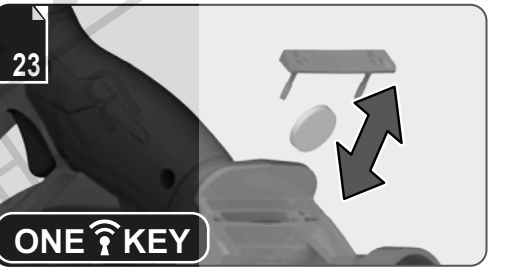

12

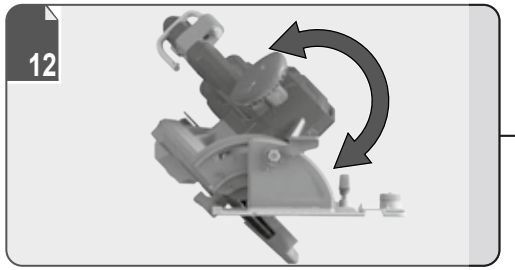

6

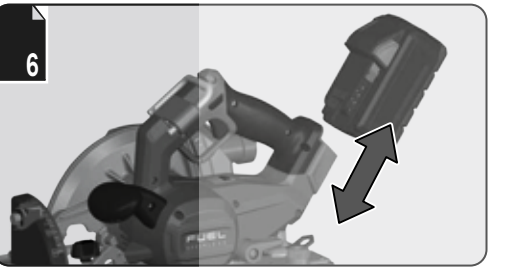

15

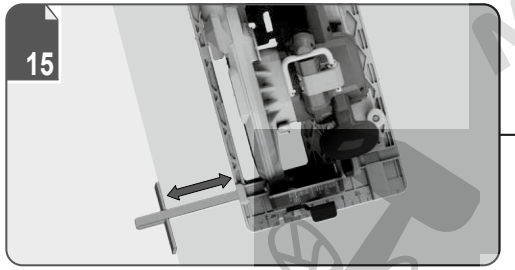

22

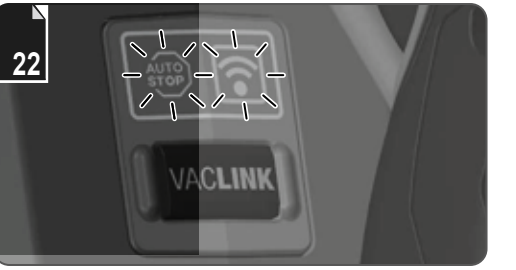

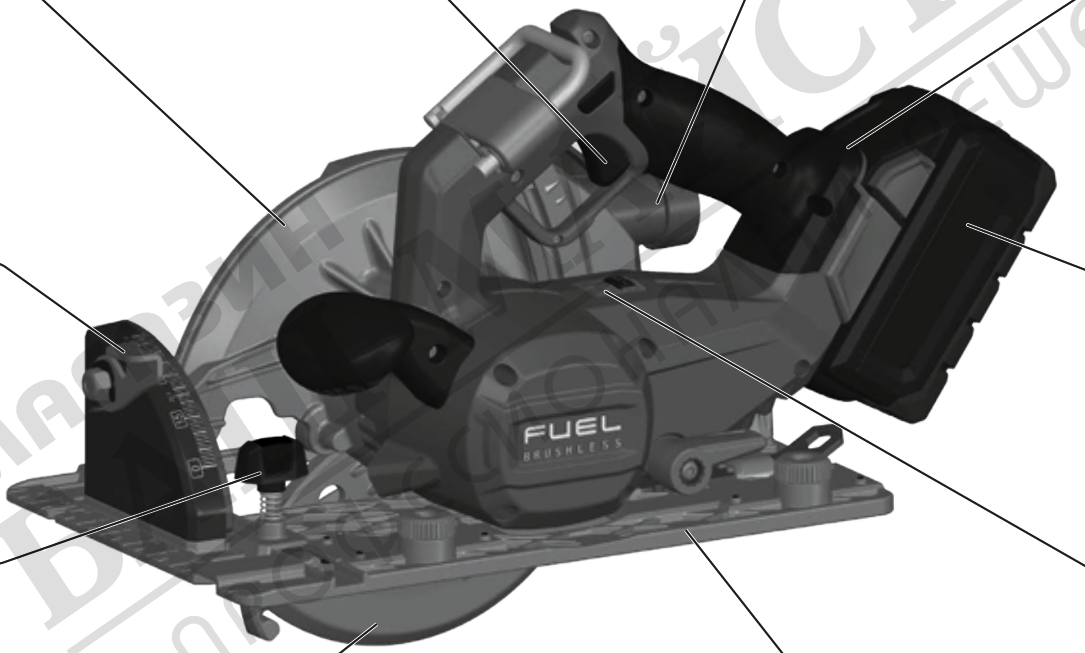

24

VACLINK™

8

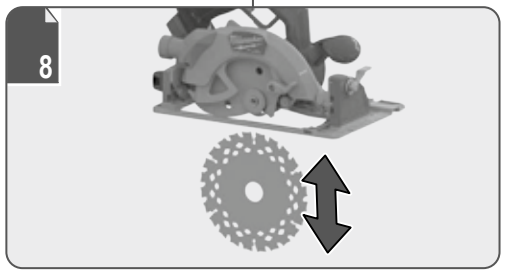

14

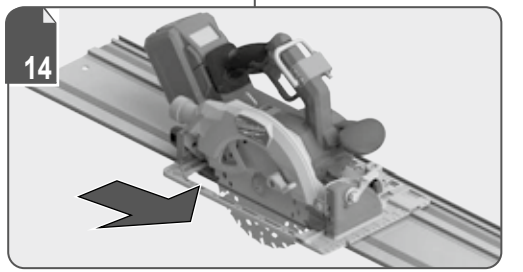

27

TIP

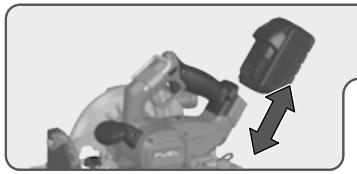

Remove the battery pack before starting any work on the product.

Vor allen Arbeiten an der Maschine den Wechselakku herausnehmen.

Retirer le bloc-batterie avant d'effectuer la moindre intervention sur le produit.

Rimuovere il pacco batteria prima di iniziare a lavorare sul prodotto.

Retire la batería antes de iniciar cualquier trabajo en el producto.

Retire a bateria antes de iniciar quaisquer tarefas no produto.

Verwijder de accu alvorens werkzaamheden aan de machine uit te voeren.

Fjern batteripakken inden start af arbejde på produktet.

Fjern batteripakken før du starter noe arbeid på produktet.

Ta bort batteripaketet innan något arbete på verktyget utförs.

Irrota akkupakkaus ennen kuin teet työkaluun mitään toimenpiteitä.

Αφαιρέστε τη μπαταρία πριν ξεκινήσετε οποιαδήποτε εργασία στο μηχάνημα.

Ürün üzerinde herhangi bir işleme başlamadan önce pil paketini çıkarın.

Před zahájením práce na produktu vyjměte akumulátor.

Pred akoukoľvek činnosťou na výrobku vyberte z neho súpravu batérií.

Przed rozpoczęciem prac przy produkcie należy wyjąć akumulator.

A terméken végzett bármilyen munka elkezdése előtt vegye ki az akkut.

Pred začetkom izvajanja kakršnihkoli posegov na izdelku odstranite baterijski vložek.

Baterijski sklop uklonite prije početka bilo kakvog rada na proizvodu.

Noņemiet akumulatoru bloku, pirms uzsākt jebkādus apkopes darbus.

Išimkite akumuliatorių, prieš vykdydami bet kokius įrenginio techninės priežiūros, valymo ar remonto darbus.

Enne tootega seotud toimingute tegemist eemaldage aku.

До начала любых работ над изделием извлеките аккумуляторный блок.

Извадете акумулаторната батерия, преди да започнете каквато и да е дейност по продукта.

Înainte de a începe orice operație asupra produsului, scoateți acumulatorul.

Отстранете ги батериите пред да почнете да вршите некаква работа на самиот производ.

Перед початком будь-яких операцій з пристроєм вийміть акумуляторну батарею .

Uklonite bateriju pre početka rada na proizvodu.

Hiqni pakon e baterisë para se të nisni ndonjë punim në produkt.

يجب إزالة حزمة البطارية قبل البدء في أي أعمال صيانة على المُنتج.

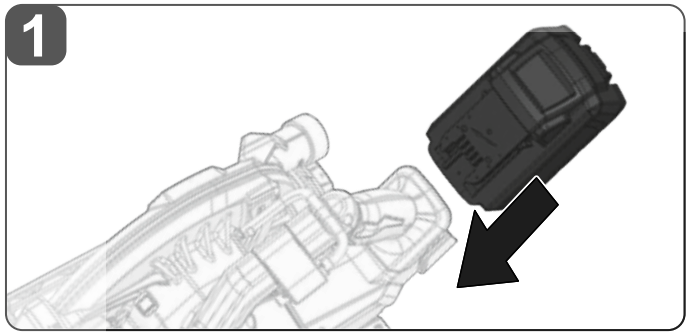

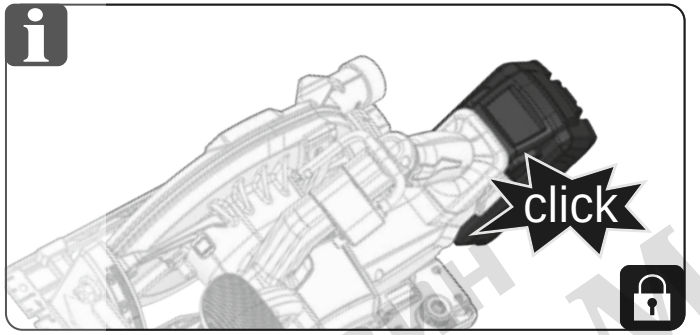

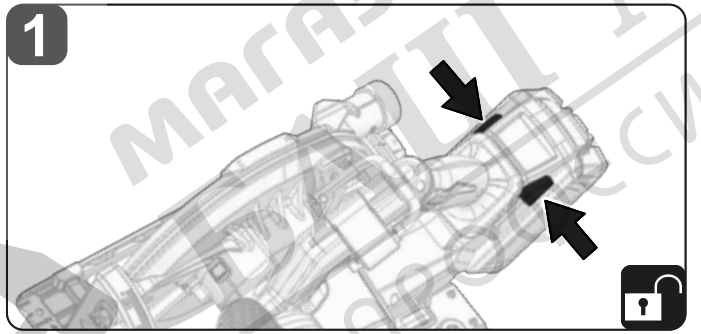

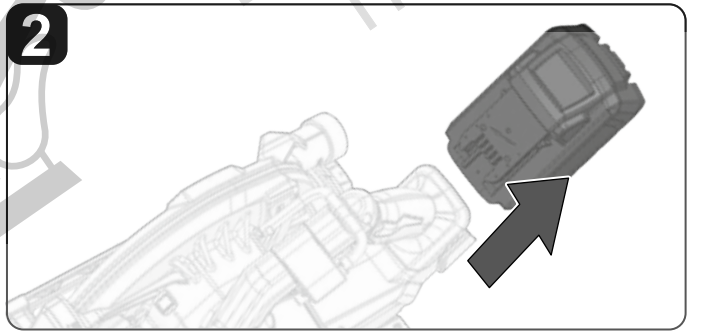

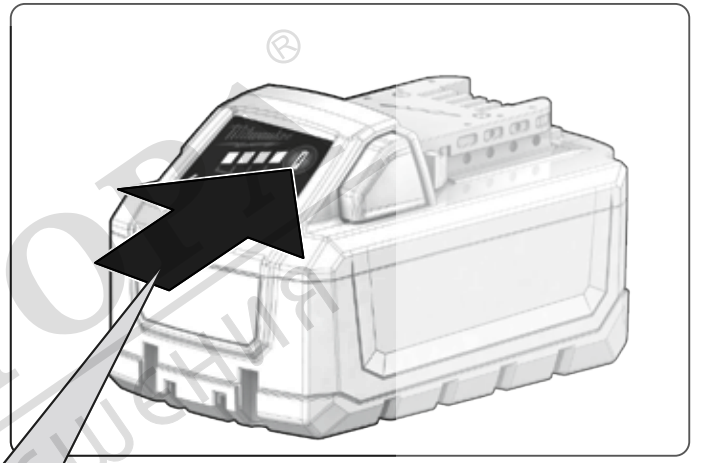



78-100 %



55-77 %



33-54 %



10-32 %



< 10 %



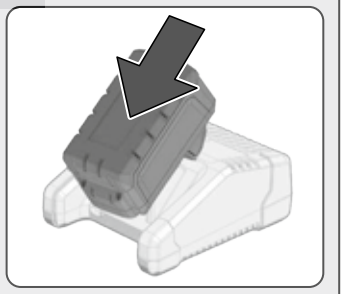

МАГАЗИН МАЙСТОР
ВАШ ПРОФЕСИОНАЛЕН РЕШЕНИЯ

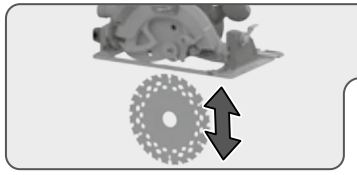

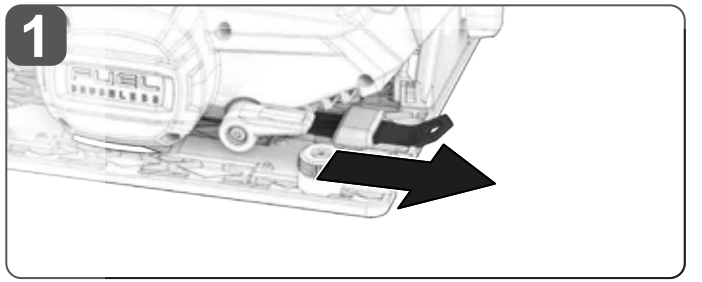

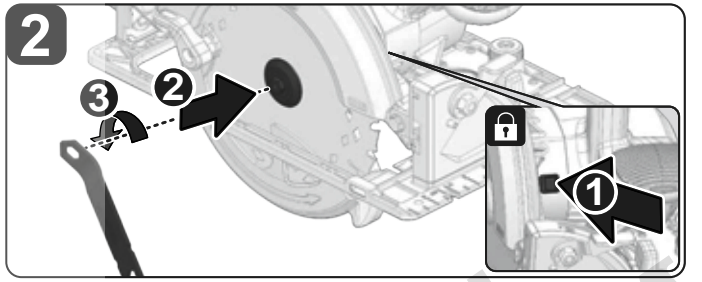

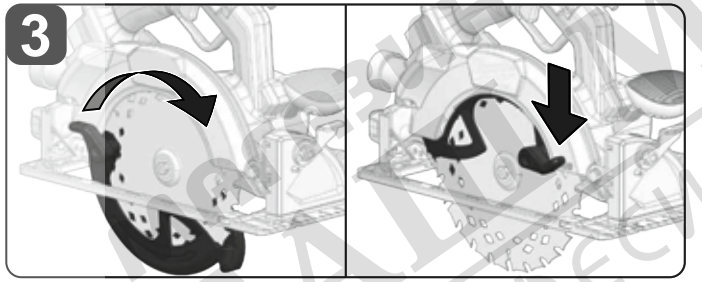

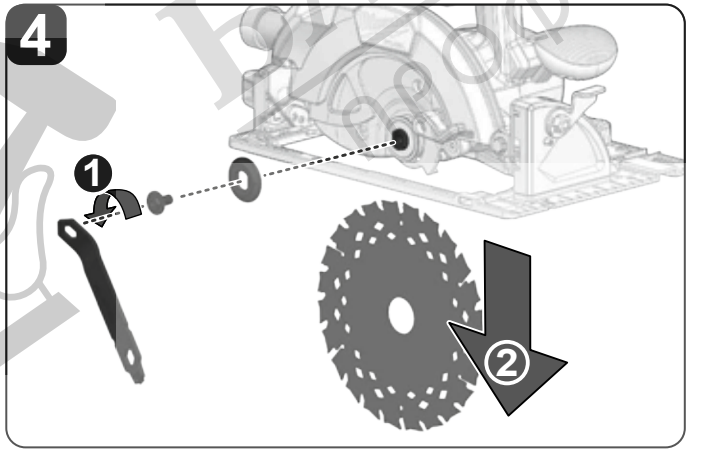

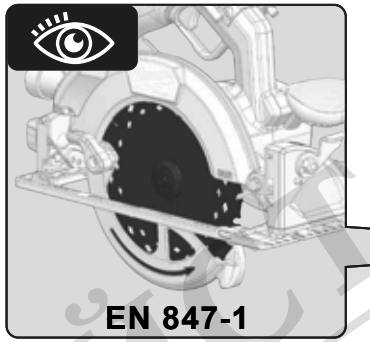

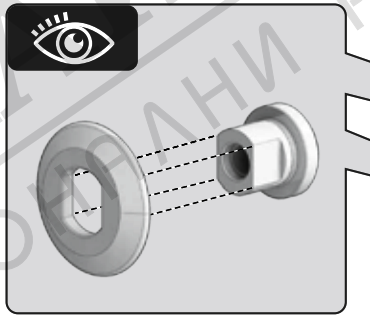

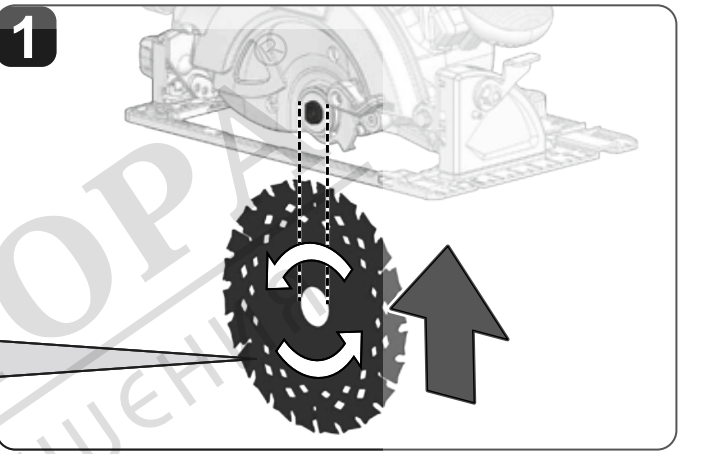

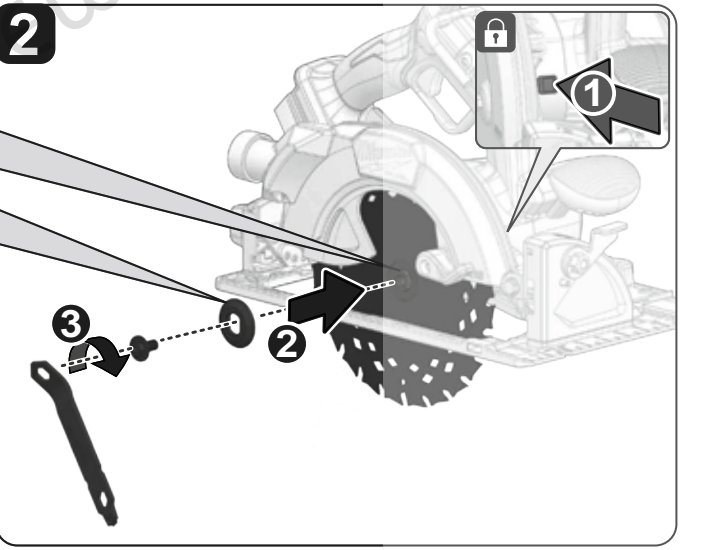

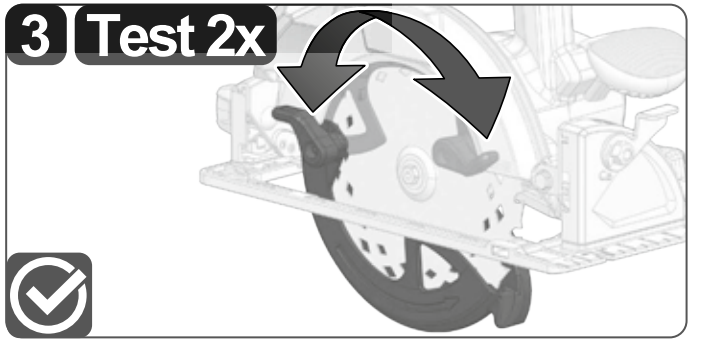

СТРИН МАЙСТОРА
БАЛАНСИ ПРОФЕСІОНАЛЬНИ РІШЕННЯ

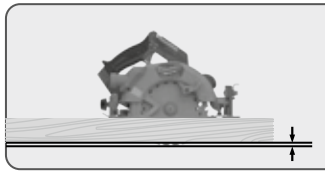

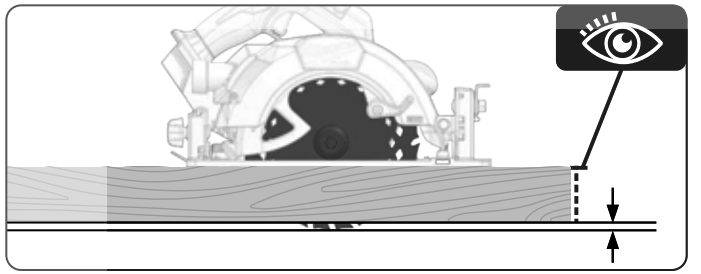

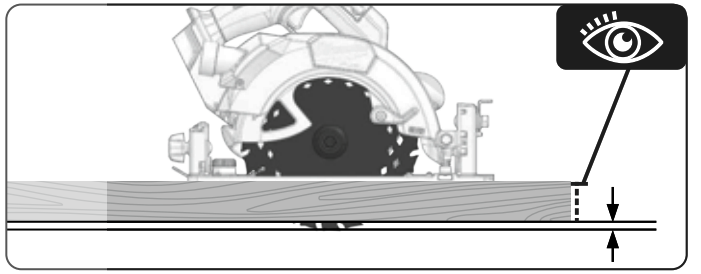

Adjust the cutting depth to the thickness of the workpiece. Less than a full tooth of the blade teeth should be visible below the workpiece.
Stellen Sie die Schnitttiefe entsprechend der Stärke des Werkstücks ein. Die Verzahnung des Sägeblatts darf während des Schnitts nicht vollständig unter dem Teil herausragen.
Réglez la profondeur de coupe en fonction de l'épaisseur de la pièce à usiner. Les dents de la lame ne doivent pas dépasser entièrement sous la pièce à usiner lors de la coupe.
Regolare la profondità di taglio in funzione dello spessore del pezzo da lavorare. Al momento del taglio, i denti della lama non devono sporgere interamente sotto il pezzo da lavorare.
Ajuste la profundidad de corte en función del grosor de la pieza trabajada. Los dientes de la hoja no deben sobresalir completamente por debajo de la pieza trabajada durante el corte.
Ajuste a profundidade de corte em função da espessura da peça a trabalhar. Os dentes da lâmina não devem ultrapassar completamente debaixo da peça a trabalhar durante o corte.
Stel de zaagdiepte af al naar gelang de dikte van het werkstuk. De tanden van het zaagblad mogen tijdens het zagen niet helemaal onder het werkstuk uitkomen.
Indstil savedybden efter arbejdsstykkets tykkelse. Klingetænderne må ikke stikke helt ned under arbejdsstykket under savningen.
Still inn sagedybden alt etter arbeidsstykkets tykkelse. Bladets tenner skal ikke stikke helt ut under arbeidsstykket under sagingen.
Ställ in skärdjupet beroende på arbetsstyckets tjocklek. Tänderna på sågklingan får inte helt skjuta ut under arbetsstycket under sågningen.
Sovita sahaussyvyys työkappaleen paksuuden mukaisesti. Terän hampaisto ei saa tulla kokonaan työkappaleen yli leikkauksen aikana.
Τα δόντια του δίσκου δεν πρέπει να περισσεύουν πλήρως κάτω από το προς επεξεργασία αντικείμενο κατά την κοπή. Μη κρατάτε ΠΟΤΕ το προς επεξεργασία αντικείμενο με το χέρι ή ανάμεσα στα πόδια σας.
Bıçağın dişleri, kesim esnasında kesilecek maddenin altına tamamen geçmemelidir. Kesilecek maddeyi elleriniz ile yada bacaklarınız arasında ASLA tutmayınız.
Nastavte hloubku řezu podle síly řezaného materiálu. Zuby pilového kotouče se při řezání nesmí zcela dostat pod úroveň řezaného materiálu.
Hĺbku rezania nastavte podľa hrúbky obrobku. Pod obrobkom by mal byť viditeľný menej ako jeden zub zo zubov ostria.
Wyregulujcie głębokość cięcia w zależności od grubości obrabianego przedmiotu. Zęby tarczy nie powinny wystawać całkowicie pod obrabianym przedmiotem podczas cięcia.
A vágásmélységet a munkadarab vastagságának megfelelően állítsa be. A vágás során a fűrésztárcsa fogai nem szabad, hogy teljesen a munkadarab alá menjenek.
Rezalno dolžino prilagodite debelini obdelovanca. Pod obdelovancem se lahko vidi manj kot en cel zob rezila.
Zupci oštrice ne smiju tijekom rezanja sasvim prelaziti komad koji obrađujete. NIKAD komad koji obrađujete ne pridržavajte rukom ili između nogu.
Noregulējiet griešanas dziļumu līdzvērtīgi sagataves biezumam. Zem sagataves jābūt redzamam mazāk par pilnu zobu.
Pjovimo gylį nustatykite pagal ruošinio storį. Po ruošiniu turi būti matomas dalis geležtės dantuko.
Reguleerige lõikesügavus välja vastavalt tooriku paksusele. Tooriku alt peaks saeketas välja paistma vähem kui ühe hamba kõrguse võrra.
Отрегулируйте глубину пропила в соответствии с толщиной заготовки. Не допускайте, чтобы пильный диск проходил заготовку более, чем на высоту зуба.
Регулирайте дълбочината на рязане според дебелината на работния детайл. Под работния детайл трябва да се вижда по-малко от цялата дължина на зъбите на острието.
Reglaţi adâncimea de tăiere în funcţie de grosimea piesei de prelucrat. Dinţii lamei nu trebuie să depăşească în întregime grosimea piesei de prelucrat în timpul tăierii.
Прилагодете ја длабочината на сечење на дебелината на работното парче. Помалку од еден цел заб од забите на сечилото треба да биде видлив под работното парче.
Встановлюйте глибину різання відповідно до товщини деталі. Під деталлю, що оброблюється, має бути видно неповний зубець диску.
Dubinu sečenja prilagodite debljini predmeta koji se obrađuje. Ispod predmeta koji se obrađuje sme da se vidi manje od celog zupca od zubaca sečiva.
Rregulloni thellësinë e prerjes në përputhje me trashësinë e objektit. Më pak se një dhëmb i plotë i dhëmbëve të tehut duhet të jetë i dukshëm poshtë objektit.
اضبط عمق القطع بما يتناسب مع سُمك قطعة العمل. يجب رؤية ما يقل عن حجم سن الشفرة الكامل أسفل قطعة العمل.

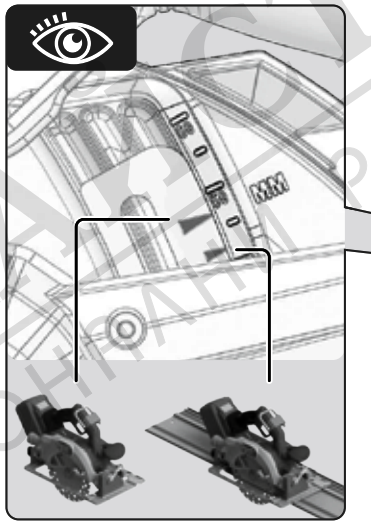

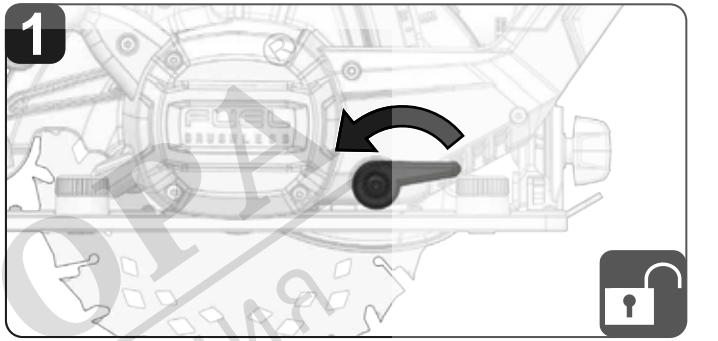

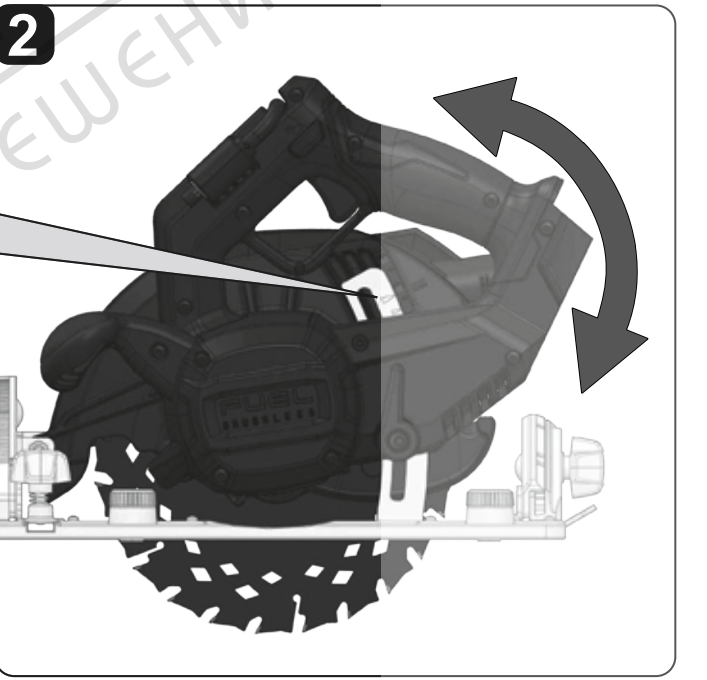

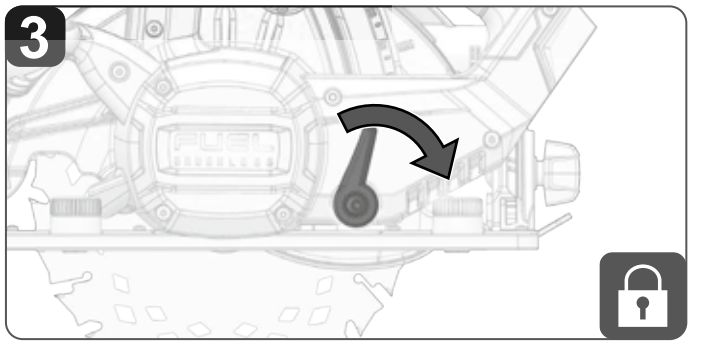

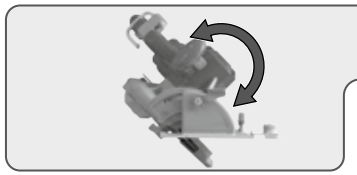

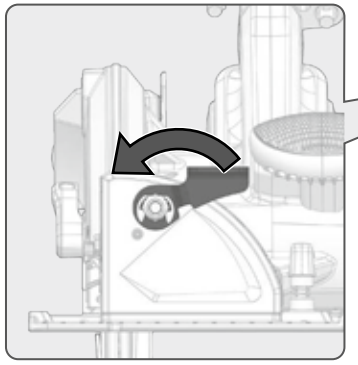

1

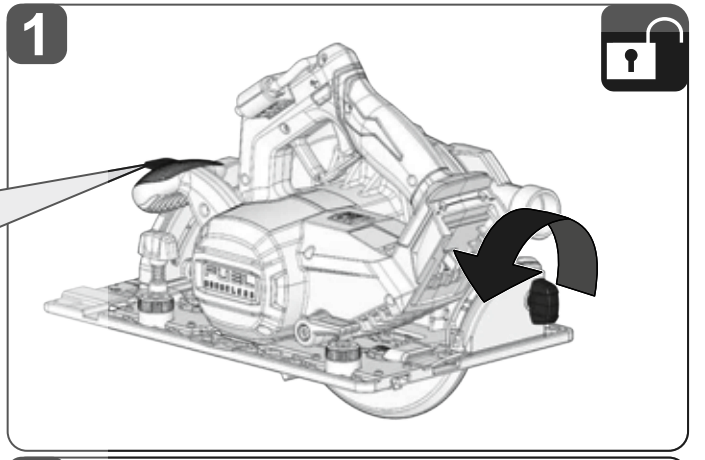

45°

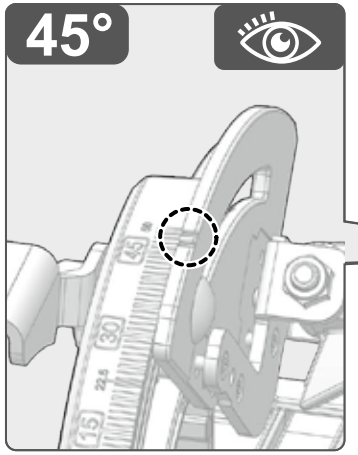

2

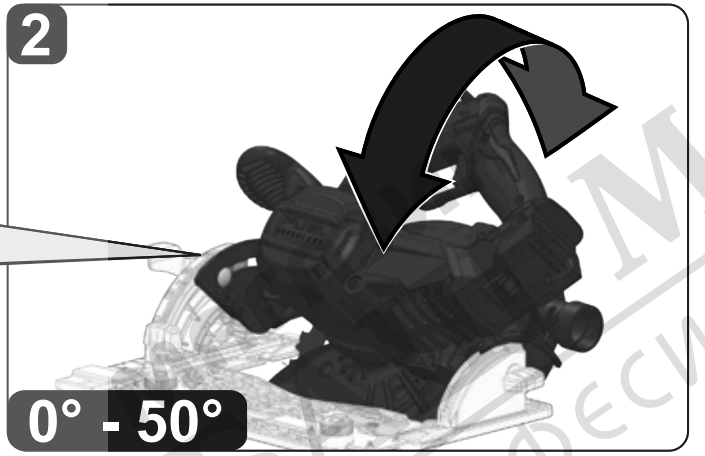

0° - 50°

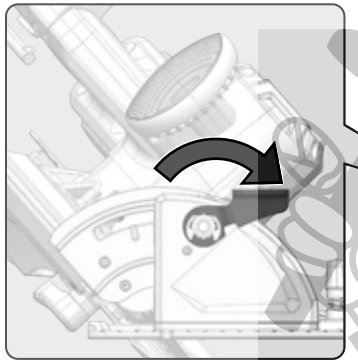

3

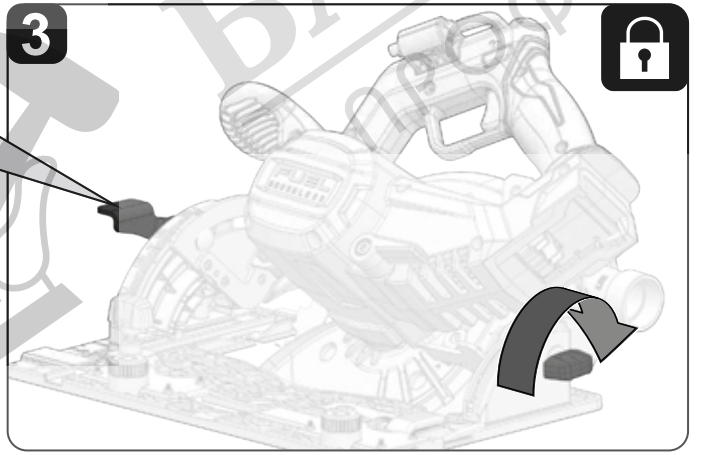

A

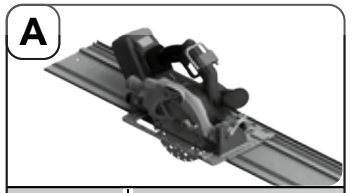

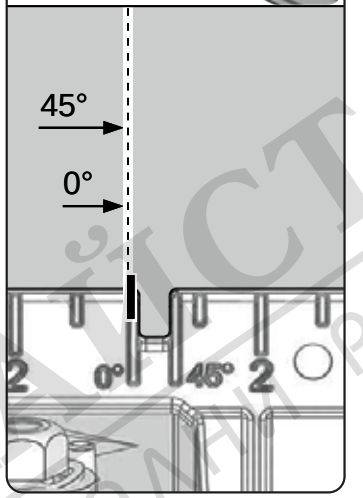

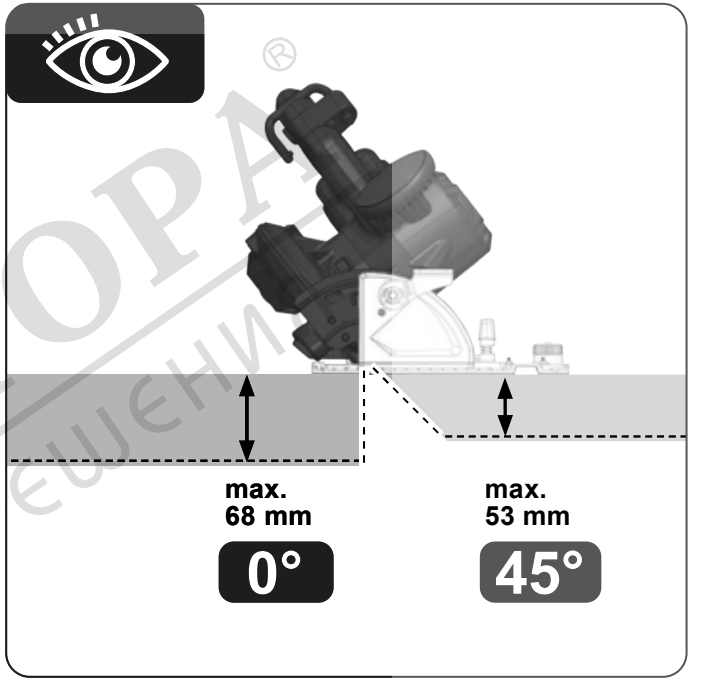

B



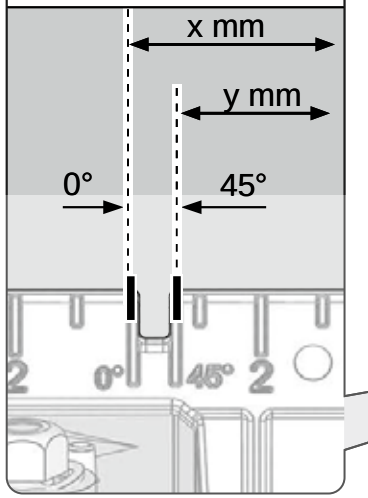

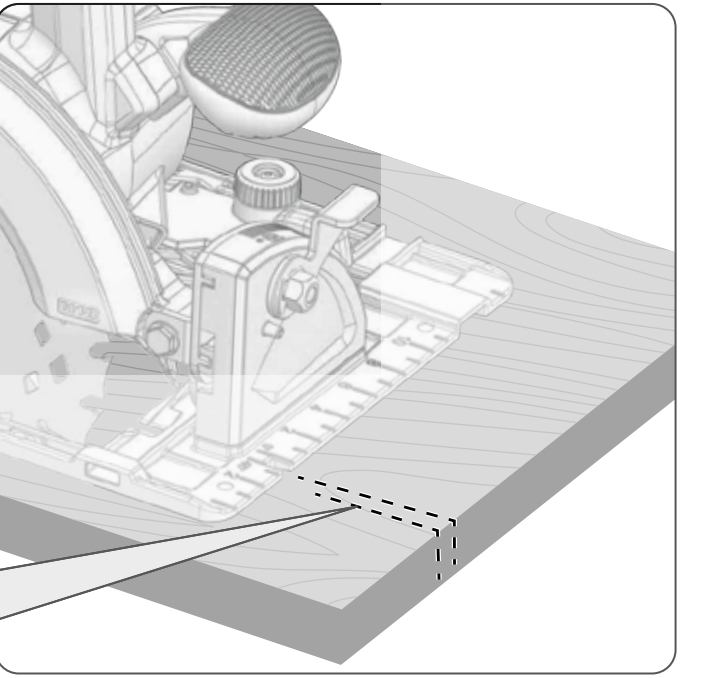

ВАШ МАГАЗИН ПРОФЕССИОНАЛЬНЫХ РЕШЕНИЙ

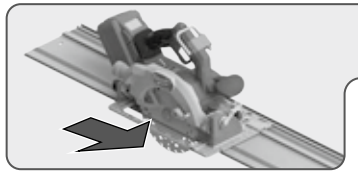

Before first use, cut the rubber lip of the guide rail.

Durchschneiden Sie vor der ersten Verwendung die Gummilippe der Führungsschiene.

Avant la première utilisation, couper la lèvre en caoutchouc du rail de guidage.

Prima del primo utilizzo, tagliare il labbro in gomma della guida.

Antes del primer uso, corte el borde de goma del raíl guía.

Antes da primeira utilização, corte o rebordo de borracha da calha de guia.

Snijd voor het eerste gebruik de rubberen lip van de geleiderail af.

Før brug, skal gummilisten skæres af styreskinnen.

Før førstegangsbruk må du kutte gummikanten på styreskinnen.

Skär av styrskenans gummitätning före första användning.

Leikkaa ohjauskiskon kumireuna ennen ensimmäistä käyttöä.

Πριν από την πρώτη χρήση, κόψτε το λαστιχένιο χείλος της ράγας οδηγού.

İlk kullanımdan önce kılavuz rayının kauçuk ağzını kesin.

Před prvním použitím odřízněte pryžový okraj vodicí lišty.

Pred prvým použitím odrežte gumovú hranu vodiacej lišty.

Przed pierwszym użyciem przyciąć gumową krawędź prowadnicy.

Az első használat előtt vágja le a vezetősín gumiperemét.

Pred prvo uporabo odrežite gumijasti rob vodila.

Prije prve upotrebe odrežite gumeni rub na vodilici.

Pirms pirmās lietošanas reizes nogrieziet vadotnes sliedes gumijas mēlīti.

Prieš naudodami pirmą kartą, nu**pjaukite** kreipiamojo bėgelio guminę briau**nelę.**

Enne esmakordset kasutamist lõi**gake** juhtrööpa kummiserv.

Перед первым использованием обрежьте резиновую кромку направляющей шины.

Преди първата употреба отреж**ете** гумения ръб на водещата шина.

Înainte de prima utilizare, tăiați m**arginea** de cauciuc a șinei de ghidare.

Пред првата употреба, исечете го гумениот раб на шината водилка.

Перед першим використанням **обріжте** гумову кромку напрямної.

Pre prve upotrebe, odsecite gume**nu ivicu** vodilice.

Para përdorimit për herë të parë, pritni buzën prej gome të shinës udhëzuese.

قبل أول استخدام، اقطع الشفّة المطاطية لسكّة التوجيه.

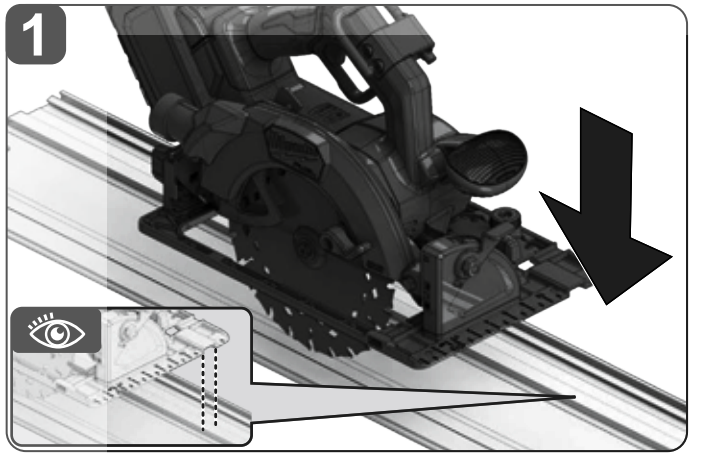

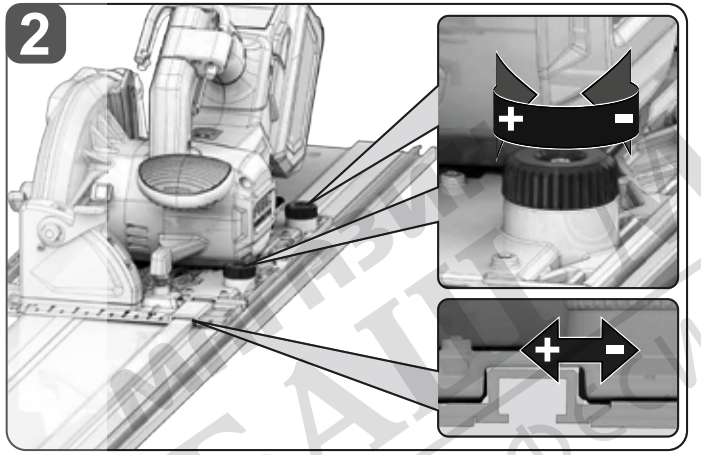

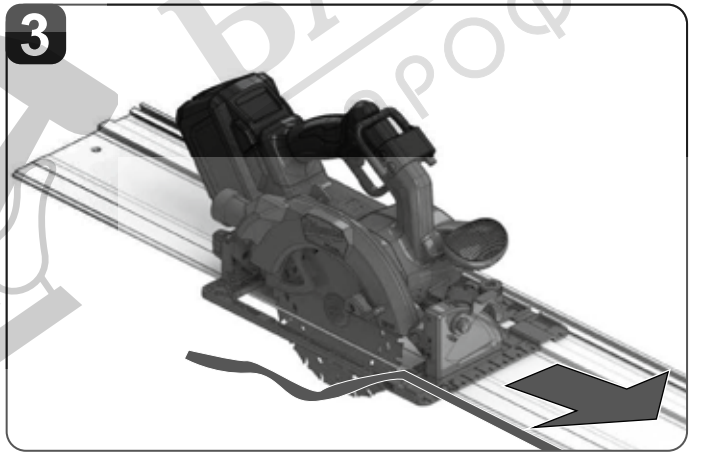

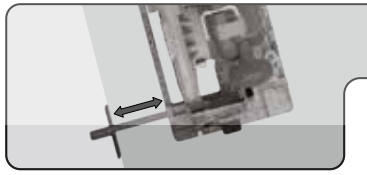

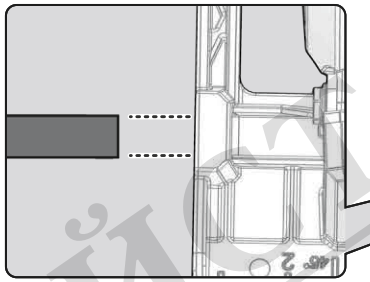



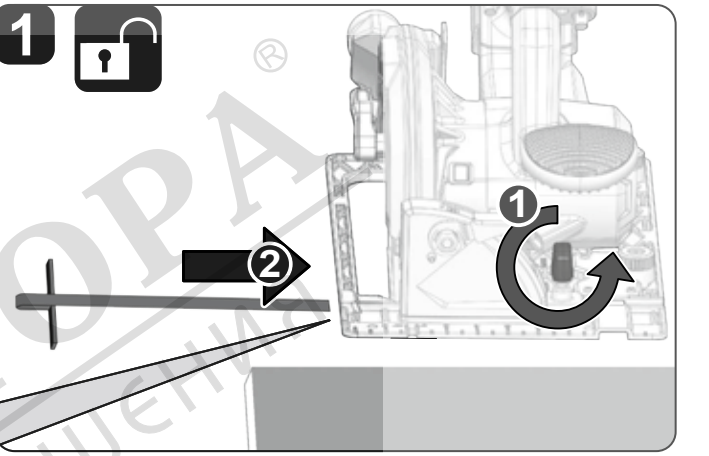

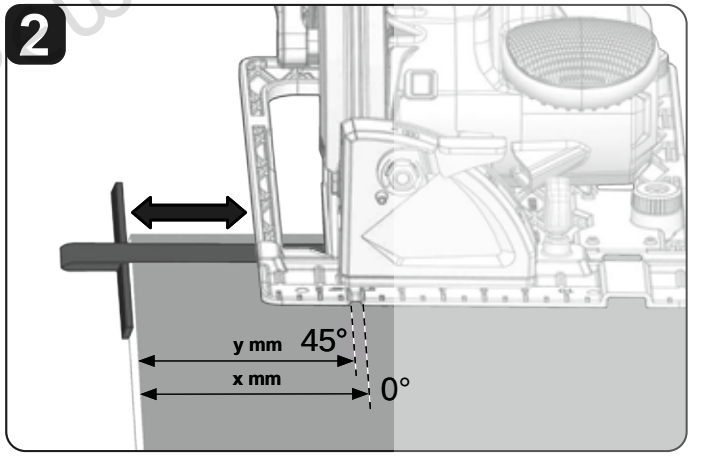

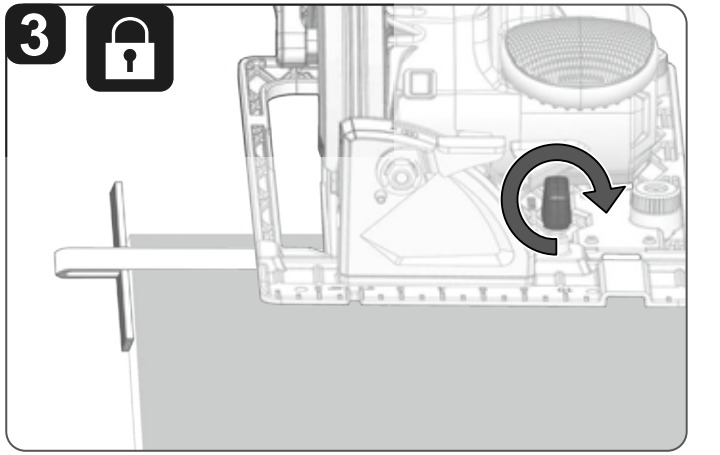

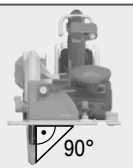

If the 90° angle of the guide plate to the saw blade needs to be adjusted, use the correction screw.

Wenn der 90°-Winkel der Führungsplatte zum Sägeblatt eingestellt werden muss, verwenden Sie die Korrekturschraube.

Si l'angle de 90° de la plaque de guidage par rapport à la lame de scie doit être ajusté, utilisez la vis de correction.

Se è necessario regolare l'angolo di 90° della piastra guida rispetto alla lama della sega, utilizzare la vite di correzione.

Si es necesario ajustar el ángulo de 90° entre la placa guía y la hoja de sierra, utilice el tornillo de corrección.

Se for necessário ajustar o ângulo de 90° da placa-guia do disco de serra, utilize o parafuso de correção.

Als de hoek van 90° van de geleider ten opzichte van het zaagblad moet worden afgesteld, gebruikt u de correctieschroef.

Hvis styrepladens 90 graders vinkel i forhold til savklingen skal justeres, skal du benytte justeringsskruen.

Hvis 90°-vinkelen på styreplaten til sagbladet må justeres, kan du bruke justeringsskruen.

Om du behöver justera styrplattans 90-gradersvinkel mot sågklingan ska du använda korrigeringsskruven.

Säädä ohjauslevyn ja sahanterän välistä 90°:n kulmaa tarvittaessa korjausruuvilla.

Εάν πρέπει να ρυθμιστεί η γωνία 90° της πλάκας οδηγού σε σχέση με τον πριονόδισκο, χρησιμοποιήστε τη βίδα διόρθωσης.

Kılavuz plakanın, testere bıçağına olan 90°'lik açının ayarlanması gerekiyorsa ayar vidasını kullanın.

Pokud je potřeba nastavit úhel 90° mezi vodicí deskou a pilovým kotoučem, použijte korekční šroub.

Ak je potrebné nastaviť 90° uhol medzi vodiacou doskou a pílovým listom, použite korekčnú skrutku.

Jeżeli konieczna jest regulacja kąta prostego (90°) płyty prowadzącej względem tarczy tnącej, należy użyć śrub korygujących.

A vezetőlemez és a fűrészlap által bezárt 90°-os szög beállításához használja a beállítócsavart.

Če morate nastaviti 90° kot vodilne plošče glede na žagin list, ga nastavite z nastavitvenim vijakom.

Ako je kut od 90° između ploče vodilice i oštrice pile potrebno prilagoditi, upotrijebite vijak za korekciju.

Ja ir jāpielāgo vadošās plāksnes 90° lenķis attiecībā pret zāga asmeni, izmantojiet ' ' korekcijas skrūvi.

Jei reikia pakoreguoti pjūklo 90° apsaugo plokštelės kampą, naudokite koregavimo varžtą.

Kui juhtplaadi 90° nurka saeketta suhtes on vaja reguleerida, kasutage korrigeerimiskruvi.

Если необходимо отрегулировать угол 90° направляющей пластины относительно пильного диска, используйте регулировочный винт.

Ако трябва да се регулира ъгълът от 90° на направляващата плоча спрямо циркулярния диск, използвайте винта за корекция.

Dacă unghiul de 90° al plăcii de ghidare față de discul fierăstrăului trebuie ajustat, utilizați șurubul de corecție.

Ако треба да се приспособи аголот од 90° на водечката плоча до сечилото на пилата, користете ја завртката за корекција.

Якщо потрібно відрегулювати кут 90° напрямної пластини до пиляльного диска, використовуйте коригувальний гвинт.

Ako je potrebno podesiti ugao od 90° na limenim vodilicama, koristite vijak za podešavanje.

Nëse duhet të rregullohet këndi 90° i pllakës orientuese me tehun e sharrës, përdorni vidën korrigjuese.

إذا كنت بحاجة إلى تعديل زاوية 90 درجة من لوحة التوجيه إلى شفرة المنشار، فاستخدم برغي التصحيح.

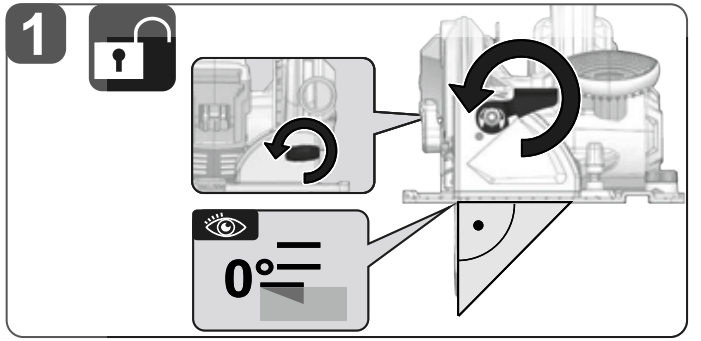

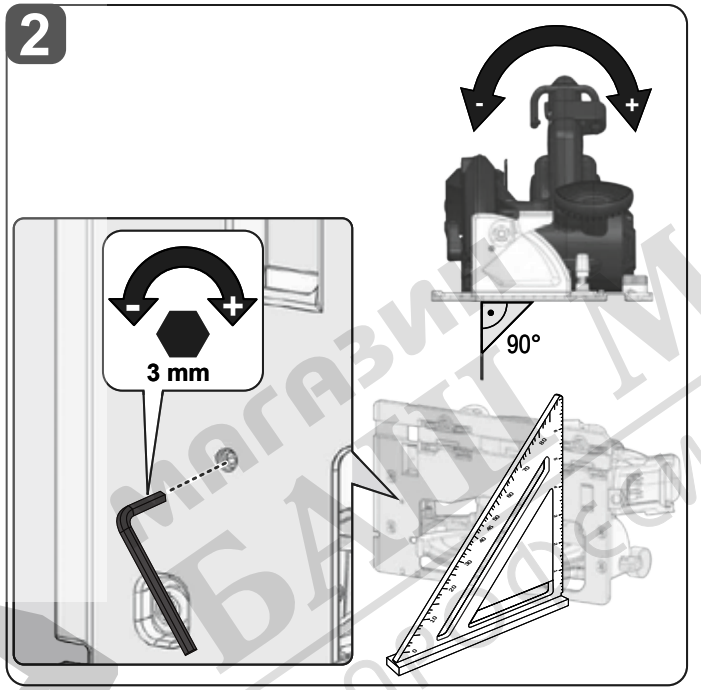

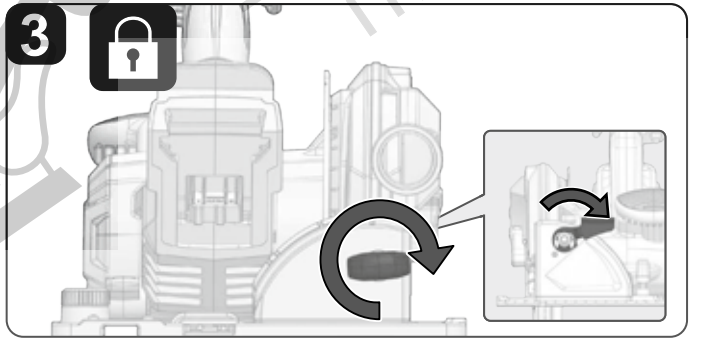





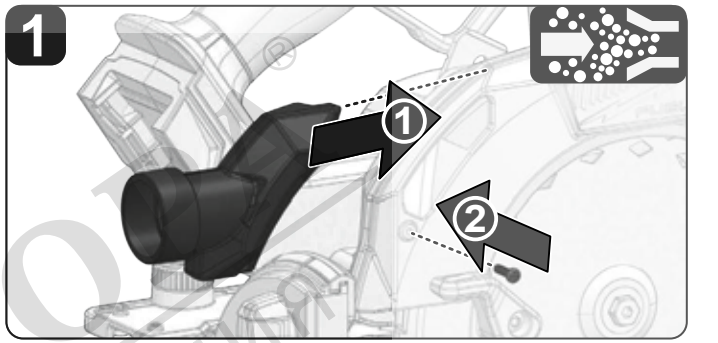

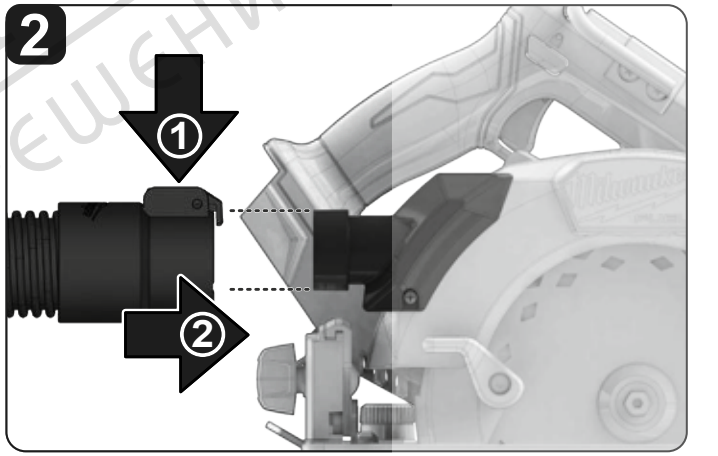

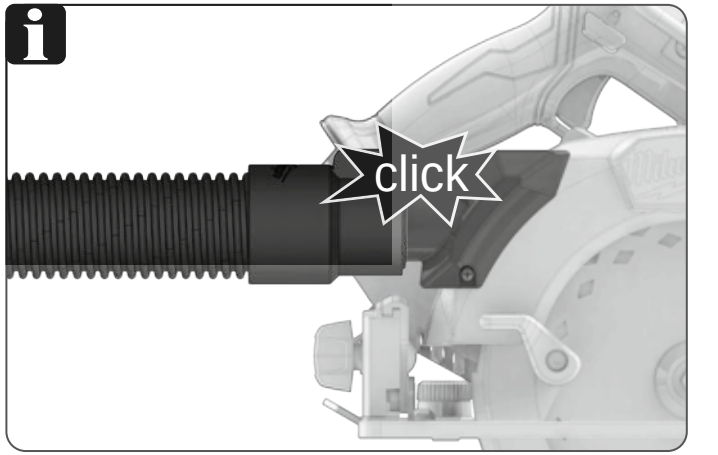

магазин БАШ МАЙСТОР
ПРОФЕСИОНАЛНИ РЕШЕНИЯ

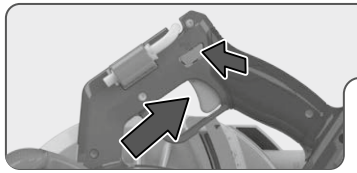

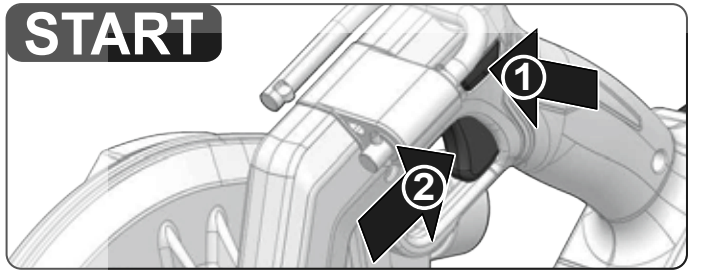

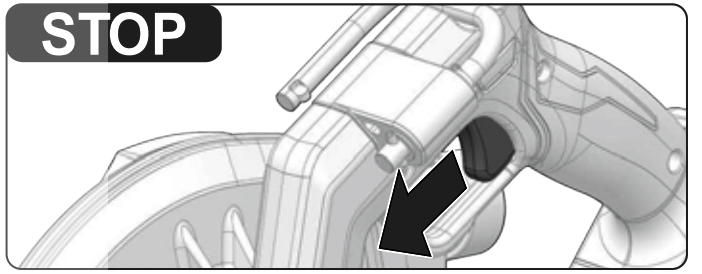

For safety, the product is fitted with a switch lock, and the switch trigger cannot be locked in the on position.
Aus Sicherheitsgründen ist das Produkt mit einer Schalterverriegelung ausgestattet und der Auslöseschalter kann nicht in der Ein-Position verriegelt werden.
Pour des raisons de sécurité, le produit est équipé d'un dispositif de verrouillage de l'interrupteur et la gâchette ne peut pas être verrouillée en position de marche.
Per motivi di sicurezza, il prodotto è dotato di un blocco interruttore che non consente di bloccare il grilletto in posizione on.
Por motivos de seguridad, el producto está equipado con un bloqueo del interruptor, y el gatillo de accionamiento no puede bloquearse en la posición de encendido.
Por razões de segurança, o produto está equipado com um bloqueio do interrutor e o acionador do interrutor não pode ser bloqueado na posição de ligado.
Om veiligheidsredenen is het product uitgerust met een schakelvergrendeling en kan de schakelaar niet in de stand aan worden vergrendeld.
Af sikkerhedshensyn er produktet udstyret med en kontaktlås, og udløserkontakten kan ikke fastlåses i positionen ON.
Av sikkerhetshensyn er produktet utstyrt med en bryterlås, og utløserbryteren kan ikke låses i på-stillingen.
Av säkerhetsskäl är produkten utrustad med ett avtryckarlås och avtryckaren kan inte låsas i på-läge.
Tuotteessa on turvallisuussyistä kytkinlukko, eikä liipaisinta voi lukita käyttöasentoon.
Για λόγους ασφαλείας, το προϊόν διαθέτει κλείδωμα διακόπτη ενώ η σκανδάλη διακόπτη δεν μπορεί να κλειδώσει στη θέση on.
Güvenlik için üründe bir anahtar kilidi bulunur ve anahtar tetiği açık konumda kilitlenemez.
Z bezpečnostních důvodů je výrobek vybaven zámkem spínače a spínač nelze uzamknout v zapnuté poloze.
Z bezpečnostných dôvodov je výrobok vybavený zámkom spínača a spínaciu spúšť nie je možné zaistiť v zapnutej polohe.
Ze względów bezpieczeństwa produkt jest wyposażony w blokadę przełącznika. Przełącznika spustowego nie można zablokować w położeniu włączenia.
Biztonsági megfontolásokból a termék kapcsolózárral van felszerelve, és a kioldókapcsoló nem reteszelhető bekapcsolt állásban.
Zaradi varnosti je izdelek opremljen z blokado sprožilnika in sprožilnika ni mogoče zakleniti v položaju za vklop.
Radi sigurnosti proizvod je opremljen tipkom za zaključavanje prekidača, a okidač prekidača ne može se zaključati u uključenom položaju.
Drošības nolūkā produktam ir slēdža bloķētājs, un slēdža trigeri nevar nobloķēt ieslēgšanas pozīcijā.
Saugumo sumetimais, gaminyje sumontuotas jungiklio užraktas, todėl paleidiklio jungiklio negalima užfiksuoti nustačius įjungtą padėtį.
Toode on ohutuse tagamiseks varustatud päästiklülitiga, mida ei saa lukustada sisselülitatud asendis.
В целях безопасности изделие оснащено фиксатором переключателя, а курок нельзя зафиксировать во включенном положении.
От съображения за безопасност продуктът е снабден със заключване на превключвателя и спусъкът на превключвателя не може да бъде заключен във включено положение.
Pentru siguranță, produsul este prevăzut cu un sistem de blocare a comutatorului, iar declanșatorul comutatorului nu poate fi blocat în poziția Pornit.
За безбедност, производот е опремен со брава на прекинувачот и чкрапалото на прекинувачот не може да се заклучи во положбата вклучено.
З міркувань безпеки виріб оснащено пристроєм блокування перемикача, тому курок перемикача неможливо заблокувати в положенні ввімкнення.
Proizvod je opremljen prekidačem za zaključavanje iz bezbednosnih razloga da prekidač za aktiviranje ne može da se zaključa u položaju za uključeno.
Për arsye sigurie, produkti është i pajisur me një bllokues çelësi dhe këmbëza nuk mund të bllokohet në pozicionin e "ndezjes".
من أجل السلامة، تم تجهيز المنتج بقفل للزر، ولا يمكن قفل زر التبديل في وضع التشغيل.

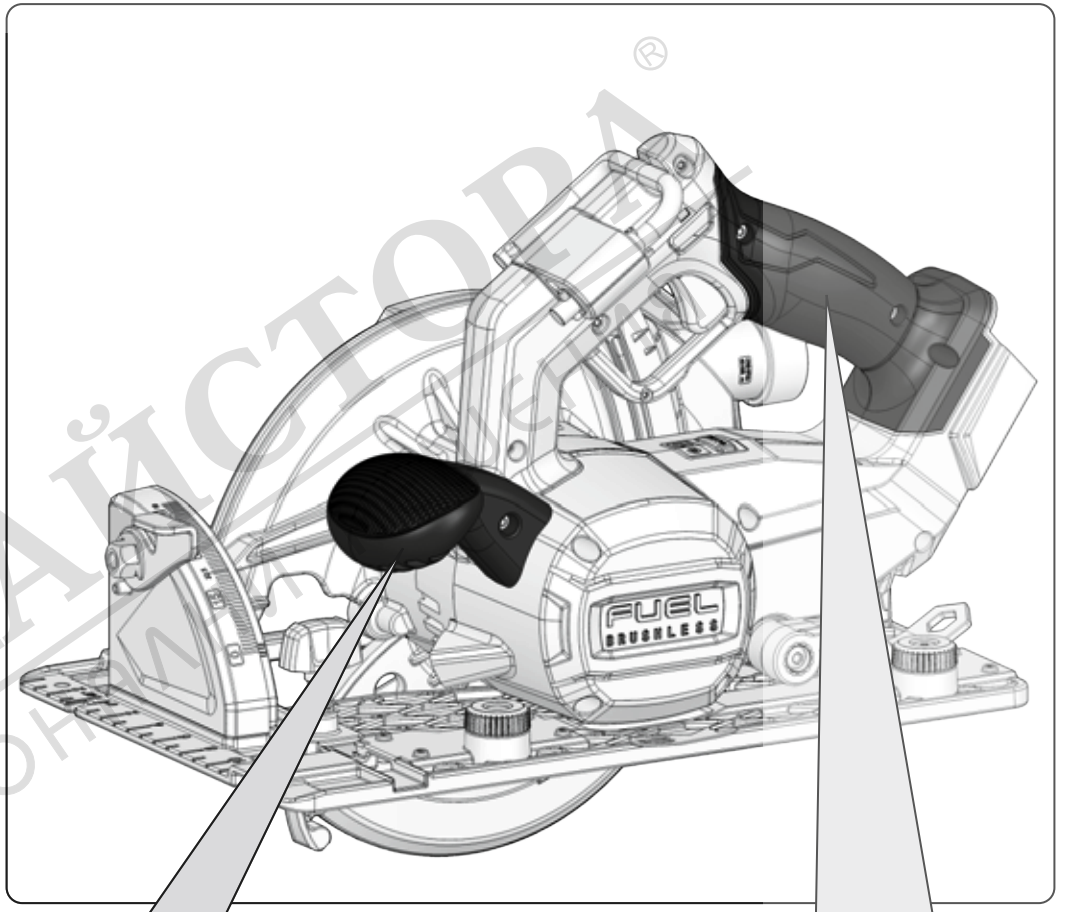

Insulated gripping surface
Isolierte Griffﬂäche
Surface de préhension isolée
Superficie di presa isolata
Superficie de agarre aislada
Superfície de agarrar isolada
Geïsoleerd grijpvlak
Isoleret gribeflade
Isolert gripeområde
Isolerad greppyta
Eristetty tartuntapinta
Μονωμένη επιφάνεια λαβής
Yalıtımlı tutma yüzeyi
Izolovaný uchopovací povrch
Izolované uchopovacie plochy
Izolowana powierzchnia przystosowana do trzymania
Szigetelt markolat
Izolirana prijemalna površina
Izolirana površina za hvatanje
Izolēta satveršanas virsma
Izoliuotas sugriebimo paviršius
Isoleeritud käepide
Изолированная поверхность захвата
Изолирана повърхност за захващане
Suprafață izolată de prindere
Изолирана површина за фаќање
Ізольована поверхня для захоплення
Izolovana površina za držanje
Sipërfaqe e izoluar e kapjes
عزل سطح الإمساك

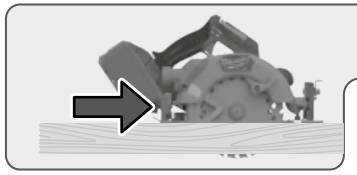

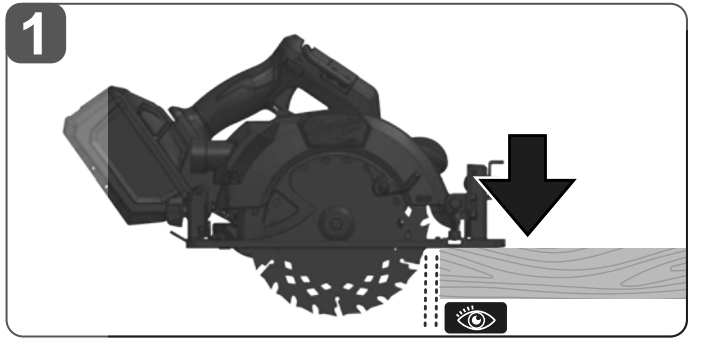
1

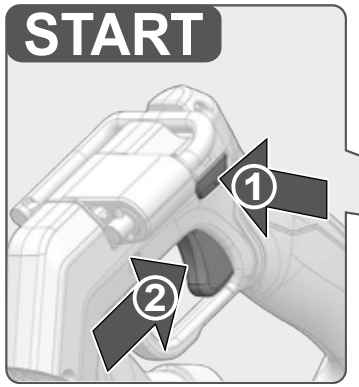
START
1
2

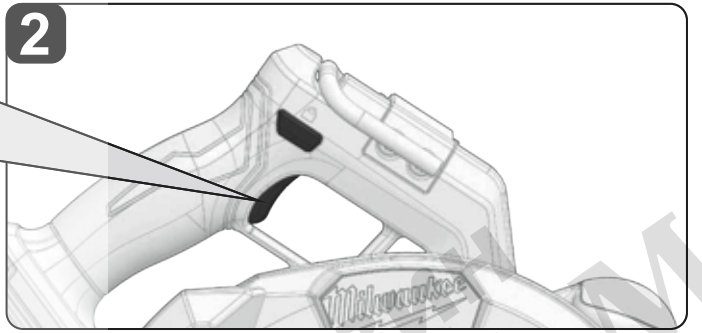
2

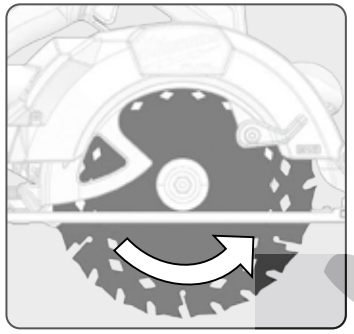

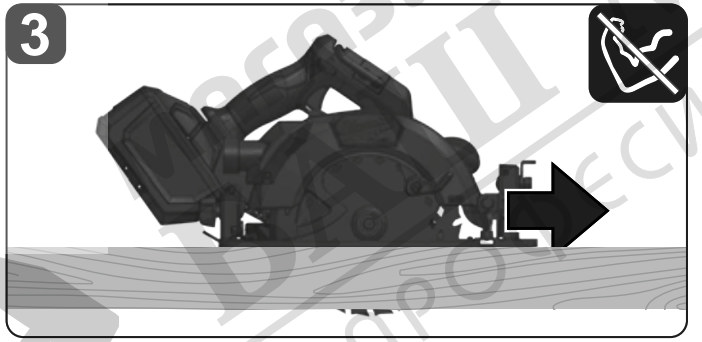
3

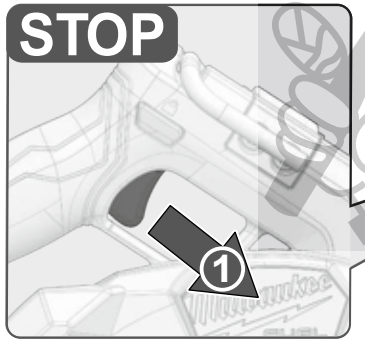
STOP
1

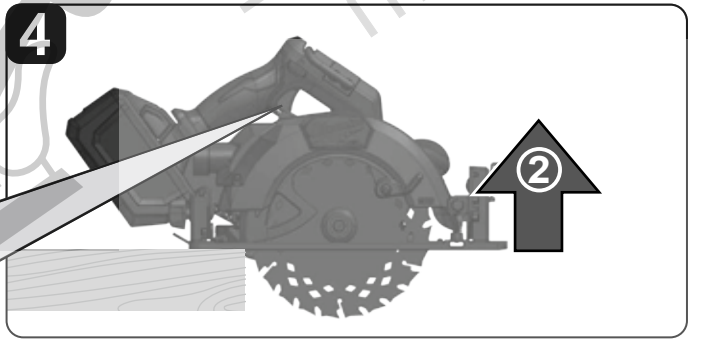
4
2

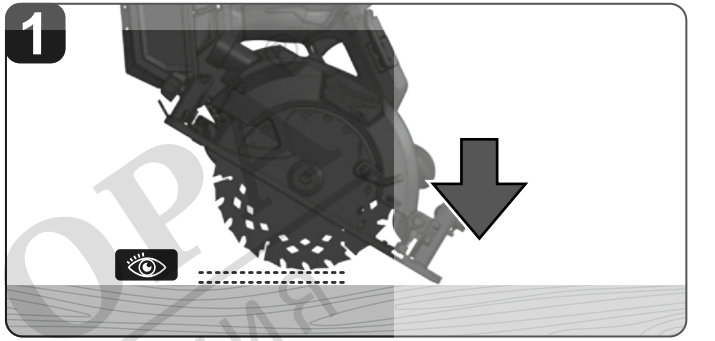
1

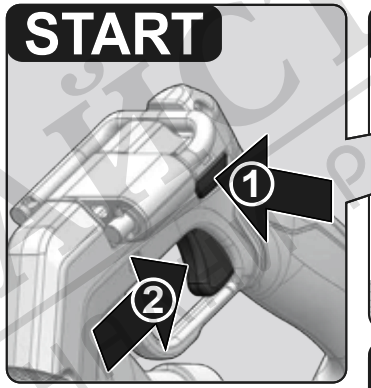
START
1
2

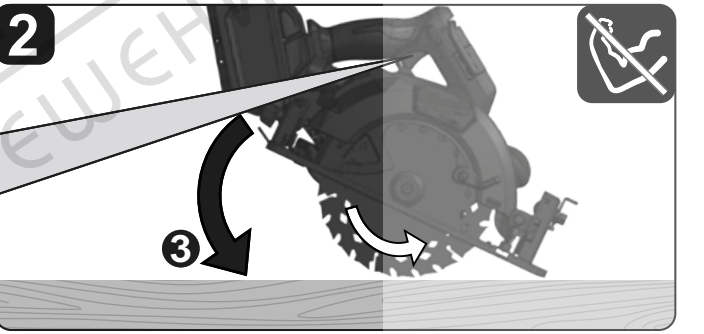
2
3

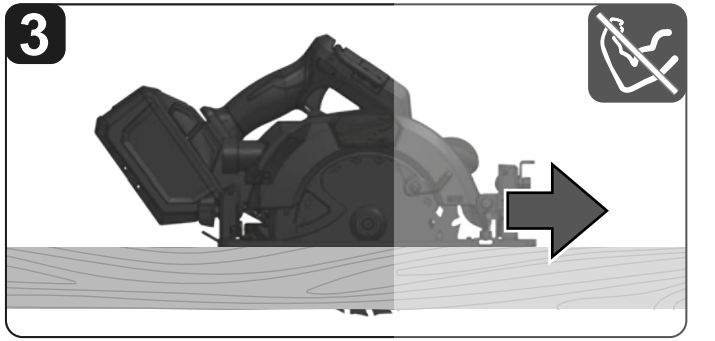
3

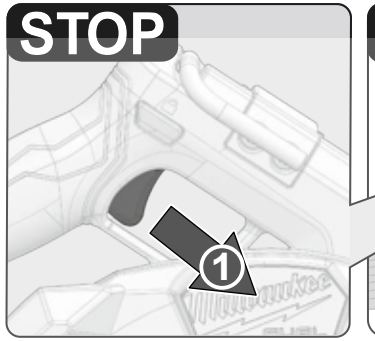
STOP
1

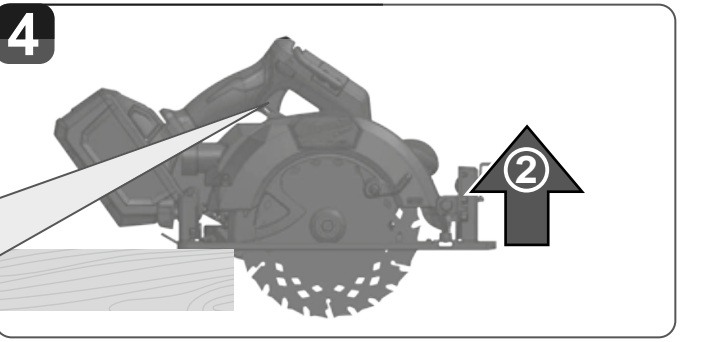
4
2



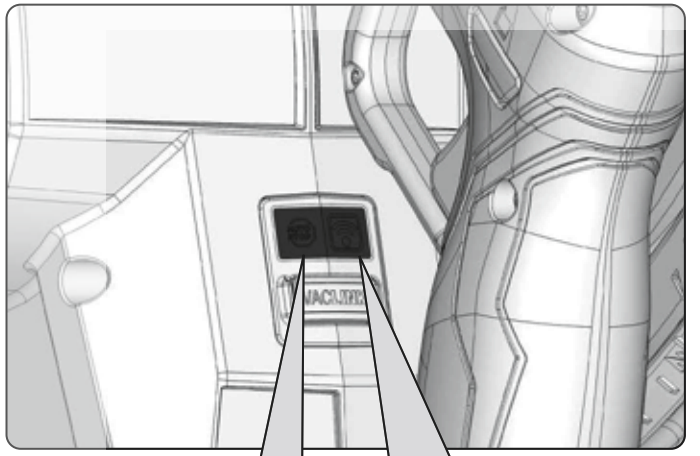

AUTO STOP

Kickback control indicator
Rückschlagkontrollanzeige
Indicateur de contrôle de rebond
Indicatore di controllo kickback
Indicador de control de retroceso
Indicador de controlo de retrocesso
Indicator terugslagbeveiliging
Indikator for tilbageslagsstyring
Kontrollindikator for kickback
Indikator för kastkontroll
Takapotkusuojan merkkivalo
Ένδειξη ελέγχου κλωτσήματος
Geri tepme kontrol göstergesi
Kontrolka zpětného vrhu
Indikátor ovládania spätného nárazu
Kontrolka kontroli odbicia
Visszarúgás elleni védelem visszajelzője
Indikator nadzora povratnega udarca
Indikator kontrole za sprječavanje povratnog pomaka
Atsites kontroles indikators
Atatrankos valdymo indikatorius
Tagasilöögi juhtimise näidik
Индикатор контроля отдачи
Индикатор за контрол на отката
Indicator de control recul
Индикатор за контрола на повратен удар
Індикатор контролю віддачі
Indikator kontrole povratnog udara
Treguesi i kontrollit të kundërgoditjes
مؤشر التحكم في الارتداد

Wireless indicator
Drahtlosanzeige
Indicateur de connexion sans fil
Indicatore wireless
Indicador de conexión inalámbrica
Indicador sem fios
Indicator voor snoerloos
Trådløs indikator
Indikator for trådløs tilkobling
Trådlös indikator
Langattoman yhteyden merkkivalo
Ένδειξη ασύρματης σύνδεσης
Kablosuz göstergesi
Kontrolka bezdrátového připojení
Indikátor bezdrôtovosti
Kontrolka połączenia bezprzewodowego
Vezeték nélküli kapcsolat visszajelzője
Indikator brezžične povezave
Bežični indikator
Bezvadu indikators
Belaidis indikatorius
Juhtmeta ühenduse näidik
Индикатор беспроводной связи
Безжичен индикатор
Indicator wireless
Индикатор за безжична мрежа
Індикатор бездротового зв'язку
Bežični indikator
Treguesi i internetit me valë
مؤشر لاسلكي



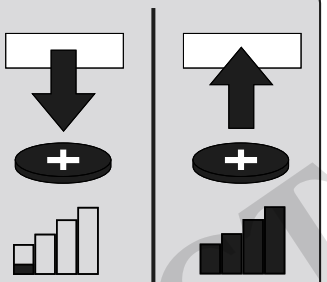

3V CR2032
Coin cell
Knopfzelle
Pile bouton
Pila a bottone
Pila de botón
Pilha tipo botão
Knoopcel
Knapcelle
Myntcelle
Knappcellsbatteri.
Nappiparisto
Μπαταρία τύπου ρολογιού
Düğme pil
Knoflíková baterie
Gombíková batéria
Bateria guzikowa
Gombelem
Gumbna baterija
Dugmasta baterija
Pogas tipa baterija
Monetos tipo elementas
Nööppatarei
Аккумулятор типа «таблетка»
Батерия тип „копче“
Baterie tip pastilă
Копчеста батерија
Плоска батарейка
Dugmasta baterija
Bateri të llojit buton
بطارية دائرية صغيرة

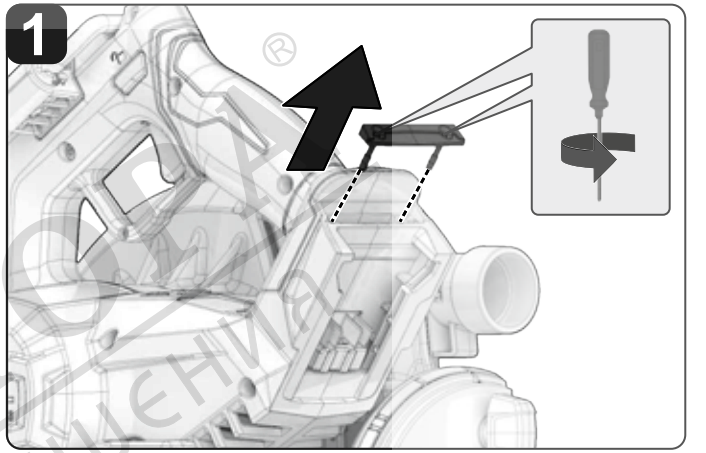

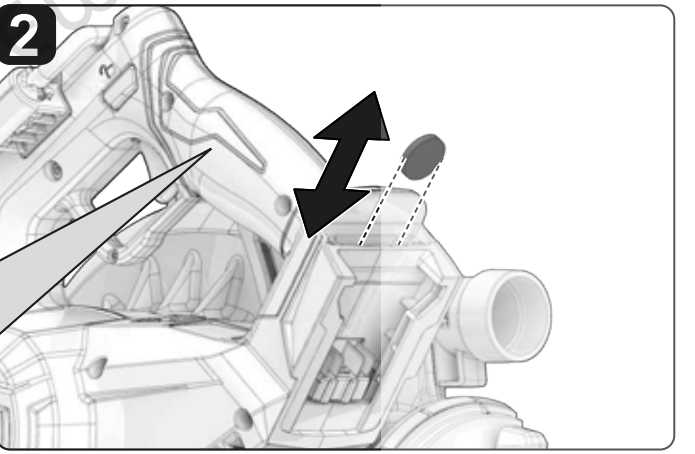

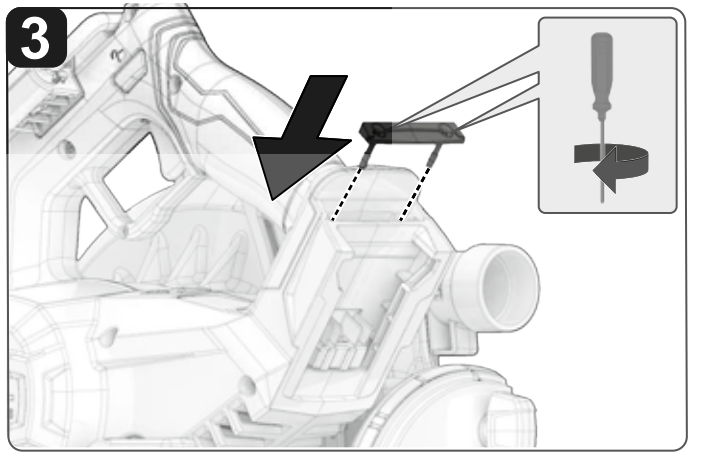

VACLINK™

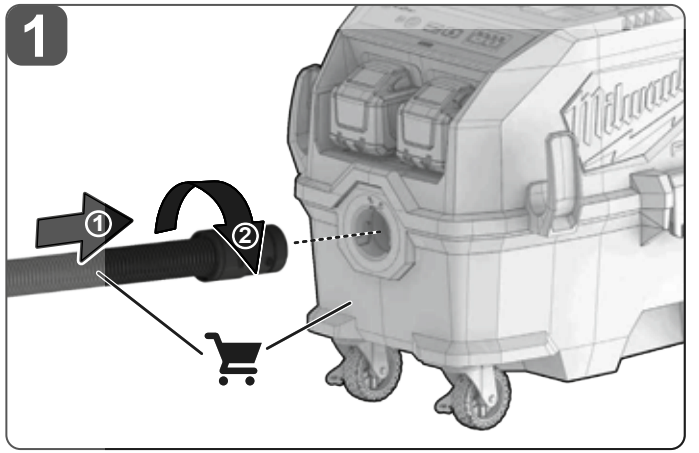

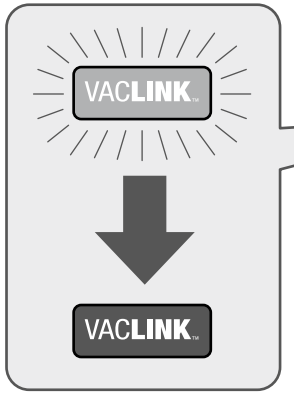

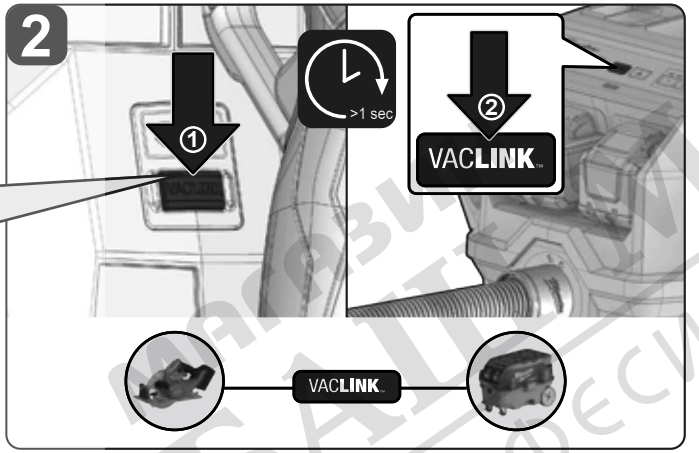

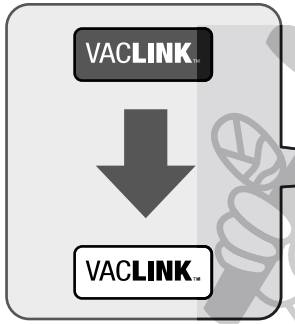

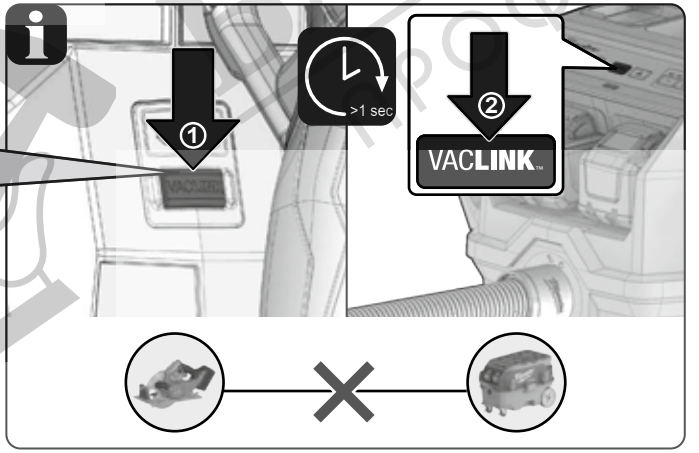

TIP

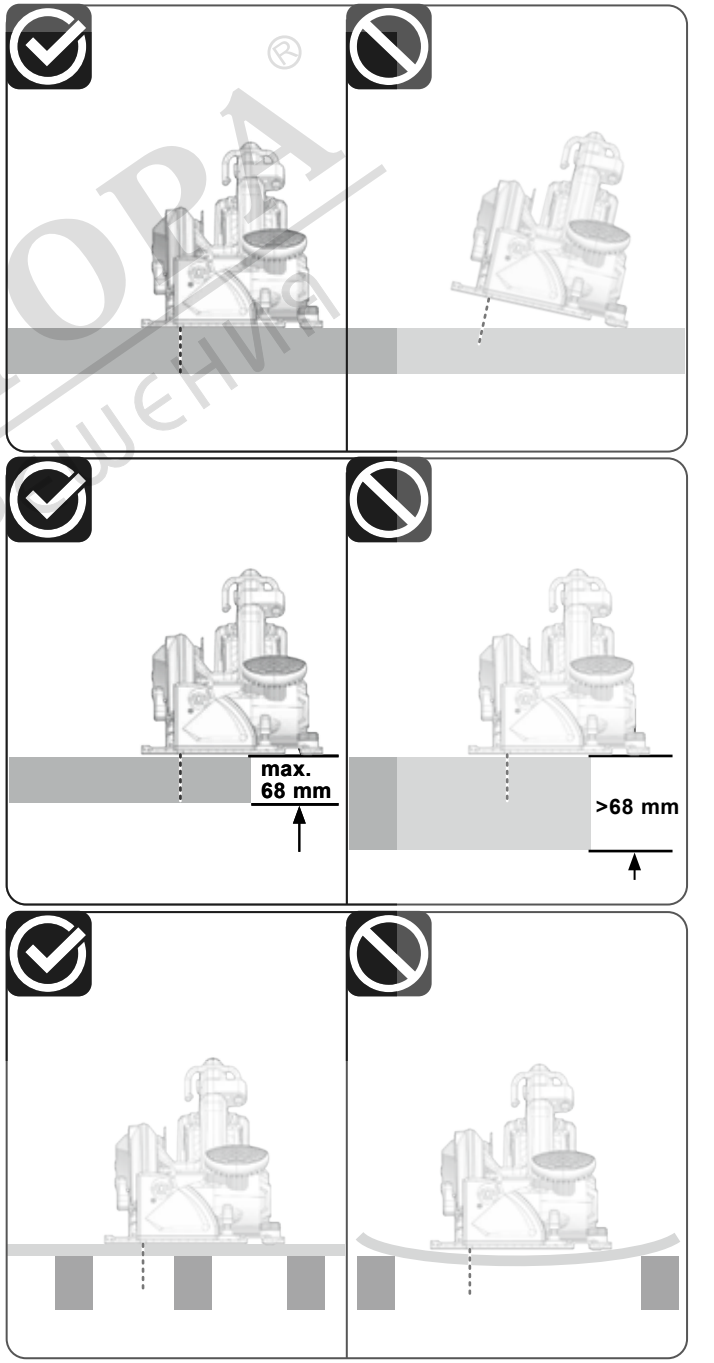

МАЙСТОРА
професионални решения

TIP

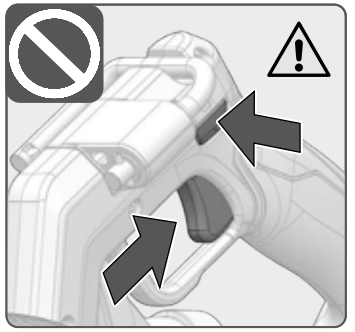

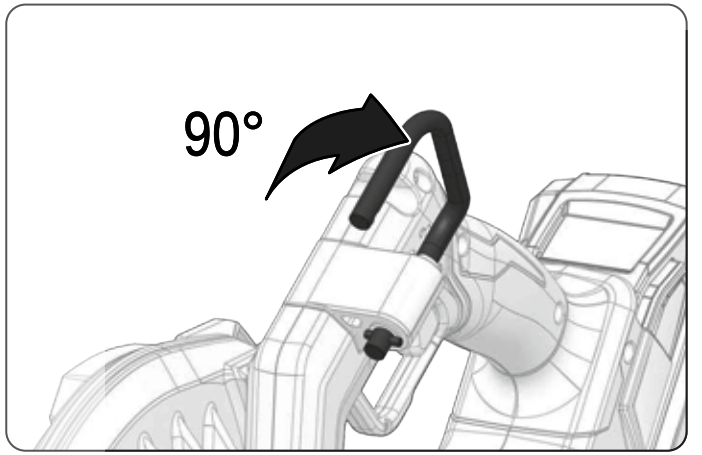

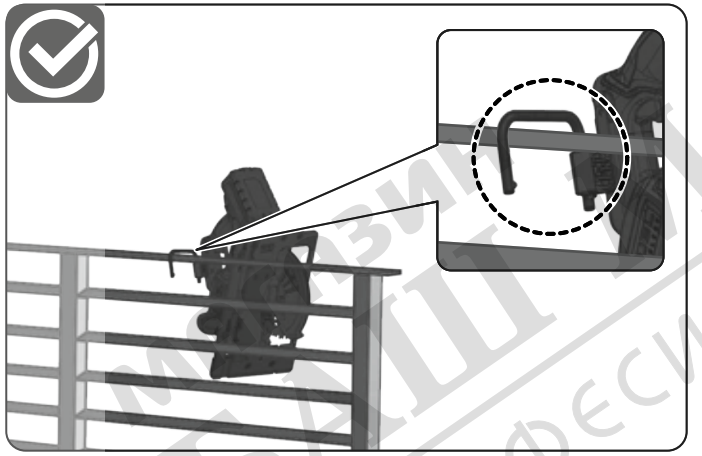



TIP

If stored, protect the product from frost, moisture, heat, and excessive sunlight.

Schützen Sie das Produkt bei Lagerung vor Frost, Feuchtigkeit, Hitze und starker Sonneneinstrahlung.

En cas de stockage, protégez le produit du gel, de l'humidité, de la chaleur et de l'exposition excessive à la lumière du soleil.

Se stivato, proteggere il prodotto da gelo, umidità, calore e luce solare eccessiva.

Si se almacena, proteja el producto de las heladas, la humedad, el calor y la luz solar excesiva.

Se armazenado, proteja o produto do gelo, da humidade, do calor e da luz solar excessiva.

Bescherm het product tegen vorst, vocht, hitte en overmatig zonlicht wanneer u het opbergt.

Hvis produktet opbevares, skal det beskyttes mod frost, fugt, varme og kraftigt sollys.

Hvis produktet settes til oppbevaring, må det beskyttes mot frost, fuktighet, varme og for mye sollys.

Vid förvaring ska produkten skyddas från frost, fukt, värme och starkt solljus.

Suojaa tuote säilytyksen aikana pakkaselta, kosteudelta, kuumuudelta ja liialliselta auringonvalolta.

Εάν αποθηκεύσετε το προϊόν προστατεύστε το από τον παγετό, την υγρασία, τη ζέστη και την υπερβολική ηλιακή ακτινοβολία.

Ürün saklanıyorsa ürünü dondan, nemden, ısıdan ve aşırı güneş ışığından koruyun.

Pokud výrobek uskladníte, chraňte jej před mrazem, vlhkostí, horkem a nadměrným slunečním světlem.

Ak je výrobok uskladnený, chráňte ho pred mrazom, vlhkosťou, teplom a nadmerným slnečným svetlom.

W przypadku przechowywania chronić produkt przed mrozem, wilgocią, ciepłem i nadmiernym promieniowaniem słonecznym.

Tárolás közben óvja a terméket a fagytól, nedvességtől, hőtől és a túlzott napfénytől.

Izdelek med shranjevanjem zaščitite pred zmrzaljo, vlago, vročino in prekomerno izpostavljenostjo sončni svetlobi.

Ako ga skladištite, proizvod zaštitite od mraza, vlage, topline i prekomjerne sunčeve svjetlosti.

Uzglabāšanas laikā produkts jāsargā no sala, mitruma, karstuma un pārmērīgas saules gaismas.

Sandėliuodami gaminį saugokite nuo šalčio, drėgmės, karščio ir per didelės saulės šviesos.

Hoiustamisel kaitske toodet külma, niiskuse, kuumuse ja liigse päikesevalguse eest.

При хранении защитите изделие от воздействия мороза, влаги, тепла и чрезмерного солнечного света.

Ако се съхранява, предпазвайте продукта от замръзване, влага, топлина и прекомерна слънчева светлина.

Dacă este depozitat, protejați produsul de îngheț, umiditate, căldură și lumină solară în exces.

Ако го складирате, заштитете го производот од мраз, влага, топлина и прекумерна сончева светлина.

Під час зберігання виріб необхідно захистити від морозу, вологи, тепла й надмірного сонячного світла.

Kada se skladišti, proizvod zaštitite od mraza, vlage, toplote i prekomerne sunčeve svetlosti.

Nëse magazinoni produktin, mbrojeni nga ngrica, lagështia, nxehtësia dhe rrezet e tepërta të diellit.

في حالة التخزين، قم بحماية المنتج من الصقيع والرطوبة والحرارة وأشعة الشمس الزائدة.

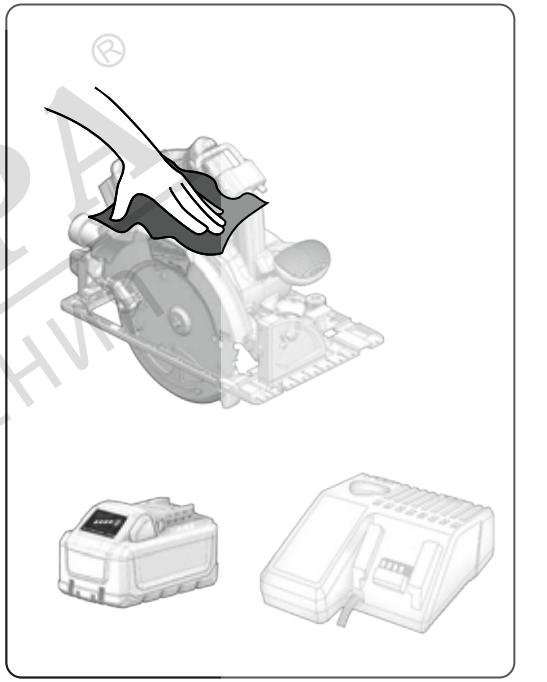



	Направление вращения
	Принадлежность - не входит в стандартный список оборудования, доступно в качестве принадлежности.
n_0	Скорость вращения без нагрузки
V	Напряжение
⎓	Постоянный ток
	Утилизация аккумуляторов, электрического и электронного оборудования в месте с несортированными бытовыми отходами не допускается. Сбор аккумуляторов, электрического и электронного оборудования в целях утилизации должен осуществляться отдельно. Перед утилизацией необходимо извлечь из оборудования элементы питания, аккумуляторы и источники света. Уточните порядок утилизации и местонахождения пункта приема у местных властей или поставщика. Ритейлеры могут быть обязаны бесплатно принимать аккумуляторы, электрическое и электронное оборудование на утилизацию в соответствии с местными регламентами. Ваш вклад в повторную переработку аккумуляторов, а также электрического и электронного оборудования позволит сократить потребность в сырье. Аккумуляторы, в частности, содержащие литий, а также электрическое и электронное оборудование содержит ценные и подлежащие повторной переработке материалы, которые в случае ненадлежащей утилизации способны вредить экологии и здоровью людей. Перед утилизацией удалите с оборудования все персональные данные.
CE	Знак соответствия европейским стандартам
UKCA	Знак соответствия стандартам Великобритании
001	Знак соответствия Украины
EAC	Знак евразийского соответствия

ТЕХНИЧЕСКИ ДАННИ	M18 FCSO190GR
Тип	Акумулаторен циркуляр
Производствен код	5100 75 01 XXXXXX MJJJ
Напрежение на батерията	18 V ⎓
Честотна(и) лента(и) на BLUETOOTH	2402–2480 MHz
Радиочестотна мощност	1,8 dBm
Версия на BLUETOOTH	Режим на 4,2 BT сигнал
Скорост на празен ход	6000 min^{-1}
Диаметър на режещия диск x диаметър на отвора	190 mm x 30 mm
Дебелина на циркулярния диск – плоча/ширина на зъб	1,2 mm / 1,8 mm
Зъби на острието	24
Мащаб на скосяване	0°–50°
Макс. дълбочина на рязане 0°/45°	68 mm / 53 mm
Тегло съгласно процедура на EPTA от 01.2014 г. (литиевойнннa 2,0 Ah–12,0 Ah)	4,4–5,5 kg
Препоръчителна температура на околната среда	-18...+50 °C
Препоръчани типове батерии	M18B..., M18HB..., M18FB...
Препоръчителни зарядни устройства	M12-18..., M1418..., M18...

Информация за шума: Измерените стойности са определени съгласно EN 62841.

Обикновено А-претеглените нива на шум на инструмента са:

Ниво на звуково налягане/несигурност *K*	100,7 dB(A) / 3 dB(A)
Ниво на звукова мощност/несигурност *K*	108,7 dB(A) / 3 dB(A)

Винаги носете протектори за уши.

Информация за вибрациите: Общата стойност на вибрациите (векторна сума по трите оси) е определена съгласно EN 62841.

Стойност на вибрационните емисии a_h / Несигурност *K*

Рязане на дърво	<2,5 m/s^2 / 1,50 m/s^2

⚠ ПРЕДУПРЕЖДЕНИЕ!

Нивото на вибрации и шум, посочено в този информационен лист, е измерено в съответствие със стандартизиран тест, посочен в EN 62841, и може да се използва за сравнение на един инструмент с друг. Той може да се използва за предварителна оценка на излагането.

Декларираните стойности на излъчените вибрации и на шумовите емисии представляват основните приложения на инструмента. Въпреки това, ако инструментът се използва за различни приложения, с различни принадлежности или поддръжката му е некачествена, излъчените вибрации и шумовите емисии могат да се различават. Това може значително да повиши нивото на излагане през целия период на работа.

При оценката на нивото на излагане на вибрации и шум трябва да се вземе предвид и времето, когато инструментът е изключен или когато работи, но не извършва работа. Това може значително да намали нивото на излагане през целия период на работа.

Идентифицирайте допълнителни мерки за безопасност, за да предпазите оператора от въздействието на вибрациите и/или шума, като например: поддръжка на инструмента и принадлежностите, поддържане на ръцете топли, организация на работните схеми.

⚠ ПРЕДУПРЕЖДЕНИЕ! Прочетете всички предупреждения за безопасност инструкции, илюстрации и спецификации, предоставени с този електрически инструмент.
Неспазването на всички инструкции, посочени по-долу, може да доведе до токов удар, пожар и/или сериозно нараняване.

Запазете всички предупреждения и инструкции за бъдещи справки.

ПРЕДУПРЕЖДЕНИЯ ЗА БЕЗОПАСНОСТ НА ЦИРКУЛЯР

Процедури за рязане

⚠ ОПАСНОСТ! Дръжте ръцете си далече от зоната на рязане и острието. Дръжте другата си ръка върху спомагателната ръкохватка или корпуса на двигателя. Ако и двете ръце държат триона, те не могат да бъдат порязани от острието.

Не поставяйте ръката си под работния детайл. Предпазителят не може да ви защити от острието под работния детайл.

Регулирайте дълбочината на рязане според дебелината на работния детайл. Под работния детайл трябва да се вижда по-малко от цялата дължина на зъбите на острието.

По време на рязане никога не дръжте детайла в ръце или през краката си. Закрепете работния детайл към стабилна платформа. Важно е да закрепвате детайла правилно, за да се намалят до минимум рискът за тялото, извиването на острието или загубата на контрол.

Дръжте електрическия инструмент за изолираните повърхности за хващане, когато извършвате операция, при която режещият инструмент може да влезе в контакт със скрити проводници. Контактът с проводник, по който тече ток, може да доведе до протичането на ток по неизолираните метални части на електрическия инструмент и да причини токов удар на оператора.

Когато правите надлъжен разрез, винаги използвайте оградка за нацепване или прав ъглов водач. Това подобрява точността при рязане и намалява възможността от отхвърляне на острието.

Винаги използвайте остриета с правилен размер и форма (диамантени пред кръгли) с дупки. Дискове, които не съответстват на монтажната рамка на триона, ще работят ексцентрично, което води до загуба на контрол.

Никога не използвайте повредени или неправилни болтове или шайби за остриетата. Шайбите и болтовете на остриетата са направени специално за вашия трион за оптимално изпълнение и безопасност при работа.

Причини за откат и свързани с това предупреждения

Откатът е внезапна реакция на притиснато, огънато или изкривено острие, което води до неконтролиран отскок на триона от работния детайл към оператора.

когато острието е притиснато или здраво захванато в прореза, то засяда и реакцията на мотора започва да издърпва уреда назад към оператора;

Ако острието се усуче или изкриви в прореза, зъбите в задния край на острието може да задълбаят в горната повърхност на дървото, което ще причини отскачане на острието от прореза към оператора.

Откатът е резултат от неправилна употреба на циркуляра и/или неправилни работни процедури или условия и може да бъде избегнат чрез предприемане на подходящи предпазни мерки, както е посочено по-долу:

Поддържайте здрав захват с две ръце върху машината и застанете така, че да можете да противостоите на откатните сили. Разположете тялото си от която и да е страна на острието, но не и успоредно с него. Откатът може да накара острието да отскочи назад, но операторът може да контролира тези сили, ако се вземат подходящи предпазни мерки.

Когато острието е захванато или когато рязането се прекъсне по някаква причина, освободете спусъка и дръжте триона в покой в материала, докато острието напълно спре. Никога не опитвайте да изваждате триона от работния детайл или да го дърпате назад, докато острието се движи, тъй като може да се получи откат. Направете проверка и предприемете коригиращи действия, за да отстраните причината за огъване на острието.

При повторно стартиране на работа с циркуляр в работния детайл центрирайте циркулярния диск в разреза, така че зъбите му да не са захванати в материала. Ако острието на триона се огъне, може да се извади или да отскочи от детайла при рестартиране на триона.

Поддържайте по-големите панели, за да намалите риска от защипване и откат на острието. Големите панели могат да се огънат от собствената си тежест. Трябва да се поставят подпори под панела, от двете страни, близо до линията на рязане и до ръба на панела.

Не използвайте тъпи или повредени остриета. Неподострените или неправилно поставени остриета правят тесни прорези, което причинява прекомерно триене, огъване на острието и откат.

Регулиращите заключващи лостове за дълбочината на острието и за наклона трябва да са затегнати здраво преди да се пристъпи към рязане. Ако регулирането на острието се измести по време на рязане, то може да причини огъване и откат.

Бъдете особено внимателни, когато режете в съществуващите стени или други слепи зони. Издаденото острие може да среже предмети, които могат да причинят откат.

Функция на долния предпазител

Проверявайте долния предпазител за правилно затваряне преди всяка употреба. Не работете с триона, ако долният предпазител не се движи свободно и затворете веднага острието. Никога не закрепвайте или не завързвайте долния предпазител така, че острието да е открито. Ако трионът падне случайно, долният предпазител може да се огъне. Повдигнете долния предпазител с прибиращата се ръкохватка и се уверете, че той се движи свободно и не докосва острието или друга част във всички ъгли и дълбочини на срязване.

Проверете работата на възвратната пружина на долния предпазител. Ако предпазителят и възвратната пружина на работят правилно, те трябва да се сервизират преди употреба. Долният предпазител може да работи бавно поради повредени части, смолисти натрупвания или натрупване на отпадъци.

Долният предпазител може да се прибира ръчно само за специални разрези, като напр. „потъващо рязане“ и „комбинирани разрези“. Повдигнете долния предпазител с прибиращата се ръкохватка и когато острието влезе в материала, предпазителят трябва да бъде освободен. За всякакви други видове рязане долният предпазител трябва да работи автоматично.

Винаги наблюдавайте дали долният предпазител покрива острието преди да оставите триона на пейка или на пода. Незащитено, работещо по инерция острие ще причини движение на триона назад и ще нарежe всичко по пътя си. Внимавайте за времето, необходимо на острието да спре след отпускане на превключвателя.

ДОПЪЛНИТЕЛНИ ИНСТРУКЦИИ ЗА БЕЗОПАСНОСТ И РАБОТА

Използвайте лична защитна екипировка. Винаги носете защитни очила. Защитната екипировка, като маска против прах, пригодени против плъзгане защитни обувки, твърда шапка или антифони, използвани за подходящите условия, ще намали опасността от физически наранявания.

Прахът, произведен при използването на продукта, може да бъде вреден за здравето. Да не се вдишва прахът. Използвайте система за поглъщане на прах и носете подходяща противопрахова маска. Отстранете старателно натрупания прах, например с прахоуловител.

Номиналната скорост на аксесоара трябва да е поне равна на максималната скорост, означена върху електрическия инструмент. Аксесоари, работещи по-бързо от номиналната си скорост, могат да се счупят и да се разхвърчат части от тях.

Необходимо е да изберете циркулярен диск, който е подходящ за материала, който ще се реже.

Използвайте само дървообработващи циркулярни дискове, описани в това ръководство, които съответстват на EN 847-1.

Не използвайте циркулярните дискове, които не отговарят на основните данни, посочени в тези инструкции за употреба.

Не използвайте абразивни дискове с продукта.

Извадете акумулаторната батерия, преди да започнете каквато и да е дейност по продукта.

По време на работа предпазителят трябва да е правилно закрепен. Не работете с продукта без поставен предпазител. Работата с продукта без предпазител ще доведе до сериозни наранявания.

Ако предпазителят на циркулярния диск е напукан или счупен, незабавно го сменете в оторизиран специализиран сервиз. Не работете с продукта, ако капакът на циркуляра е повреден или липсва.

Закрепете работния детайл с устройство за захващане. Незакрепени обработвани детайли могат да причинят сериозно нараняване или щети.

Не поставяйте превключвателя за включване/изключване във включено положение, когато използвате продукта в ръка.

Адаптирайте скоростта на подаване, за да избегнете прегряване на върховете на ножовете и да избегнете разтопяване на детайла при рязане на пластмаса.

⚠ ПРЕДУПРЕЖДЕНИЕ! Никога не работете с продукта, когато контейнерът за стружки и предпазителите не са монтирани. Може да се стигне до сериозно нараняване. За да намалите риска от нараняване, носете предпазни очила или очила със странични прегради, когато сваляте контейнера за стружки. Стружки и отломки могат да долетят до лицето ви.

ОПРЕДЕЛЕНИ УСЛОВИЯ НА УПОТРЕБА

Акумулаторният циркуляр може да реже точно по дължина и под ъгъл в дърво.

Не използвайте продукта за други цели.

НЕПРЕДВИДЕНИ РИСКОВЕ

Дори когато продуктът се използва според инструкциите, е невъзможно да се елиминират напълно определени остатъчни рискови фактори. Могат да възникнат следните опасности и операторът трябва да обърне особено внимание, за да ги избегне:

- Нараняване поради контакт с острието
  - Остриетата са много остри и ще загреят по време на употреба. Носете ръкавици, когато сменяте остриетата. Дръжте ръцете си далече от зоната на рязане през цялото време. Никога не дръжте обработвания детайл в ръцете си или през крака си. Пристегнете работния детайл в менгеме, когато е възможно.
- нараняване, причинено от вибрации
  - Дръжте продукта за предназначените ръкохватки и ограничете времето за работа и излагането.
- увреждане на слуха, причинено от излагане на шум
  - Носете защита за ушите и ограничете излагането.
- нараняване вследствие на летящи отломки
  - Винаги носете предпазни средства за очите, тежки дълги панталони, ръкавици и здрави обувки.
- опасности за здравето, причинени от вдишване на токсичен прах
  - Носете подходяща противопрахова маска.

ИНСТРУКЦИИ ЗА БЕЗОПАСНОСТ НА БАТЕРИЯТА

Използване на литиево-йонни батерии

Не изхвърляйте използваните акумулаторни батерии в битовите отпадъци или чрез изгаряне. Дистрибуторите на MILWAUKEE предлагат събирането на стари батерии за опазване на околната среда.

Не съхранявайте батерията заедно с метални предмети (опасност от късо съединение).

Използвайте само зарядни устройства от система M18 за зареждане на батерии от система M18. Не използвайте акумулаторни батерии от други системи.

Никога не отваряйте със сила акумулаторните батерии и зарядните устройства и ги съхранявайте само в сухи помещения. Винаги поддържайте акумулаторните батерии и зарядните устройства сухи.

При екстремно натоварване или екстремни температури от повредените батерии може да изтече батерийна киселина. В случай на контакт с киселина от батерията я измийте незабавно с вода и сапун. В случай на контакт с очите изплакнете обилно в продължение на поне 10 минути и незабавно потърсете медицинска помощ.

Не трябва да позволявате контакт на метални части със секцията за батерия на зарядното устройство (риск от късо съединение).

Акумулаторните батерии, които не са били използвани известно време, трябва да се презареждат преди употреба.

Температури над 50 °C (122 °F) намаляват ефективността на акумулаторната батерия. Избягвайте продължително излагане на топлина или слънчева светлина (риск от пregряване).

Контактните проводници на зарядните устройства и акумулаторните батерии трябва да се поддържат чисти.

За да се гарантира оптимален срок на използване на акумулаторните батерии, те трябва да се зареждат напълно след употреба.

⚠ ПРЕДУПРЕЖДЕНИЕ! За да намалите риска от пожар, физическо нараняване и повреда на продукта поради късо съединение, никога не потапяйте инструмента, акумулаторната батерия или зарядното устройство в течност и не позволявайте в тях да проникне течност. Корозивни или електропроводими течности, като например морска вода, някои промишлени химикали и белина или съдържащи белина продукти и др., могат да причинят късо съединение.

⚠ ПРЕДУПРЕЖДЕНИЕ! Продуктът съдържа литиева плоска батерия/литиева батерия тип „копче“. Нова или употребявана батерия може да причини тежки вътрешни изгаряния и да доведе до смърт само за 2 часа, ако бъде погълната или попадне в тялото. Винаги затваряйте капака на отделението за батерии. Ако той не се затваря добре, спрете да използвате продукта, извадете батериите и ги съхранявайте на място, недостъпно за деца. Ако смятате, че батериите може да са погълнати или да са попаднали в човешкото тяло, незабавно потърсете медицинска помощ.

За да гарантирате възможно най-дълъг срок на използване на акумулаторната батерия, я изваждайте от зарядното устройство, след като се зареди напълно.

При съхранение на акумулаторната батерия за период по-дълъг от 30 дни:

- Съхранявайте батерията на място с температура под 27 °C и далеч от влага.
- Съхранявайте акумулаторните батерии в състояние „заредени“ най-малко на 30%–50%.
- На всеки шест месеца от съхранението зареждайте батерията както обикновено.

Защита за литиево-йонни батерии

При екстремно висок въртящ момент, зацепване, спиране и късо съединение, които предизвикват висок разход на ток, продуктът ще вибрира за около 5 секунди, индикаторът за заряд ще мига и след това продуктът ще се изключи. За да нулирате, отпуснете спусъка.

При екстремни обстоятелства вътрешната температура на батерията може да се повиши твърде много. Ако това се случи, индикаторът за заряда на батерията мига, докато батерията изстине. След като светлините изгаснат, продължете да работите.

Транспортиране на литиево-йонни батерии

Литиево-йонните батерии подлежат на изискванията на законодателството в областта на опасните товари.

Транспортирането на тези батерии трябва да се извършва в съответствие с местните, националните и международните разпоредби и наредби.

Потребителят може да транспортира батериите по шосе без допълнителни изисквания.

Търговският транспорт на литиево-йонни батерии от трети страни е предмет на разпоредбите на нормативната уредба за опасните товари. Подготовката за и транспортирането трябва да се извършват единствено от подходящо обучени лица, а процесът трябва да бъде наблюдаван от съответните експерти.

При транспортиране на батерии:

- Уверете се, че контактните клеми на батерията са защитени и изолирани, за да се предотврати късо съединение.
- Уверете се, че акумулаторната батерия е закрепена и не се движи в опаковката.
- Не транспортирайте спукани или течащи батерии.
- Обърнете се към спедиторската компания за допълнителни съвети.

ONE-KEY™

За да научите повече за функционалността ONE-KEY за този продукт, направете справка с ръководството за бързо стартиране, включено в този продукт, или отидете на www.milwaukeetool.com/one-key. За да изтеглите приложението ONE-KEY, посетете App Store или Google Play от смарт устройството си.

Когато продуктът е подложен на електростатичен удар, той може да се изключи. Продуктът трябва да бъде нулиран ръчно, за да се възстанови.

Също така, когато продуктът е подложен на електростатичен удар, BLUETOOTH комуникацията ще бъде прекъсната. Продуктът трябва да бъде нулиран ръчно, за да се възстанови.

В случай на прекъсване на BLUETOOTH комуникацията извън обхвата на изключване (2280 MHz – 2603,5 MHz) поради радиочестотни смущения, продуктът трябва да се нулира ръчно, за да се възстанови връзката.

Смятаме, че резултатите са в рамките на нашето минимално приемливо ниво на ефективност съгласно EN 55014-2/EN 301 489-1/EN 301 489-17. Указанията за работа ще бъдат предоставени на клиента в ръководството за потребителя.

ONE-KEY™ индикатор

Постоянно синьо	Безжичният режим е активен и готов за конфигуриране чрез приложението ONE-KEY™.
Мигащо в синьо	Продуктът активно комуникира с приложението ONE-KEY™.
Мигащо в червено	Продуктът е блокиран за сигурност и може да бъде отключен от собственика чрез приложението ONE-KEY™.

ЕЛЕКТРИЧЕСКА СПИРАЧКА

Електрическата спирачка се задейства, когато спусъкът на превключвателя се отпусне, което води до спиране на ножа и Ви позволява да продължите да работите. Обикновено циркулярният диск спира в рамките на 2 секунди. Възможно е обаче да има забавяне между момента на отпускане на спусъка на превключвателя и момента на задействане на спирачката. Понякога спирачката може да се задейства, но да пропусне острието. Ако спирачката пропуска често, продуктът се нуждае от сервизно обслужване в оторизиран сервизен център на MILWAUKEE.

Винаги изчаквайте острието да спре напълно, преди да извадите продукта от обработвания детайл.

ПОЧИСТВАНЕ

Почиствайте продукта и системата за защита със суха кърпа. Някои почистващи вещества и разтвори са вредни за пластмасовите и други изолирани части. Поддържайте ръкохватката на уреда чиста, суха и без разлято масло или смазка. Проверявайте функционалността на предпазителите. Редовната профилактика и почистване водят до по-дълъг експлоатационен цикъл и осигуряват безопасно боравене.

Вентилационните отвори на продукта трябва да бъдат свободни през цялото време.

Редовно отстранявайте ръждата. Отстранете стърготините, натрупани във вътрешността на продукта, за да избегнете опасността от пожар.

Поддържайте предпазната зона на ножа свободна от натрупани стърготини и отломки. Продуктът може да работи бавно поради натрупване на отломки, което може да доведе до сериозни наранявания. Носете подходящи лични предпазни средства, докато почиствате зоната на предпазителя на ножа с помощта на сгъстен въздух.

ПОДДРЪЖКА

Уверете се, че сте извадили батерията от продукта, преди да поставяте или сваляте циркулярния диск.

Използвайте само аксесоари и резервни части на MILWAUKEE. Ако се налага подмяна на неописани компоненти, се свържете с някой от нашите сервизни агенти на MILWAUKEE (вижте нашия списък с гаранционни/сервизни адреси).

Ако е необходимо, можете да поръчате изображение на продукта в разглобен вид. Посочете типа на продукта и серийния номер, отпечатан на етикета, и поръчайте чертежа при местния сервизен агент или директно на адрес: Techtronic Industries GmbH, Max-Eyth-Straße 10, 71364 Winnenden, Germany.

СИМВОЛИ

	Прочетете внимателно инструкциите, преди да стартирате продукта.
	ВНИМАНИЕ! ПРЕДУПРЕЖДЕНИЕ! ОПАСНОСТ!
	Извадете акумулаторната батерия, преди да започнете каквато и да е дейност по продукта.
	Не поглъщайте батерията тип „копче“.
	Не използвайте сила.
	Винаги носете предпазни очила при използване на продукта.
	Носете протектори за уши.
	Носете подходяща противопрахова маска.
	Носете ръкавици.
	Посока на въртене
	Принадлежност – Не е включено в стандартното оборудване, налично като принадлежност.
n_0	Скорост на празен ход
V	Напрежение
⎓	Постоянен ток
	Не изхвърляйте отпадъците от батерии, електрическо и електронно оборудване като несортирани битови отпадъци. Отпадъците от батерии и електрически и електронно оборудване трябва да се събират отделно. Отпадъците от батерии, акумулатори и светлинни източници трябва да бъдат премахнати от оборудването. За съвети относно рециклирането и пункта за събиране се обърнете към вашите местни власти или търговски представители. Съгласно местните разпоредби търговците на дребно трябва да бъдат задължени да приемат обратно отпадъци от батерии и електрическо и електронно оборудване. Вашият принос за повторната употреба и рециклирането на отпадъци от батерии и електрическо и електронно оборудване помага за намаляване на търсенето на суровини. Отпадъците от батерии, особено съдържащите литии, и електрическо и електронно оборудване съдържат ценни, подходящи за рециклиране материали, които може да имат неблагоприятно въздействие върху околната среда и човешкото здраве, ако не бъдат изхвърлени по екологичен начин. Ако на отпадъчното оборудване има лични данни, изтрийте ги.
CE	Знак за съответствие с европейските изисквания
UK CA	Знак за съответствие с изискванията на Обединеното кралство
001	Знак за съответствие с изискванията на Украйна
EAC	Знак за съответствие с изискванията в Европа и Азия

Майстора Професионални решения