novus® J-17

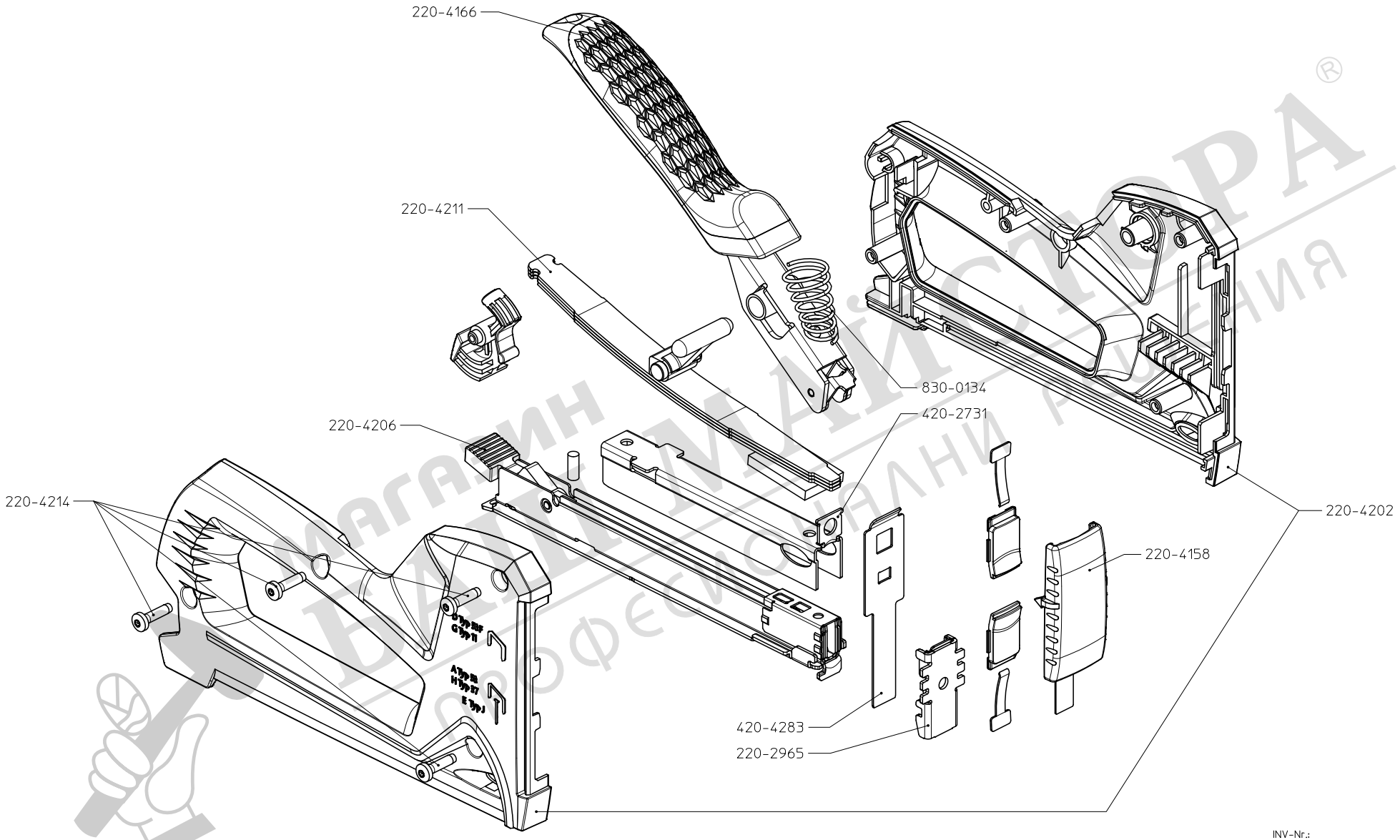

МАГАЗИН НА МАЙСТОРА®
ПРОФЕСИОНАЛНИ АКСЕСОАРИ

INV-Nr.:
abweichende Werkzeug-Nr.:
ID-NR-Material:

Vorschub: nein

				Freimaßtoleranzen (general tolerance) DIN ISO 2768-mK	Teilgewicht (weight)	Werkstoff (material)
					Oberfläche (surface dim.)	Oberflächen-behandlung (finish)
				A2	Datum (date)	Name (name)	Maßstab (scale)	Benennung (marking)
				Bearb. (orig.)	27.08.24	jgebbeke	1:1	Geraet kpl Ersatzteile J-17 EADHG
				Gepr. (check.)	28.01.25	cschnied		
2	4148	27.01.25	jgebbeke	emco Group	Schutzvermerk ISO 16016 beachten (Refer to protection notice ISO 16016) Erwin Müller GmbH Breslauer Str. 34-38 49808 Lingen (Ems)	Zeichnungs.-Nr. (drawing no.) 220-4175_EST
1	4008	27.08.24	jgebbeke			
Ausg. (rev.)	AM Nr. (change no.)	Datum (date)	Name (name)			Prüfanweisung: (test instruction) Maße lehren (gauge) Maße messen (scale measurement)