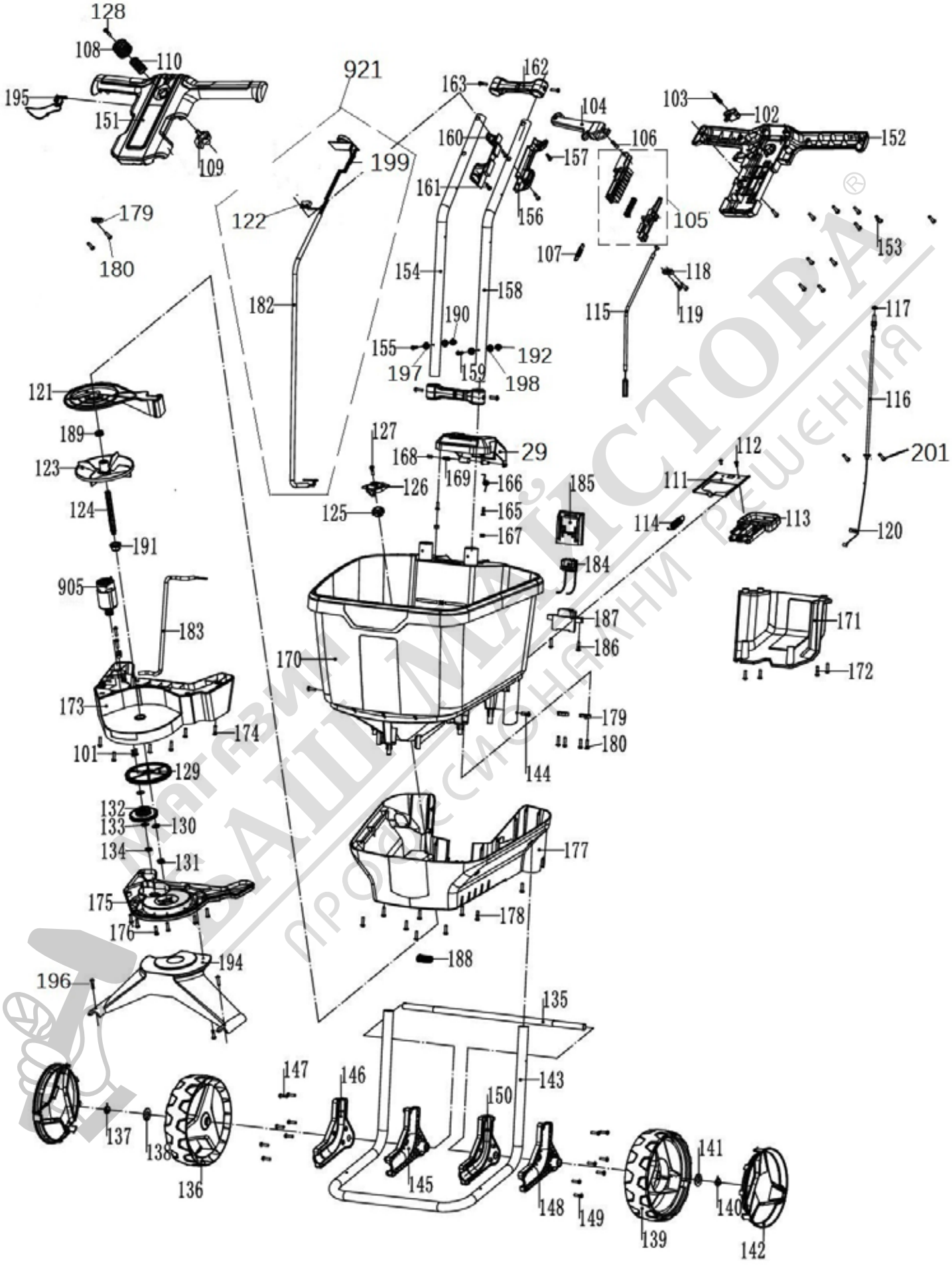

Магазин САЦИ МАЙСТОРА® професионални решения