BOSCH

GDE 28 D Professional

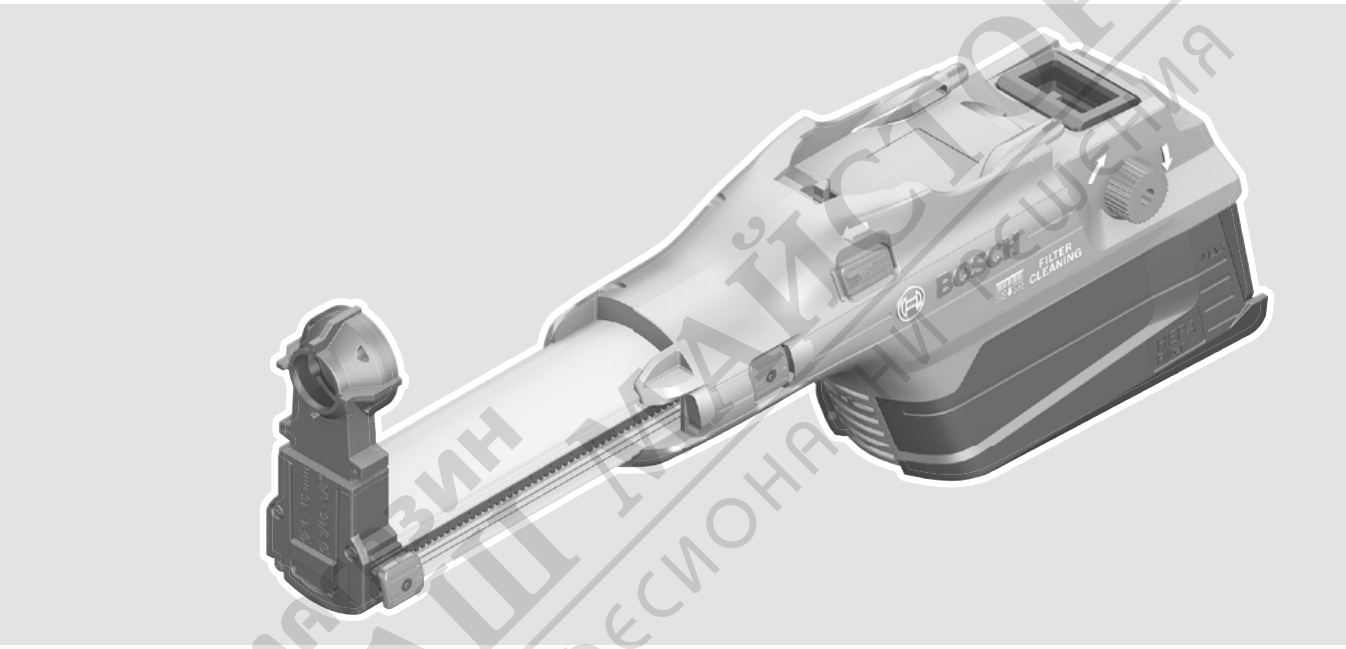

de Originalbetriebsanleitung
en Original instructions
fr Notice originale
es Manual original
pt Manual original
it Istruzioni originali
nl Oorspronkelijke gebruiksaanwijzing
da Original brugsanvisning
sv Bruksanvisning i original
no Original driftsinstruks
fi Alkuperäiset ohjeet
el Πρωτότυπο οδηγιών χρήσης
tr Orijinal işletme talimatı
pl Instrukcja oryginalna
cs Původní návod k používání
sk Pôvodný návod na použitie
hu Eredeti használati utasítás
ru Оригинальное руководство по эксплуатации
uk Оригінальна інструкція з експлуатації
kk Пайдалану нұсқаулығының түпнұсқасы
ro Instrucțiuni originale
bg Оригинална инструкция
mk Оригинално упатство за работа
sr Originalno uputstvo za rad
sl Izvirna navodila
hr Originalne upute za rad
et Algupärane kasutusjuhend
lv Instrukcijas oriģinālvalodā
lt Originali instrukcija
ko 사용 설명서 원본
ar دليل التشغيل الأصلي
fa دفترچه راهنمای اصلی

МАГАЗИН ПРОФЕССИОНАЛЬНОГО ИНСТРУМЕНТА ПРОФЕСІОНАЛЬНИЙ ІНСТРУМЕНТ

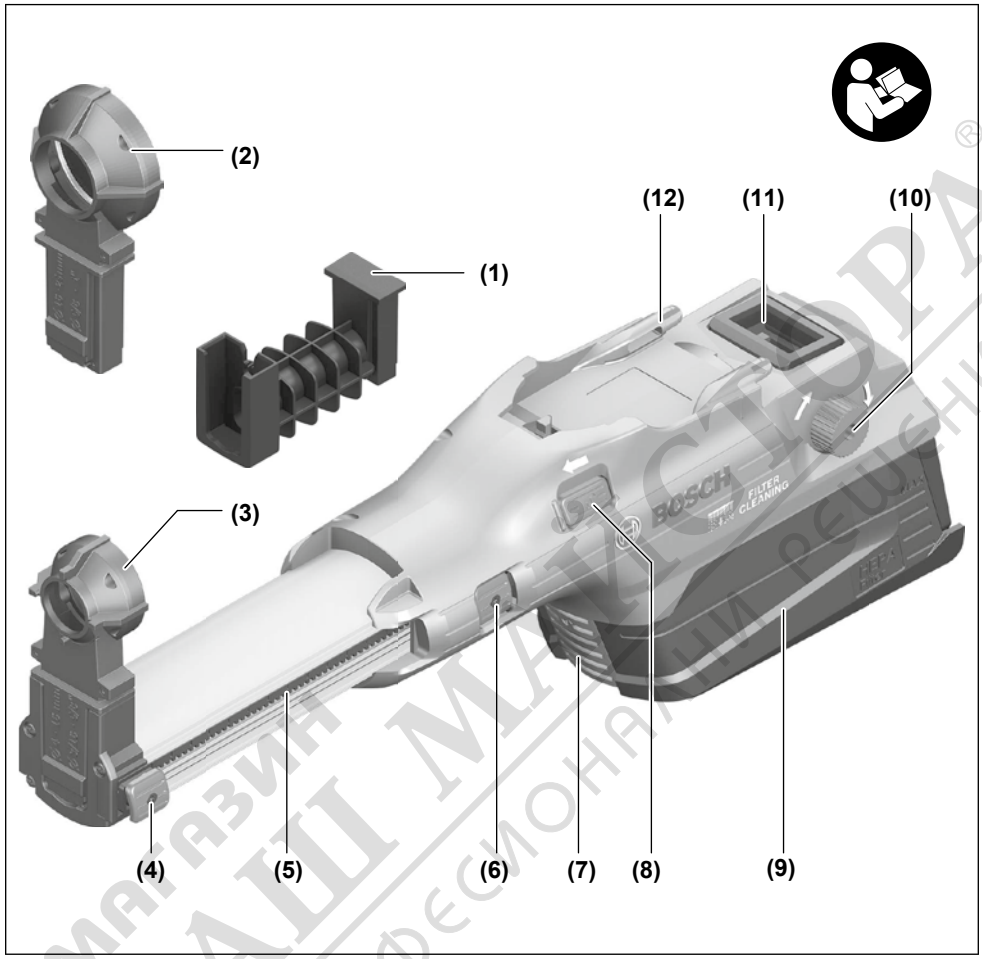

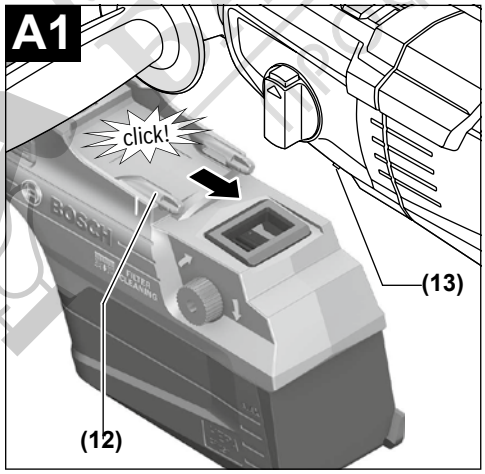

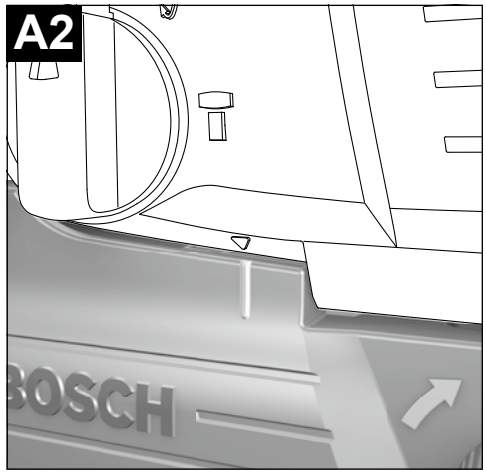

МАГАЗИН ПАШ МАКСИМА ПРОФЕССИОНАЛНИ РЕШЕНИЯ

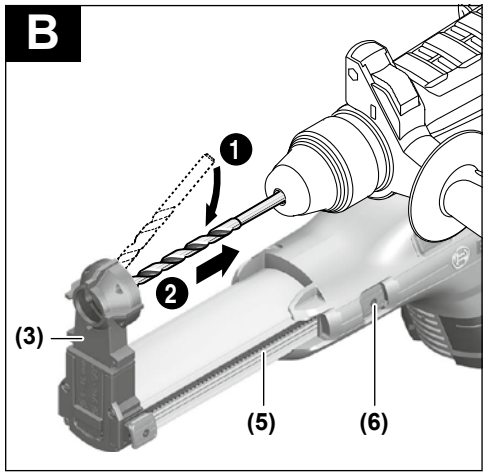

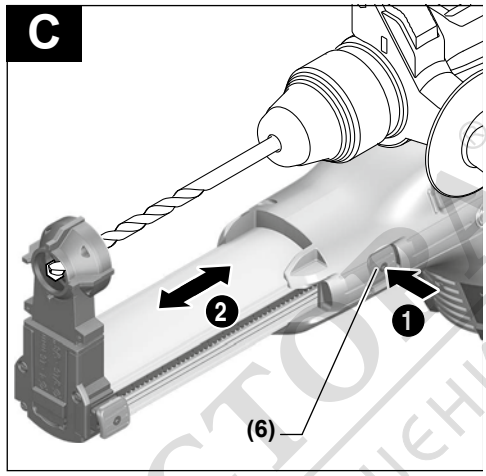

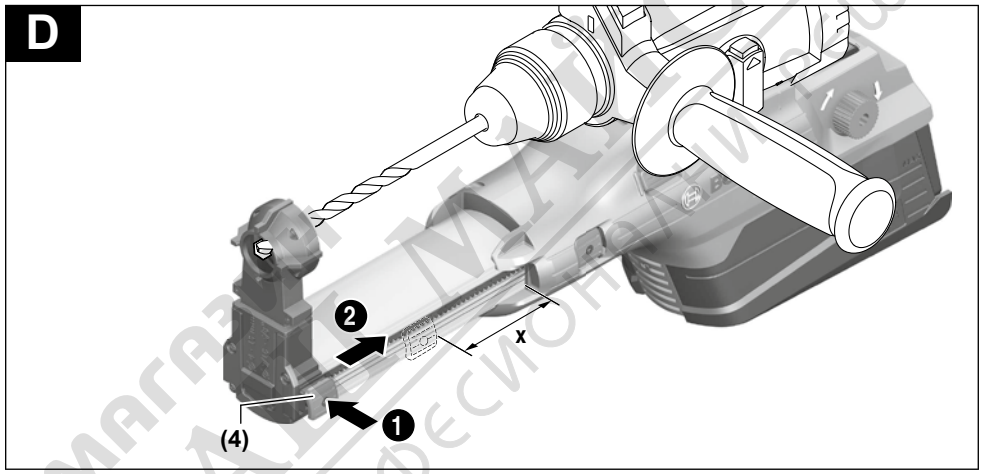

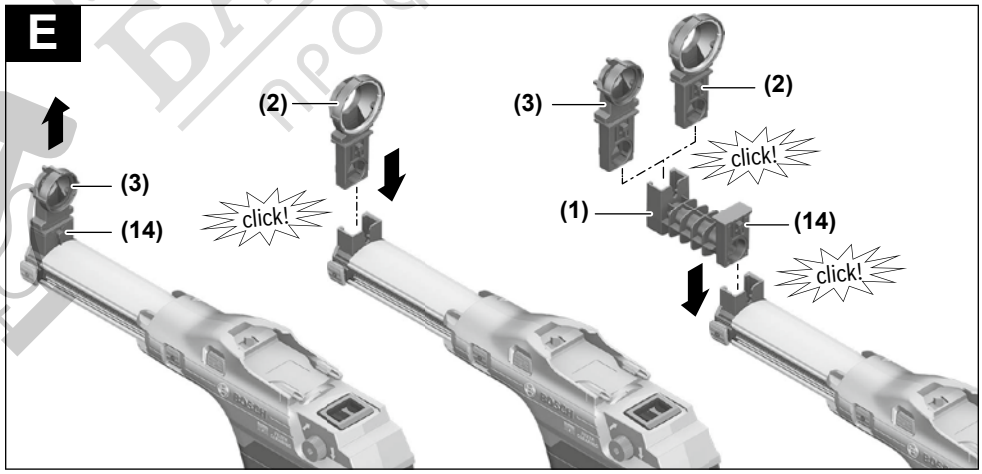

магазин БАЛКАНСТОЯ профессионального инструмента

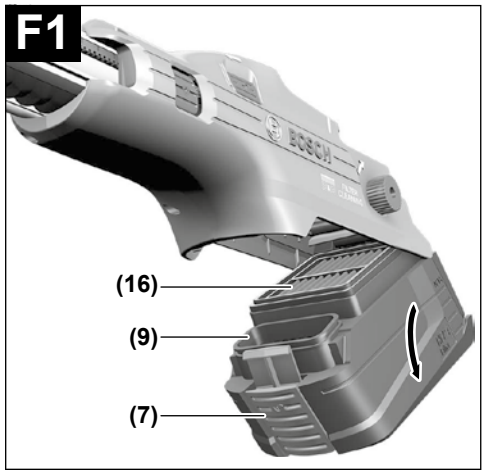

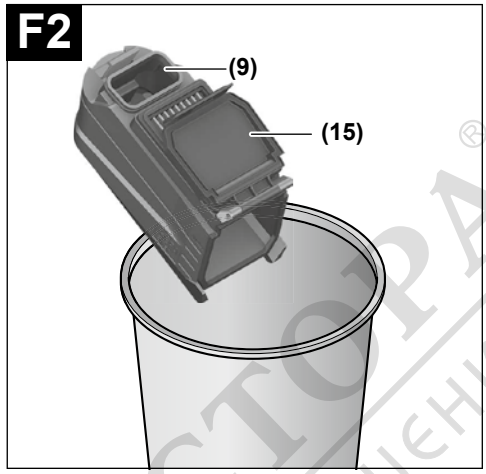

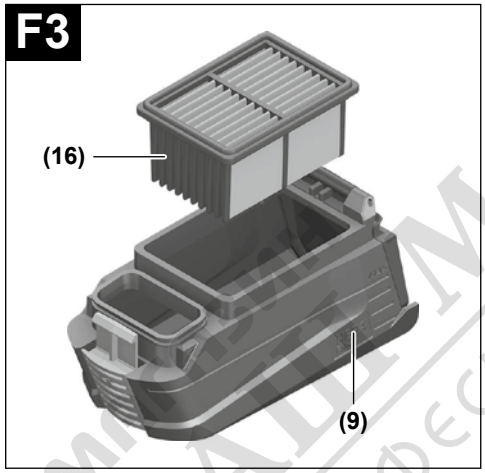

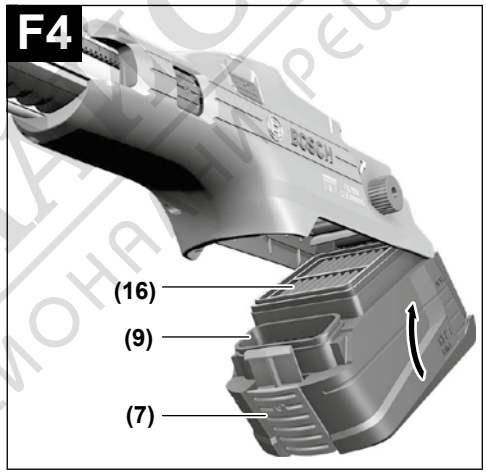

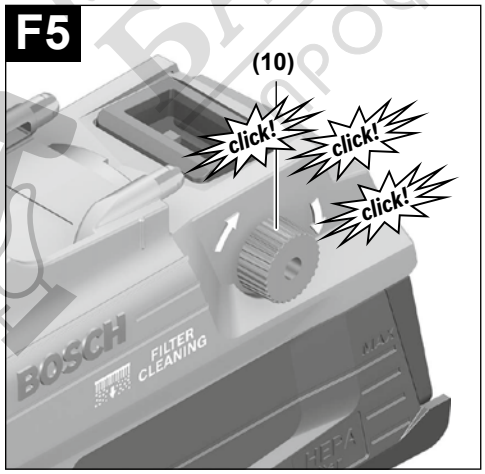

БАЙМАСТОРА
профессиональные решения

Български

Указания за сигурност

- ▶ Прочетете и спазвайте строго указанията за безопасност в ръководството за експлоатация на използвания с изсмуквателното съоръжение електроинструмент.
- ▶ Внимание, опасност от пожар! При монтирана прахоуловителна приставка не обработвайте метални материали. Нагорещените метални стружки могат да предизвикат възпламеняване на части от изсмуквателното съоръжение.

Описание на продукта и дейността

Прочетете внимателно всички указания и инструкции за безопасност. Пропуски при спазването на инструкциите за безопасност и указанията за работа могат да имат за последствие токов удар, пожар и/или тежки травми.

Моля, имайте предвид изображенията в предната част на ръководството за работа.

Предназначение на електроинструмента

Прахоуловителната приставка е предназначена за изсмукване на прах при пробиване в бетон или зидария.

Допуска се ползването на приставката за прахоулавяне само със следните модели перфоратори:

– GBH 18V-28 DC

Не се допуска ползването на прахоуловителната приставка при пробиване на дървесни материали, камък, метали или пластмаси.

Указание: Тази прахоуловителна приставка е изключително предназначена за нередовни пробивания с малки диаметри. За дълги употреба и/или пробивания с голям диаметър използвайте прахоуловителни приставки GDE 16 plus или GDE 68 с външна прахосмукачка, напр. GAS 35 M AFC.

Изобразени елементи

Номерирането на изобразените компоненти се отнася до фигурите на прахоуловителната приставка на графичната страница.

(1) Удължител

(2) Уплътнител за несменяем патронник SDS plus до 28 mm диаметър на свредлото

(3) Уплътнител за несменяем патронник SDS plus до 16 mm диаметър на свредлото

(4) Бутон за регулиране на дълбочината на пробиване

(5) Водач със скала за дълбочинния ограничител

(6) Бутон за регулиране на дължината на свредлото

(7) Освобождаващ бутон за прахоуловителната кутия

(8) Деблокиращ бутон за прахоуловителната приставка

(9) Кутия за прах

(10) Колело за въртене механично почистване на филтъра

(11) Прозорче за засмукван въздух

(12) Водач на корпуса

(13) Направляващ канал перфоратор

(14) Освобождаващ бутон

(15) Клапа на прахоуловителната кутия

(16) HEPA-филтър[a)]

a) **HEPA-филтърът задържа 99,97 % от всички частици с размер над 0,3 микрометра.**

Технически данни

Прахоуловителна приставка		GDE 28 D
Каталожен номер		**1 600 A02 1CV** **1 600 A02 1CY**
Диаметър на свредлото[A)]	mm	4–28
Макс. дължина на свредлото[B)]	mm	265
Макс. дълбочина на пробивания отвор	mm	100
Маса съгласно EPTA-Procedure 01:2014	kg	0,8

A) с уплътнител **(3)** до 16 mm диаметър на свредлото, с уплътнител **(2)** от 16–28 mm диаметър на свредлото

B) с удължител **(1)** за уплътнител

Монтиране

Закрепване на прахоуловителната приставка (вж. фиг. A1–A2)

– Допрете перфоратора с направляващия канал **(13)** до водача на корпуса **(12)** на прахоуловителната приставка и вкарайте прахоуловителната приставка върху перфоратора.
Трябва да се чуе отчетливото прещракване на прахоуловителната приставка. Маркировките върху прахоуловителната приставка и перфоратора трябва да съвпадат.

– За демонтиране натиснете и задръжте деблокиращия бутон **(8)** и издърпайте прахоуловителната приставка от перфоратора.

Работа

Указания за работа

- ▶ **Никога не използвайте прахоуловителната приставка без филтър.** При ползване на прахоуловителната приставка без филтър големи откъртени парчета от пробивания материал могат да бъдат ускорени по по-

сока на оператора и електроинструментът може да бъде повреден.

- ▶ **Използвайте само неповреден филтър (без разкъсвания, без отвори и др.). Незабавно заменяйте повредени филтри.**
- ▶ **Никога не пренасяйте електроинструмента, като го държите за прахоуловителната приставка.**
- ▶ **По време на работа не дръжте електроинструмента с монтирана прахоуловителна приставка за приставката, а винаги за ръкохватката и спомагателната ръкохватка.**

Указание: Водачът **(5)** е под действието на пружина. При натискане на бутона **(6)** за настройване на дължината на свредлото водачът може да бъде изтласкан напред.

- ▶ **Дръжте здраво електроинструмента при работа с двете ръце и следете за сигурната позиция.** С две ръце електроинструментът се води по-сигурно.

Поставяне/сваляне на свредлото (вж. фиг. B)

- Натиснете бутона **(6)** за настройване на дължината на свредлото и издърпайте водача **(5)** до упор навън.
- Отпуснете бутона **(6)** отново.
- Вкарайте върха на свредлото отзад през уплътнителя **(3)** и след това го захванете в патронника съгласно указанията за Вашия електроинструмент.
- Преди изваждане на свредлото натиснете отново бутона **(6)** и издърпайте до упор навън водача **(5)**.

Настройване на дължината на водача (вж. фиг. C)

За чиста аспирация и правилна настройка на дълбочинния ограничител водачът **(5)** трябва да се настрои така, че върхът на свредлото отпред да е в една равнина с уплътнителя /**(3)**.

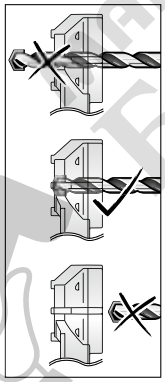

- Монтирайте желаното свредло в гнездото за работен инструмент.
- Натиснете бутона **(6)**, докато регулирате водача **(5)** в съответствие с дължината на свредлото.
- Отпуснете бутона **(6)** отново.

Указание: За съхраняване на прахоуловителната приставка натиснете бутона **(6)** и изтеглете водача **(5)** до упор навън. Така пружината на водача се разтоварва, което удължава живота й.

Настройване на дълбочината на пробиване (вж. фиг. D)

С бутона **(4)** за регулиране на дълбочинния ограничител може да бъде зададена желаната дълбочина **X** на пробивания отвор.

- Натиснете бутона **(4)** и го изместете спрямо водача **(5)** така, че означеното на фигурата разстояние **X** да съответства на желаната дълбочина на пробивания отвор.
- Отпуснете бутона **(4)** отново.

Монтиране на уплътнител и удължение (вж. фиг. E)

Според диаметъра на свредлото трябва да смените уплътнителя **(3)**/**(2)**:

- Уплътнител **(3)** за отвори с диаметър 4–16 mm
- Уплътнител **(2)** за отвори с диаметър 16–28 mm

Освен това уплътнителят трябва да бъде заменян, когато по повърхностите, уплътняващи към стената, се появят забележими следи от износване и вследствие на това при прахоулавяне през четката започне да преминава прах.

Демонтиране на уплътнителя:

- Натиснете застопоряващия бутон **(14)** и издърпайте уплътнителя нагоре от стойката.

Монтиране на уплътнителя:

- Вкарайте новия уплътнител отгоре в стойката, докато чуете отчетливо прещракване на застопоряващия бутон **(14)**.

Удължителят **(1)** е нужен, ако използвате свредла с обща дължина от 165–265 mm.

- Монтирайте и свалете удължителя **(1)** съгласно монтажа/свалянето на уплътнителя.

Механично почистване на филтъра

Прахоуловителната приставка е снабдена с механично почистване на филтъра, което освобождава HEPA филтъра **(16)** от прилепналия прах. Редовно използвайте механичното почистване на филтъра. Така HEPA филтърът се изчуква и става възможен константен обемен поток на въздуха и съответно константна изсмукваща мощност.

- Завъртете колелото за въртене **(10)** на механичното почистване на филтъра по посока на часовника докато не се чуе прищракващ звук поне три пъти.

Изпразване на прахоуловителната кутия (вж. фиг. F1–F5)

Указание: При техническо обслужване и почистване на прахоуловителната кутия носете прахозащитна маска.

Изпразвайте прахоуловителната кутия **(9)** редовно, както и след приключване на работите, за да запазите оптимална степен на аспирация. През прозорчето можете да проверявате колко е запълнена прахоуловителната кутия.

- Задръжте електроинструмента с прахоуловителната приставка хоризонтално и включете електроинструмента за няколко секунди.

Така остатъчната прах се засмуква от канала в прахоуловителната кутия **(9)**.
- Натиснете бутона за отключване **(7)** и завъртете прахоуловителната кутия **(9)** извън прахоуловителната приставка.
- Отворете капачето **(15)** дотолкова, че да покрие филтъра **(16)**.
- Изпразнете прахоуловителната кутия **(9)** в подходящ съд за отпадъци.
- Извадете при нужда HEPA филтъра **(16)** от прахоуловителната кутия и го изчукайте внимателно или изчеткайте филтърните ламели с мека метла.
  Поставете HEPA филтъра обратно в прахоуловителната кутия.
  Указание: Не почиствайте HEPA филтъра с издухване със сгъстен въздух.
- След това затворете капачето **(15)**.
- Поставете прахоуловителната кутия върху шарнира на прахоуловителната приставка и завъртете прахоуловителната кутия, докато бутонът за отключване **(7)** не прищрака.
- Извършете механичното почистване на филтъра.

Поддържане и сервиз

Поддържане и почистване

- ▶ **Преди да извършвате каквито и да е дейности по електроинструмента (напр. техническо обслужване, смяна на работния инструмент и т. н.), когато го транспортирате или съхранявате, демонтирайте акумулаторната батерия.** Съществува опасност от нараняване при задействане на пусковия прекъсвач по невнимание.
- ▶ **Преди извършване на каквито и да е дейности по електроинструмента изключвайте щепсела от захранващата мрежа.**
- ▶ **За да работите качествено и безопасно, поддържайте електроинструмента и вентилационните му отвори чисти.**

Ако акумулаторната батерия се повреди или изхаби, моля, обърнете се към оторизиран сервиз за **Bosch** електроинструменти.

Когато е необходима замяна на захранващия кабел, тя трябва да се извърши в оторизиран сервиз за електроинструменти на **Bosch**, за да се запази нивото на безопасност на **Bosch** електроинструмента.

- Почиствайте прахоуловителната приставка със суха мека кърпа.

Клиентска служба и консултация относно употребата

Сервизът ще отговори на въпросите Ви относно ремонти и поддръжка на закупения от Вас продукт, както и относно резервни части. Покомпонентни чертежи и информация за резервните части ще откриете и на:

www.bosch-pt.com

Екипът по консултация относно употребата на Bosch ще Ви помогне с удоволствие при въпроси за нашите продукти и техните аксесоари.

Моля, при въпроси и при поръчване на резервни части винаги посочвайте 10-цифрения каталожен номер, изписан на табелката на уреда.

България
Robert Bosch SRL
Service scule electrice
Strada Horia Măcelariu Nr. 30–34, sector 1
013937 Bucureşti, România
Тел.: +359(0)700 13 667 (Български)
Факс: +40 212 331 313
Email: BoschServiceCenterBG@ro.bosch.com
www.bosch-pt.com/bg/bg/

Други сервизни адреси ще откриете на:
www.bosch-pt.com/serviceaddresses

Бракуване

С оглед опазване на околната среда прахоуловителната приставка, акумулаторните батерии, принадлежностите и опаковките трябва да се предават за оползотворяване на съдържащите се в тях суровини.

Македонски

Безбедносни напомени

- ▶ Прочитајте и строго почитувајте ги безбедносните напомени од упатството за работа на електричниот алат што се користи со уредот за всисување.
- ▶ Внимание опасност од пожар! Не обработувајте метални материјали со монтиран уред за всисување. Жешките метални струготини може да ги запалат деловите од уредот за всисување.

Опис на производот и перформансите

Прочитајте ги сите безбедносни напомени и упатства. Грешките настанати како резултат од непридржување до безбедносните напомени и упатства може да предизвикаат електричен удар, пожар и/или тешки повреди.

Внимавајте на сликите во предниот дел на упатството за користење.

Употреба со соодветна намена

Уредот за всисување е наменет за вовлекување на правта при дупчење во бетон или ѕидни конструкции.